მართლმადიდებლური საეკლესიო სამართალი

დავით ჩიკვაიძე

ონ: ეკლესიოლოგიად: პირ: სიტ ბმით: ემპირული: ჩო�d: კეთილდეგ: ეკლესიანი:
ანაკა: ფუნქციად: პირ: სიტყვდოლია: ჩოund: მაინ მადიდებლობანი:
ოიოგლიმა: ანაკ: ფუნქციელ: ფაით: მიწანე: ანან: ბეგეგ ბოიტმა:

„იურისტების
სამყარო"

დავით ჩიკვაიძე

მართლმადიდებლური საეკლესიო სამართალი

თბილისი, 2015
გამომცემლობა „იურისტების სამყარო“

ეს წიგნი შედგენილია ივანე ჯავახიშვილის სახელობის თბილისის სახელმწიფო უნივერსიტეტის იურიდიული ფაკულტეტის „საეკლესიო სამართლის სილაბუსის“ მიხედვით და მოიცავს საეკლესიო სამართლის ძირითად დებულებებს და ინსტიტუტებს. წიგნში ნაწილობრივ ასახულია ავტორის მიერ რამდენიმე წლის წინ „საეკლესიო სამართლის“სახელწოდებით გამოცემული სახელმძღვანელოს თავები. წიგნი საინტერესო იქნება როგორც იურიდიული ფაკულტეტის სტუდენტებისთვის, ისე სასულიერო სასწავლებლების სტუდენტებისა და მოსწავლეებისათვის, ასევე საეკლესიო სამართლით დაინტერესებული მკითხველთა ფართო წრისათვის.

ყველა უფლება დაცულია. ამ წიგნის არც ერთი ნაწილი (ეს იქნება ტექსტი, ფოტო-ილუსტრაცია თუ სხვა) არანაირი ფორმით და საშუალებით (იქნება ეს ელექტრონული თუ მექანიკური), არ შეიძლება გამოყენებულ იქნას ავტორის წერილობითი ნებართვის გარეშე, ასევე საავტორო უფლების სუბიექტის წერილობითი ნებართვის გარეშე.

საავტორო უფლებების დარღვევა ისჯება საქართველოს კანონმდებლობით.

© გამომცემლობა „იურისტების სამყარო“, 2015

© დავით ჩიკვაიძე, 2015

გამომცემლობა „იურისტების სამყარო“

თბილისი, მ. კოსტავას №75; ტელ:. 238 35 99; 557 51 51 34

E-mail: Lawyers.world@yahoo.com;
https://www.facebook.com/PublishingHouselawyersworld

ISBN 978-9941-9406-0-6

შინაარსი

წინათქმა 5

კარი I

შესავალი საეკლესიო სამართალში 7

თავი 1. საეკლესიო სამართლის არსი 8

თავი 2. საეკლესიო სამართლის წყაროები 18

თავი 3. საეკლესიო კანონთა გამოყენება 40

კარი II

ქრისტიანული ცხოვრების კანონიკური საფუძვლები 49

თავი 1. ეკლესიაში შესვლა, ეკლესიიდან გასვლა და 50

ხელახალი შესვლა 50

თავი 2. ქრისტიანული ცხოვრება და

ქრისტიანული გარდაცვალება 61

კარი III

ეკლესიის მმართველობითი სამართალი 73

თავი 1. სამღვდელო იერარქია და საეკლესიო 74

ხელისუფლება 74

თავი 2. მსოფლიო მართლმადიდებელი ეკლესიები 86

თავი 3. საქართველოს სამოციქულო
მართლმადიდებელი ეკლესია 97

კარი IV

ეკლესიის შეცოდებათა სამართალი 109

თავი 1. შეცოდებები და მათი კლასიფიკაცია..... 110

თავი 2. საეკლესიო სასჯელები 119

თავი 3. საეკლესიო სამართლის პროცესი..... 135

კარი V

ეკლესიის სამოქალაქო სამართალი..... 160

თავი 1. საეკლესიო ქორწინება (ჯვრისწერა),
განქორწინება და შედეგები 161

თავი 2. საეკლესიო ქონება და მისი მართვა 175

კარი VI

ეკლესიის და სახელმწიფოს ურთიერთობა 185

ეკლესიისა და სახელმწიფოს ურთიერთობა
საქართველოში 186

წინათქმა

ჩვენს ხელთ არსებული ნაშრომი „მართლმადიდებლური საეკლესიო სამართალი“ ბატონი დავით ჩიკვაიძის მიერაა მომზადებული და როგორც სახელმძღვანელო, წმ. ექვთიმე ათონელის საეკლესიო სამართლის ინსტიტუტის ეგიდით გამოიცემა.

ვფიქრობთ, რომ ღვთისმეტყველებითი აზროვნება და სამეცნიერო ინტერესი საჭიროა გასცდეს საკუთრივ ეკლესიის კლირიკოსთა შთაგონების საზღვრებს და საუნივერსიტეტო კვლევისა და მსჯელობის საგნადაც უნდა იქცეს. ისიც უნდა აღინიშნოს, რომ, ზოგადად, სამეცნიერო საეკლესიო საკითხთა მკვლევარს ღრმა სულიერი წვდომა და საღვთისმეტყველო აკრიბიათა ფლობა მართებს.

სახელმძღვანელოს შექმნა ნებისმიერ დისციპლინაში უაღრესად რთული საქმეა, ურთულესია. აქ, ოდენ დისციპლინის სიღრმისეული ცოდნა არ არის საკმარისი. ეს საქმე მოითხოვს უდიდეს გამოცდილებას, არსებული სისტემებისა და მეთოდოლოგიის ნიუანსებში წვდომას, საკითხთა საგნობრივად განხილვისა და დალაგების ტექნიკის ფლობას. არსებული სახელმძღვანელოების სერიოზულ მიმოხილვასა და ანალიზს. მიზანდასახულობის მკითხველთა წინასწარ განსაზღვრული წრისათვის მისადაგებას.

ამ მხრივ, სახელმძღვანელოს შექმნაში ღვაწლი საკმაო და საინტერესოა გაწეული, მონდომება კი — დასაფასებელი. ასეთი სახელმძღვანელო ჩვენს დედა ეკლესიას, მორწმუნე საზოგადოებას სჭირდება. ცნობილია, რომ საეკლესიო სამართალი მოქმედებს იქ სადაც ზნეობის საზღვრები ირღვევა.

ეს ნაშრომი, ერთგვარად, ორიგინალურია, რადგან არ ჰგავს ჩვენს ბიბლიოთეკებში უცხოურ ენაზე არსებულ ან თარგმნილ წინამორბედებს. თუნდაც იმით, რომ უფრო იურიდიულ მეცნიერებისათვის დამახასიათებელი სისტემითაა გადმოცემული, ვიდრე აქამდე კარგად ცნობილი საეკლესიო სამართლის სახელმძღვანელოები. საერთოდ დავა არახალია, საეკლესიო სამართალი საღვთისმეტყველო მეცნიერებას განეკუთვნება თუ იურიდიულს. ჩვენი აზრით ის ზღვარზე გადის ორივე მეცნიერებისა.

საკითხთა ავტორისეული სისტემატიზირება და ინოვაციები გადმოცემის მეთოდოლოგიაში, შეიძლება სადავოდ მოგვეჩვენოს, მაგრამ მიზანს ნამდვილად აღწევს, ვინაიდან სახელმძღვანელო უფრო პრაქტიკული დანიშნულების ნაშრომს წარმოადგეს, ვიდრე თეორიულს. გასათვალისწინებელია, რომ ნაშრომი უკვე ივანე ჯავახიშვილის სახელობის თბილისის სახელმწიფო უნივერსიტეტის იურიდიულ ფაკულტეტზე აპრობირებული „საეკლესიო სამართლის სილაბუსის" მიხედვითაა შექმნილი და მოიცავს საეკლესიო სამართლის ძირითად დებულებებს და ინსტიტუტებს. თუმცა, კანონიკურ სამართალში ჩვეულებითი ყოველთვის არ ნიშნავს ტრადიციულს, და ტრადიციული — ზოგად-საეკლესიოს, კანონიკურს. ასეთი არათანადობითი ინტერპრეტაციები ზოგ შემთხვევაში შესამჩნევია. განსაკუთრებით მაშინ, როცა საქმე ადგილობრივ, საქართველოს სამოციქულო მართლმადიდებელი ეკლესიის ზოგიერთ ტრადიციას, დებულებას ან კანონიკური ხასიათის ტექსტის განხილვას ეხება. სასურველი იყო საკითხთა რაობაში მეტი გარკვეულობის შეტანა და ზოგიერთ დებულების ზოგადსაეკლესიო კონტექსტში განხილვა.

ჩვენი აზრით, ეს ნაშრომი უფრო მცდელობაა, მიზანდასახულობაა, ერთი ეტაპია, მომავალში კიდევ უფრო სერიოზული, სამეცნიერო ტექნიკური აპარატით კარგად უზრუნველყოფილი წიგნის გამოსაცემად. ისიც უნდა შევნიშნოთ, რომ საეკლესიო საკითხებით დაინტერესებულ პირებს, კრიტიკა უფრო გვეხერხება, ვიდრე აკადემიური ოპონირება. და ეს არის კიდეც ჩვენში განათლებულობის ნაკლი.

ნაშრომი განკუთვნილია უმეტესად იურიდიული ფაკულტეტის სტუდენტებისათვის, თუმცა ის ასევე წარმატებით გამოადგება საეკლესიო სამართლის საკითხებით დაინტერესებულ ყველა მაძიებელს.

პატივისცემით,
† დოსითეოსი (ბოგვერაძე)
ბელგიისა და ჰოლანდიის ეპისკოპოსი

კარი I

შესავალი საეკლესიო სამართალში

თავი 1. საეკლესიო სამართლის არსი

ა) ეკლესიის განმარტება. ეკლესია ბერძნულიდან ითარგმნება, როგორც კრებული[1] და იგი განიმარტება, როგორც **ქრისტიანთა კრებული, ქრისტიანთა ერთობა, ქრისტიანთა საზოგადოება, რომლის თავი არის თავად უფალი იესო ქრისტე**[2]. ეკლესიას სხვაგვარად უწოდებენ „ღმრთის საზოგადოებას დედამიწაზე"[3]. საგულისხმოა, რომ ეკლესია, როგორც ღმრთის მორწმუნე ერის ერთობა ან, სხვაგვარად, ღმრთის რჩეული ადამიანების ერთობა, გამოიყენება ძველი აღთქმის ებრაული ტექსტის თარგმანშიც, ე.წ. „სეპტუაგინტაშიც",[4] ხოლო ქართულად ხსენებული ტერმინი ზოგან ითარგმნება, როგორც „შესაკრებელი".

დღევანდელი გაგებით ეკლესიას **სამი** მნიშვნელობა აქვს, რომელიც ქმნის არა სხვაობას ეკლესიის განმარტებისთვის, არამედ წარმოაჩენს იმ სამ ფორმას, რა ფორმითაც ვლინდება ეკლესია თანამედროვე ეპოქაში. **პირველი** მნიშვნელობა ეკლესიისა ზუსტად ის არის, რაც ზემოთ იქნა განხილული: ერთობა ქრისტიანებისა, რომელიც უხილავად ქმნის მაცხოვრის სხეულს.[5] მართლმადიდებელი ეკლესია თავს მიიჩნევს პირდაპირ მემკვიდრედ სარწმუნოების სიმბოლოში („მრწამსში"), მე-9 წევრად აღიარებული „ერთი, წმინდა, კათოლიკე და სამოციქულო ეკლესიისა", ამდენად ეკლესიის ეს პირველი მნიშვნელობა გულისხმობს კათოლიკე, ანუ მსოფლიო ეკლესიას, რომელიც ინახავს, იცავს და აღასრულებს ქრისტეს სჯულს. **მეორე** მნიშვნელობით ეკლესია არის ორგანიზაციული წარმონაქმნი, რომელიც უმეტეს შემთხვევაში მოიაზრება ამა თუ იმ სახელმწიფოს კანონმდებლობის საფუძველზე შექმნილ ან აღიარებულ იურიდიულ პირად, რომელიც მოქმედებს, უპირველესად, საღმრთო სჯულისა და საეკლესიო სამართლის შესაბამისად, ცხადია, სახელმწიფოს

1 The Pocket Oxford Classical Greek Dictionary, Oxford University Press, 2002, 103 (1)

2 პროტოპრესვიტერი *მიხეილ პომაზანსკი*, დოგმატური ღვთისმეტყველება, თბილისი, 2006,192

3 Prof. Dr. *Panteleimon Rodopoulos*, Metropolitan of Tyroloë and Serention, An Overview of Orthodox Canon Law, 2007, 5

4 იქვე, 4

5 პროტოპრესვიტერი *მიხეილ პომაზანსკი*, დასახ. ნაშრომი, იქვე

მიერ დადგენილი კანონების პატივისცემითა და მათი განუხრელი დაცვით. ამის მაგალითად შეგვიძლია დავასახელოთ **საქართველოს ეკლესია, საბერძნეთის ეკლესია, რუმინეთის ეკლესია** და ა.შ. რაც შეეხება ეკლესიის **მესამე** მნიშვნელობას, იგი არის კონკრეტულ ერთ ტაძართან არსებული ქრისტიანების ერთობა, რის გამოც, ხშირად, ამ გაგებით ეკლესია და ტაძარი სინონიმებად გვევლინებიან. მართებული კი უფრო იქნებოდა, რომ ეკლესია (მაგ.: მეტეხის ეკლესია, ანჩისხატის ეკლესია, ვაკის სამების ეკლესია...) ვუწოდოთ და მასში მოვიაზროთ იმ ქრისტიანთა ერთობა, რომელიც ხსენებული ტაძრის მრევლია, ხოლო ნაგებობას ვუწოდოთ — ტაძარი.

ახალი აღთქმის ეკლესიის შექმნის დღედ, მართლმადიდებლური სწავლებით, აღიარებულია სულთმოფენობის დღესასწაული, ანუ დღე ღმრთის ყოვლადწმიდა სულის გარდამოსვლისა.[6] ვამბობთ „ახალი აღთქმის" იმდენად, რამდენადაც რაკი ეკლესია „საღმრთო ერის" ერთობაა, იგი მოიცავს ყველა იმ ადამიანს, ვინც მარადიულად ღმერთთან არის (სასუფეველშია) და დედამიწაზე მცხოვრებ ღმერთთან მყოფ ადამიანებს, ანუ ქრისტიანებს. ამ განმარტებით ეკლესიის წევრია თვით ადამიც, თუმცა არა ახალი აღთქმის პერიოდის. რაც შეეხება ზემომოყვანილ დაყოფას, აღნიშნულს ეფუძნება სწავლება იმის თაობაზე, რომ ეკლესია პირობითად იყოფა ორ — **მებრძოლ** და **მოზეიმე** ეკლესიად,[7] რომელიც არსობრივად **ერთი ეკლესიაა.** ამ მხრივ საგულისხმოა აღმოსავლეთის პატრიარქთა ეპისტოლის მე-10 თავი, რომლის დასაწყისშიც ნათლად არის ახსნილი ქრისტიანული სწავლება ეკლესიის ორი სახის და მისი ერთიანობის შესახებ: „გვწამს ისე, როგორც ნამცნები გვაქვს სარწმუნოება, როგორადაც სახელდებულია, როგორიცაა ის თავის არსში, ე.ი. გვწამს წმიდა, მსოფლიო და სამოციქულო **ეკლესია, რომელიც აერთიანებს ქრისტეს მორწმუნეებს, ვინც უნდა იყვნენ ისინი, - ყველას და ყველგანმყოფთ, რომლებიც ამჟამად იმყოფებიან მიწიერ გზაზე და ჯერაც არ დამკვიდრებულან მამისეულ სასუფეველში.** მაგრამ ერთმანეთში არ უნდა ავურიოთ და არ უნდა გავაიგივოთ ეკლესია ამქვეყნიური და ეკლესია ზეციური,

6 პროტოპრესვიტერი *მიხეილ პომაზანსკი,* დასახ.ნაშრომი, 190

7 Prof. Dr. *Panteleimon Rodopoulos.* დასახ. ნაშრომი, 6

თუნდაც ისე, როგორც ფიქრობს ზოგიერთი ერეტიკოსი, რომ ერთიც და მეორეც თანაარსებობენ, რომ ისინი შეადგენენ ორ სამწყსოს ერთი და იმავე მწყემსმთავრისა - ღმრთისა, ნათელ-ღებულნი არიან ერთი წმინდა სულით. ამგვარი აღრევა უადგილოა და შეუძლებელი, რადგან ერთი იბრძვის და გზად იმყოფება ჯერაც. მეორე კი უკვე ზეიმობს გამარჯვებას, რადგან მიაღწია მამულს და მიიღო ჯილდო მსოფლიო ეკლესიის საფერი".[8]

დაბოლოს, ეკლესიის თვისებანი შეგვიძლია ასე განვმარტოთ:

ეკლესია **ერთია**, ვინაიდან ღმრთის მიმდევრები ერთნი არიან თავიანთი ღმერთის რწმენაში, რაც გამორიცხავს პარალელურად მეორე ეკლესიის არსებობას ანდა ეკლესიის რაიმე არსებითი ნიშნით დაყოფას;

ეკლესია **წმიდაა**, რადგან იგი მაცხოვრის უხილავი სხეულია, მის მიერ არის დაარსებული და მის მიერ იმართება. წმიდაა მასში მყოფი ადამიანებიც, რამეთუ, „თუ პირველნაყოფი... და თუ ფესვი წმიდაა, ასევე — რტონიც" (რომ. 11:16). ისინი, მართალია, ცოდვილნი და ცოდვისადმი მიდრეკილნი არიან, მაგრამ განიწმინდებიან ეკლესიის მიერ და არიან ტაძარნი სულისა წმიდისანი (1 კორ. 6:19);

ეკლესია **კათოლიკეა**,[9] ვინაიდან იგი არ შემოიფარგლება არც დროით და არც სივრცით. მასში მყოფობენ ადამიანები გაჩენის დღიდან, როგორც ხილულად, ისე უხილავად; და

ეკლესია **სამოციქულოა**, რადგან იგი ღმერთმა მოციქულთა მოღვაწეობის შედეგად დაარსდა, მის მიერ მოთხრობილ სჯულს იცავს და მისი სნავლება შენახული აქვს უცვლელად.

საგულისხმოა ისიც, რომ „სარწმუნოების სიმბოლოში აღნიშნული თვისებები: ერთი, წმიდა, კათოლიკე და სამოციქულო - ეხება მებრძოლ ეკლესიას, მაგრამ სრულ დატვირთვას ეს თვისებები ზეციური და მიწიერი ეკლესიების ქრისტეს ერთ სხეულში გაერთიანების გაცნობიერებისას იძენს: ეკლესია ერთია ზეციურ-მიწიერი ერთობით, წმიდა ზეციური-მიწიერი სიწმიდით,

8 იხ.: http://www.orthodoxy.ge/gvtismetkveleba/epistole1.htm

9 „კათოლიკე" ბერძნულად ნიშნავს „საყოველთაოს": The Pocket Oxford Classical Greek Dictionary, Oxford University Press, 2002, 167 (2)

კათოლიკეა და სამოციქულო თავისი უწყვეტი კავშირით მოციქულებსა და ყველა წმიდანთან".[10]

ბ) საეკლესიო სამართალი. რამდენადაც ეკლესია ღმრთის საზოგადოებაა, საეკლესიო სამართალი, ანუ ეკლესიისათვის დადგენილი სამართალი, ღმრთის მიერ ქრისტიანთათვის განნესებული სამართალია. პირველი მცნება, ანუ პირველი კანონი ღმერთმა ადამიანებს ჯერ კიდევ სამოთხეში ყოფნისას დაუწესა: მათ არ უნდა ეჭამათ კეთილისა და ბოროტის შეცნობის ხის ნაყოფი, თორემ მოკვდებობდნენ (დაბ. 2:17). ამ მცნებას დღევანდელი კანონის ფორმაც აქვს: ითვალისწინებს სავალდებულოდ შესასრულებელ წესს და სასჯელს მისი დარღვევისათვის. აქედან მოყოლებული ღმერთი, მუდმივ კავშირშია რა მის მიერ შექმნილ ადამიანთან, სხვადასხვა დროსა და ეპოქაში უდგენს მას კანონებს, ჯერ ზეპირი სახით (მაგ.: მამამთავარ აბრაამის მიმართ დადგენილი წესი წინადაცვეთის თაობაზე (დაბ. 17:10-14), რომელიც ითვალისწინებს სასჯელს შეუსრულებლობისთვის — „უნდა მოიკვეთოს თავის ხალხიდან" (იქვე) და რომელ წესსაც მოგვიანებით აღასრულებს აბრაამი, ისაკის დაბადების შემდეგ (დაბ. 21:4), ხოლო შემდგომ — წერილობითი სახით (გამოსვლათა წიგნი, თავები 25-28, მეორე რჯულის წიგნი და ა.შ.).

დღესდღეობით, **საეკლესიო სამართალი არის იმ ნორმათა ერთობლიობა, რომელიც დადგენილია ღმრთის მიერ და აწესრიგებს ადამიანის სულიერი და ხორციელი ცხოვრების იმგვარ საკითხებს, რაც მნიშვნელოვანია მისი სულიერი ცხოვრების კეთილად წარმართვისათვის და საბოლოოდ, მისი ცხონებისათვის.**

ეკლესიას არ აქვს განზრახვა, რომ მისი სამართალი მოიცავდეს ცხოვრების ყველა სფეროს და მიმართულებას,[11] ვინაიდან:

ა) ცხოვრებისეული მრავალი საკითხია, რომელიც არ არის აუცილებელი მოწესრიგდეს ეკლესიის მიერ: „ხალხიდან ვიღაცამ უთხრა: მოძღვარო, უთხარი ჩემ ძმას, რომ გამიყოს სამკვიდრებელი. ხოლო იესომ მიუგო მას: ვინ დამაყენა მე, კაცო, თქვენს მსაჯულად ანდა გამყრელად?" (ლკ. 12:13-14);

ბ) ეკლესიის თავმა, უფალმა ჩვენმა იესო ქრისტემ თავად გაყო ამქვეყნიური სფეროები მოწესრიგების მხრივ საეკლესიო,

10 პროტოპრესვიტერი *მიხეილ პომაზანსკი*, დასახ. ნაშრომი, 212

11 პროფ.*პანაიოტის ბუმისი*, კანონიკური სამართალი, თბილისი, 2007, 12

ანუ საღმრთო სფეროდ და არასაეკლესიო სფეროდ: „გვითხარი: როგორ გგონია, გვმართებს თუ არა ხარკი ვაძლიოთ კეისარს? ... მაშინ უთხრა მათ: მიაგეთ კეისარს კეისრისა, ხოლო ღმერთს — ღმრთისა" (მთ. 22:17, 21).

აღსანიშნავია ისიც, რომ მიჯნავენ ტერმინებს **„საეკლესიო სამართალი"** და **„კანონიკური სამართალი"**. მიტროპოლიტ პანტელეიმონის (როდოპულოსი) მოსაზრებით „მართლმადიდებელი კათოლიკე ეკლესიის კანონიკური სამართალი, მკაცრი გაგებით, არის ის კანონები და განწესებები, რაც შედის სჯულის-კანონში. ამ თვალსაზრისით კი, კანონიკური სამართალი **განსხვავდება** საეკლესიო სამართლისგან, რომელშიც მოიაზრება ეკლესიის და **სახელმწიფოს** მიერ გამოცემული კანონების ერთობლიობა, რომლებიც აწესრიგებენ ეკლესიის ცხოვრებას".[12] ქართულ რეალობაში საეკლესიო სამართალს და კანონიკურ სამართალს პრაქტიკულად იდენტური მნიშვნელობა აქვს და ისინი სინონიმებად გამოიყენება.

რამდენად შეიძლება ვუწოდოთ საეკლესიო სამართალს საღმრთო ჭეშმარიტება? ქრისტიანული სწავლებით ეკლესიის მოძღვრება, რა თემაზეც არ უნდა იყოს ის, გადმოსცემს საღმრთო სიბრძნეს და არის ყოველგვარი სიმართლის საფუძველი: „ეკლესია ცოცხალი ღმრთისა, ჭეშმარიტების სვეტი და საფუძველი" (1 ტიმ. 3:15). მართებულად აღნიშნავს პროფ. ბუმისი, რომ „კანონიკური სამართლის წყარო არაა „დაცემული" კაცის ბუნების თუ ნების, შეზღუდული ადამიანური შემეცნების გამომხატველი, არამედ, იგი მოიცავს ქრისტეს მიერ გაცხადებულ, საღმრთო ჭეშმარიტებას, რაც ავთენტურად დასტურდება სულიწმიდით ეკლესიის მიერ".[13]

საერო გაგებით თუ შევხედავთ, საეკლესიო სამართალი არის იმგვარი სამართალი, რომელიც მართლმადიდებელ ეკლესიას მიაჩნია ღმრთის მიერ განცხადებულ ნორმათა ერთობლიობად. ეკლესიისთვის არ არის მისი სამართალი იგივე, რაც ეს არის სახელმწიფოსთვის, ვინაიდან ეკლესიას კანონიკური ნორმები ხელთ უპყრია, როგორც მისთვის საღმრთო ნებით მიღებული კანონები და არა შიდა კონსენსუსით დამყარებული სამართ-

12 Prof. Dr. *Panteleimon Rodopoulos*, დასახ. ნაშრომი, 21

13 *პროფ.პანაიოტის ბუმისი*, დასახ. ნაშრომი, 10

ლებრივი წესები. ეკლესია საეკლესიო სამართლით ხელმძღვანელობს, როგორც მისი ნების გარეშე მიღებული, უცდომელი კანონებით და ამდენად, **საეკლესიო სამართალი შეცვლას არ ექვემდებარება.** შეიძლება ცალკეულ შემთხვევაში შეიცვალოს ცალკეული ნორმა,[14] მაგრამ საეკლესიო სამართლის, როგორც ღმრთის სამართლის შეცვლა დაუშვებელია.

გ) საეკლესიო სამართლის ადგილი სამართლის სისტემაში. ზემოთ აღნიშნული თავისებურებების გააზრების შემდეგ, ბუნებრივია, დაისმება კითხვა, რა ადგილი აქვს საეკლესიო სამართალს სამართლის სისტემაში.

თავდაპირველად უნდა აღინიშნოს, რომ „**საეკლესიო სამართლის მეცნიერება არის იურიდიული, და არა საღმრთისმეტყველო.** თუმცა, რამდენადაც საეკლესიო ორგანიზმის წყობა, მის ძირითად ფარგლებში, განისაზღვრება დოგმატური აღმსარებლობითი სწავლებით, რომელიც შეადგენს ღმრთისმეტყველების საგანს, მითითება ეკლესიის დოგმატურ სწავლებაზე აუცილებელია როგორც წყობის მთლიანი სისტემის, ისე ცალკეული ინსტიტუტების გაგებისათვის".[15]

უმართებულოა საეკლესიო სამართალი მივიჩნიოთ სამართლის ერთ-ერთ დარგად და იგი დავაყენოთ, ვთქვათ, ადმინისტრაციული სამართლის, სამოქალაქო სამართლის ან სისხლის სამართლის პარალელურად, რადგან საეკლესიო სამართალი, როგორც რელიგიური სამართალი, არის **სამართლის სისტემა** და არა სამართლის დარგი. ამ მხრივ, საეკლესიო სამართლის პარალელური სისტემებია რელიგიური სამართლის სხვა სისტემები, როგორებიცაა შარიათი (ისლამური სამართალი), ჰალახა (იუდეური სამართალი) და სხვა და არა ზემომოყვანილი დარგები, ვინაიდან საეკლესიო სამართალს თავად აქვს დარგები, რომლებსაც პირობითად შეგვიძლია ვუწოდოთ ეკლესიის სამოქალაქო სამართალი, ეკლესიის შეცოდებათა (სისხლის) სამართალი. აღსანიშნავია, რომ სწორედ ამგვარი პირობითი სახელწოდებებია გამოყენებული ამ სახელმძღვანელოშიც.

რელიგიურ სამართალს ძველ რომში ეწოდებოდა ius sa-

---

14 ამის შესახებ იხ. ამ კარის მე-3 თავის „დ" ქვეთავი, 44

15 *Н. Суворовъ*, Учебникъ церковнаго права, Москва, 1908, 8

crum[16] და იგი შეადგენდა საჯარო სამართლის (ius publicum) შემადგენელ ნაწილს.[17] საგულისხმოა, რომ დღესაც, საეკლესიო სამართალი საჯარო სამართლის ნაწილად მიიჩნევენ,[18] ხოლო საქართველოში იგი არის სახელმწიფოს მიერ აღიარებული, საქართველოს სამოციქულო ავტოკეფალური მართლმადიდებელი ეკლესიის მოქმედი სამართალი.[19]

საეკლესიო სამართალს დღესდღეობით არ აქვს სახელმწიფოს მოქმედი სამართლის სტატუსი, რამდენადაც მართლმადიდებლობა აღარ არის საქართველოს სახელმწიფო რელიგია. ამავე დროს უნდა აღინიშნოს, რომ საეკლესიო სამართალი დღეს გამოსულია კანონგარეშე სტატუსიდან, რაც მას არაოფიციალურად ჰქონდა სსრ კავშირის პერიოდში და, როგორც ზემოთ აღინიშნა, იგი სახელმწიფოს მხრიდან აღიარებულია, როგორც ეკლესიის მოქმედი სამართალი. შესაბამისად, საეკლესიო სამართალი დღეს მოქმედებს და იგი არეგულირებს საზოგადოებრივი ცხოვრების შემდეგ ნაწილებს:

ა) სასულიერო ცხოვრებას: თავისთავად ცხადია, რომ ეკლესიის, ისევე როგორც ნებისმიერი სხვა რელიგიური კონფესიის ექსკლუზიური უფლებამოსილებაა განსაზღვროს სასულიერო ცხოვრების წესები, დაადგინოს კანონები და მათთვის, ვისაც სწამს ამ მოძღვრების, შეასრულოს მნიშვნელოვანი ფუნქცია არა მხოლოდ სასულიერო, არამედ ხშირ შემთხვევაში საერო ცხოვრების დაგეგმვაშიც კი;

ბ) საოჯახო ურთიერთობებს: ქართველი საზოგადოების ტრადიციულობის გათვალისწინებით, ეკლესიამ მნიშვნელოვანწილად დაიბრუნა საოჯახო ურთიერთობების მომწესრიგებლის სტატუსი და ფუნქცია, რაც მას, უნდა აღინიშნოს, რომ თვით კომუნისტური რეჟიმის პირობებშიც კი რაღაც დონეზე შენარჩუნებული ჰქონდა. საგულისხმოა, რომ მოქმედი კანონმდებლობა, კერძოდ, საქართველოს სამოქალაქო კოდექსის მე-2 მუხლის მე-4 ნაწილი და 1332-ე მუხლის პირველი ნაწილი ნებას

16 *მ.გარიშვილი, მ.ხოფერია,* რომის სამართალი, თბილისი, 2013, 23

17 ამის თაობაზე იხ. Prof. Dr. *Panteleimon Rodopoulos*, დასახ. ნაშრომი, 24

18 *ვ.ხუბუა,* სამართლის თეორია, თბილისი, 2004, 205

19 თანახმად საქართველოს სახელმწიფოსა და საქართველოს სამოციქულო ავტოკეფალურ მართლმადიდებელ ეკლესიას შორის კონსტიტუციური შეთანხმების პირველი მუხლის მე-3 პუნქტისა.

რთავენ მოქალაქეებს, გამოიყენონ ჩვეულებით დამკვიდრებული წესები, რაც, საკმაოდ ბევრ შემთხვევაში, დანამდვილებით შეიძლება ითქვას, რომ საეკლესიო წესებია. მაგალითისთვის შეიძლება აღინიშნოს ისიც, რომ საქართველოს სამოქალაქო კოდექსის 1120-ე მუხლით დადგენილი ქორწინების დამაბრკოლებელი გარემოებები საზოგადოებრივ ცხოვრებაში ბევრად უფრო განვრცობილია და აქაც, იგი ძირითადად იმეორებს სწორედ რომ საეკლესიო კანონებით დადგენილ ქორწინების დამაბრკოლებელ გარემოებებს, რაც მოიცავს ნათესაობის უფრო ფართო წრეს, სულიერ ნათესაობას და შეზღუდვებს სასულიერო პირებისათვის;

გ) მიცვალებულთან დაკავშირებულ საკითხებს: მორწმუნე ადამიანისათვის გარდაცვალება ცალსახად მისტიკურ სფეროს განეკუთვნება და ასეთ დროს ყველაზე მეტად იჩენს თავს მისი რელიგიური განწყობები. აღნიშნულიდან გამომდინარე, ამ მნიშვნელოვანი თემატიკის მოწესრიგებას მთლიანად უზრუნველყოფს ეკლესია მათთვის, ვინც მისი მრევლია და ასეთი სახელმწიფოს მოქალაქეთა ძალიან დიდი უმრავლესობაა. ბოლო პერიოდში, ადამიანის გარდაცვალებისთანავე ჭირისუფალთა მიერ იწყება საეკლესიო კანონთა და განწესებათა მოძიება, რათა ყოველივე შესრულდეს ქრისტიანული ჩვეულებების მიხედვით. ამდენად, საეკლესიო სამართალი არათუ მნიშვნელოვან როლს ასრულებს ადამიანთა ცხოვრებაში, არამედ აუცილებელიცაა მისი მთელი რიგი ნორმების ცოდნა;

დ) ცალკეულ სახელმწიფოებრივ საკითხებს: მიუხედავად იმისა, რომ საქართველოს კონსტიტუციის მე-9 მუხლის თანახმად სახელმწიფო და ეკლესია განცალკევებული არიან, ეკლესია მაინც მნიშვნელოვან როლს ასრულებს მთელი რიგი სახელმწიფოებრივი საკითხების განსაზღვრასა თუ გადაწყვეტაში. მაგალითად, საეკლესიო წესები, რომ ქრისტიანული სახელმწიფოს ეროვნულ დროშაზე გამოსახული უნდა იყოს ჯვარი, რომ პატრიარქი განიხილებოდეს, როგორც ქვეყნის ერთ-ერთი უმაღლესი პირი, რომ საეკლესიო დღესასწაულები აღინიშნებოდეს სახელმწიფო დონეზე და მრავალი სხვა, სათანადოდ არის ასახული საქართველოს შესაბამის საკანონმდებლო და კანონქვემდებარე აქტებში.7ყოველივე ზემოთქმულის გათვალისწინებით, შეგვიძლია დავასკვნათ, რომ **საეკლესიო სამართალი არის სა-**

მართლის სისტემა, რომელიც არის არა სამართლის ისტორიის ნაწილი, არამედ წარმოადგენს მოქმედ სამართალს, რომელიც აწესრიგებს მთელ რიგ მნიშვნელოვან საზოგადოებრივ საკითხებს და გავლენას ახდენს არაერთ სახელმწიფოებრივ სფეროზე.

დ) საეკლესიო სამართლის მიმართება ღმრთისმეტყველებასთან. როგორც ზემოთაც აღინიშნა, მიუხედავად იმისა, რომ საეკლესიო სამართალი თავად სამართლისმცოდნეობის მეცნიერების ნაწილია, იგი ძალზედ მჭიდროდ არის დაკავშირებული ღმრთისმეტყველებასთან და მისი ბევრი ინსტიტუტი სწორედ რომ საეკლესიო მოძღვრებით განიმარტება.

მშვენიერი შედარება მოჰყავს ამერიკელ მართლმადიდებელ მღვდელს, დოქტორ პატრიკ ვისკუზოს საეკლესიო სამართლისა და ღმრთისმეტყველების ურთიერთმიმართების თაობაზე: „კანონიკურ სამართალთან მიმართებით არსებობს ორი ძირითადი შეცდომა. ერთი შეცდომაა კანონთა საღმრთო ბუნების იმდენად გაზვიადება, რომ ისინი ჩაითვალონ ჭეშმარიტების სრულყოფილ გამოხატულებად ნებისმიერ დროში, კონტექსტის მიუხედავად, რაც შეიძლება აღიწეროს, როგორც კანონიკური მონოფიზიტობა. მეორე კი არის ღმრთაებრივის ადამიანურისგან გამოყოფა, რაც გულისხმობს მთელი კანონიკური სამართლის ისტორიულად განპირობებულად მიჩნევას და ჭეშმარიტების ფლობის მხოლოდ უხილავი ეკლესიისათვის მიკუთვნებას. ეს შეიძლება დახასიათდეს, როგორც კანონიკური ნესტორიანიზმი.

ქალკედონიური მიდგომა კი ისაა, რომ მივიჩნიოთ კანონები საღმრთო წყაროდან მომდინარედ, რომლებიც ფლობენ ისტორიულ და ღმრთაებრივ ბუნებას და წარმოადგენენ ჭეშმარიტების განხორციელებას დროითი და ისტორიული გარემოებების გათვალისწინებით".[20]

რაც შეეხება საეკლესიო სწავლებას ამ საკითხთან დაკავშირებით, მიღებულია, რომ „დოგმატებად იწოდებოდეს ქრისტიანული სწავლების, სარწმუნოების ჭეშმარიტებანი. რაც შეეხება კანონს, ესა საეკლესიო მოწყობის, მისი მართვის, სახარებისა და სამოციქულო სწავლების ზნეობრივი საფუძვლებიდან გამომდინარე საეკლესიო იერარქიის, მღვდელმსახურთა და თი-

20 *Patrick Viscuso*, Orthodox Canon Law, A Casebook for Study, Brookline, 2006, 4-5

თოეული ქრისტიანის მოვალეობათა განწესი".[21]

მიტროპოლიტი *პანტელეიმონი (როდოპულოსი)* მსჯელობს რა საეკლესიო სამართლისა და თეოლოგიის ურთიერთმიმართების საკითხებზე, აღნიშნავს, რომ საეკლესიო სამართლის სრულად გააზრებისათვის აუცილებელია თეოლოგიის 7 დარგის ცოდნა და გამოყენება, როგორც საეკლესიო კანონების განსამარტად, ისე მათი დებულებებით ხელმძღვანელობისათვის ყოველდღიურ ცხოვრებაში. ეს დარგებია: ეგზეგეზა, ანუ წმინდა წერილის, როგორც საეკლესიო სამართლის უმთავრესი წყაროს განმარტება; ეკლესიის ისტორია, რომელიც უმნიშვნელოვანესია თითოეული საეკლესიო კანონის მიღების წინა პერიოდის გასათვალისწინებლად, რაც ხელს შეუწყობს კანონის მიზნის სრულად გააზრებას; დოგმატები, რაც აღწერს ეკლესიის მოძღვრებათა საფუძვლებს და ხელს უწყობს კანონთა გაგებას; ქრისტიანული ეთიკა, რომელიც კანონიკური სამართლის მომიჯნავე დარგია და ერთ მთლიანობას ქმნის მასთან ერთად; პატროლოგია და ქრისტიანული ლიტერატურა; ლიტურგიკა, რომელიც განსაზღვრავს საეკლესიო ცხოვრების მნიშვნელოვან მომენტებს და აუცილებელია მთელი რიგი საეკლესიო დებულების გააზრებისათვის და სამოძღვრო თეოლოგია, რომელიც განსაზღვრავს საფუძვლებს მწყემსსა და სამწყსოს შორის ურთიერთობებისათვის.[22]

დასკვნის სახით უნდა აღინიშნოს, რომ **საეკლესიო სამართალი, მართალია, მეცნიერების ცალკე დარგია, მაგრამ იგი იმდენად მჭიდრო კავშირშია ღმრთისმეტყველებასთან, რომ ფართო გაგებით ქმნის ერთობლიობას მასთან, რამდენადაც ისიც, მსგავსად ღმრთისმეტყველებისა, გამომხატველია, გამომეტყველია საღმრთო სიბრძნისა.**

---

21 პროტოპრესვიტერი *მიხეილ პომაზანსკი,* დასახ. ნაშრომი, 5-18

22 Prof. Dr. *Panteleimon Rodopoulos.* დასახ. ნაშრომი, 29

ა) წყაროთა კლასიფიკაცია. საეკლესიო სამართლის წყაროთა განსაზღვრება მჭიდროდ არის დაკავშირებული საეკლესიო სამართლის, როგორც რელიგიური სამართლის სისტემის გააზრებასთან.

რელიგიური სამართლის ნებისმიერი სისტემისათვის დამახასიათებელია რამდენიმე სპეციფიკა, რაც საერო სამართალს არ აქვს. ესენია:

ა) საღმრთო ნება, როგორც უმთავრესი კანონმდებელი: საეკლესიო სამართალში უმთავრესი წყარო სჯულდებისა არის სამპიროვანი და ერთარსება ღმერთის ნება, რომელიც გვევლინება სხვადასხვა ფორმით, მაგრამ იგი ასეთად აღიარებულია ეკლესიის, როგორც თავად ღმერთის ინსტიტუციის მიერ. ამიტომ, ეკლესია ყოველწამს უსმენს და ყურს უგდებს მხოლოდ ამ ნებას;

ბ) უმაღლესი წერილობითი წყარო — წმინდა წერილი: საეკლესიო სამართალშიც, ისევე როგორც იუდეურ და ისლამურ სამართალში, მთავარი წერილობითი წყარო არის წმინდა წერილი. იგი, ცნობილია, რომ თავის მხრივ, არ არის იურიდიული დოკუმენტი, რის გამოც აუცილებელი ხდება მისი განმარტება და სხვა კანონებში თუ განწესებებში ასახვა;

გ) რწმენა იმქვეყნიური სამყაროსი: ეს რწმენა არ არის მხოლოდ პირადი რელიგიური აღქმადობის ნაწილი. იმქვეყნიური სამყაროს რწმენა არეკლილია საეკლესიო სამართალშიც და მას ეფუძნება „საღმრთო მსჯავრის", „იმქვეყნიური მისაგებლის", „გარდაცვლილის წმინდად შერაცხვის", „სიკვდილის შემდეგ ანათემის" და სხვა მსგავსი ინსტიტუტი, რაც მოითხოვს რწმენას იმისა, რომ ფიზიკური გარდაცვალების შემდეგ ადამიანის სული აგრძელებს მარადიულ არსებობას.

საეკლესიო სამართლის წყაროები გადმოცემის ფორმის მხრივ იყოფა **წერილობით** და **დაუწერელ**, ხოლო მნიშვნელობის მხრივ **ძირითად** და **მეორეულ** წყაროებად.

წერილობითია საეკლესიო სამართლის წყაროთა უმრავლესობა. წმინდა წერილს, მოციქულთა და კრებათა კანონებს, ეპისტოლარულ კანონებს და კანონთა კრებულებს ვუწოდებთ წერილობით წყაროებს, ხოლო საეკლესიო გარდამოცემას — დაუწერელ წყაროს.

რაც შეეხება მნიშვნელობას, წმინდა წერილს და დიდ სჯულისკანონში შემავალ წყაროებს ეწოდება საეკლესიო სამართლის ძირითადი წყაროები, ხოლო დიდი სჯულისკანონის მიღმა არსებულ, ცალკეული საეკლესიო მოღვაწეების კანონებს, ადგილობრივი კრებების განჩინებებს, სხვადასხვა საეკლესიო კრებულებს — ეწოდება მეორეული წყაროები.[23]

ბ) წმინდა წერილი. წმინდა წერილი, იგივე ბიბლია[24] არის ქრისტიანული სარწმუნოების მთავარი წერილობითი ძეგლი, ქრისტიანული სარწმუნოების დოგმატური მოძღვრების საფუძველი და საეკლესიო სამართლის მთავარი წყარო. „წმინდა წერილში იგულისხმება ღვთივსულიერი წიგნები, რომლებიც წმინდა წინასწარმეტყველთა და მოციქულთა მიერ სულიწმიდის კარნახით დაიწერა", აღნიშნულია პროტოპრესვიტერ *მიხეილ პომაზანსკის* „დოგმატურ ღმრთისმეტყველებაში".[25]

ეკლესიისთვის წმინდა წერილი არის უმაღლესი წიგნი სჯულდებისა, კანონიკისა და მოძღვრებისა. იმის მიუხედავად, რომ ბიბლია არ შექმნილა, როგორც საეკლესიო საკანონმდებლო ძეგლი, მას ეკლესია იყენებს არა მხოლოდ როგორც საეკლესიო სამართლის საფუძველსა და წყაროს, არამედ როგორც ეკლესიისთვის მოქმედი წესების კრებულს. „ეკლესია, როგორც წმინდა წერილის ავთენტური განმმარტებელი, მისგან ქმნის საეკლესიო კანონმდებლობის პრინციპებს. წმინდა წერილის ის აკრძალვები, რომლებიც ეხება რწმენის ფუნდამენტურ ჭეშმარიტებებს და საეკლესიო მმართველობას, მუდამ მიღებულია ეკლესიის მიერ, რომელიც მათ, როგორც კანონებს, ინახავს აბსოლუტური ძალმოსილებით".[26]

წმინდა წერილის წიგნებს, რომლებიც ეკლესიის მიერ შეწყნარებულია, როგორც საღმრთო ნებით გარდამოვლენილი წიგნები, სხვაგვარად **კანონიკურ წიგნებს** უწოდებენ. კანონიკური წიგნები მათ ეწოდებათ იმის გამო, რომ ეკლესიამ განიხილა რა საღმრთოდ წოდებული ყველა წიგნი, მათგან ისინი, რომლებიც

---

23 აღნიშნულის თაობაზე იხ. *პანაიოტის ბუმისი,* დასახ. ნაშრომი, 27-28 და Prof. Dr. *Panteleimon Rodopoulos,* დასახ. ნაშრომი, 31-34

24 ბერძნულად ნიშნავს „წიგნებს".

25 პროტოპრესვიტერი *მიხეილ პომაზანსკი*, დასახ. ნაშრომი, 10

26 Prof. Dr. *Panteleimon Rodopoulos.* დასახ. ნაშრომი, 35

მიიჩნია უცდომლად, შეურყვნელად და საღმრთო ჭეშმარიტების სრულად გადმომცემად, დაამტკიცა საეკლესიო **კანონებით**, ორჯერ: მოციქულთა 85-ე და მეხუთე-მეექვსე მსოფლიო კრების მე-2 კანონებით.

ზემოაღნიშულის განხილვის შემდეგ უნდა აღინიშოს, რომ წმინდა წერილი შედგება ორი მთავარი ნაწილისგან — ძველი და ახალი აღთქმისაგან. უნდა აღინიშნოს, რომ ქრისტიანთა ბიბლიის მხოლოდ პირველ ნაწილს, რომელსაც ჩვენ „ძველ აღთქმას" ვუწოდებთ, თავის წმინდა წერილად აღიარებს იუდეური სარწმუნოება და მას „თანახი" ეწოდება.[27]

თუ ახალ აღთქმაში ცალსახად არის აღიარებული, რომ სულ **27 წიგნი** შედის, ამას ვერ ვიტყვით ძველ აღთქმაზე. იუდეური ტრადიციით აღიარებულია, რომ თანახში, ანუ ძველ აღთქმაში შედის 22 წიგნი, რაც პირობითად აღებულია ებრაული ანბანის ასოთა რაოდენობით.[28] რაც შეეხება ქრისტიანულ ტრადიციას, ბერძნული ეკლესია აღიარებს ძველი აღთქმის 45 წიგნს,[29] სლავური ეკლესიები — 50 წიგნს,[30] ხოლო საქართველოს სამოციქულო მართლმადიდებელი ეკლესია აღიარებს **51 წიგნს,** დამატებით მეოთხე მაკაბელთა წიგნს.[31] თუმცა, საგულისხმოა, რომ ყველა ადგილობრივი მართლმადიდებელი კანონიკურად მიიჩნევს მოციქულთა კანონებში მითითებულ 45 წიგნს.

ძველი და ახალი აღთქმის წიგნები პირობითად იყოფა 4 კატეგორიად: სჯულის წიგნები, ისტორიული წიგნები, სამოძღვრო წიგნები და წინასწარმეტყველთა წიგნები.

სჯულის წიგნებს ძველი აღთქმიდან განეკუთვნება ე.წ. მოსეს ხუთწიგნეული (იუდეური თორა), ანუ დაბადების, გამოსვლათა, ლევიანთა, რიცხვთა და მეორე სჯულის წიგნები, ხოლო ახალი აღთქმიდან — 4 სახარება (მათესი, მარკოზის, ლუკასი და იოანესი).

---

27 „თანახი" არის ძველი აღთქმის წიგნების სამი კატეგორიის ინიციალებით შედგენილი სიტყვა: თ-ნ-ხ — თორა (სჯული), ნევიიმ (წინასწარმეტყველნი), ქ(ხ)ეტუვიმ (წერილნი).

28 პროტოპრესვიტერი *მიხეილ პომა ზანსკი*, დასახ. ნაშრომი, 10

29 *პანაიოტის ბუმისი*, დასახ. ნაშრომი, 29

30 Протоиерей *Владислав Цыпин*, Курс церковного права, Учебное пособие, Клин, 2002, 50

31 ბიბლია, 2013, 754-767

ისტორიული წიგნები ძველ აღთქმაში ბევრია (ისუ ნავესი, მსაჯულთა, 4 მეფეთა...), ხოლო ახალ აღთქმაში მხოლოდ ერთი — მოციქულთა საქმეები.

სამოძღვრო წიგნებს ძველ აღთქმაში ქმნიან იგავთა, ეკლესიასტე, ქებათა ქება, სიბრძნე სოლომონისა და სხვა წიგნები, ხოლო ახალ აღთქმაში — იაკობის, პეტრეს, იოანეს და იუდას კათოლიკე ეპისტოლეები და პავლე მოციქულის ეპისტოლეები ცალკეული ქალაქებისა და მოწაფეების მიმართ.

რაც შეეხება, **წინასწარმეტყველთა წიგნებს**, ძველ აღთქმაში აღნიშნული წიგნებიც მრავლადაა (ესაიას, იერემიას, მალქაიას, ზაქარიას, ეზეკიელის, დანიელის), ხოლო ახალ აღთქმაში მხოლოდ ერთი წიგნია ამგვარი — გამოცხადება (აპოკალიფსი) იოანესი.

„ძველი აღთქმისა და ახალი აღთქმის წიგნთა ავტორიტეტი ქრისტეს ეკლესიაში ერთგვაროვანი არ არის".[32] მათი მიზანი არ ყოფილა ერთი და იგივე. ქრისტიანული რწმენა მიიჩნევს, რომ ძველი აღთქმა იყო მზადება ებრაელი ერისა აღთქმული მესიის, იესო ქრისტეს მისაღებად, ხოლო ახალი აღთქმა არის ღმრთის მიერ მოცემული ბოლო აღთქმა, საყოველთაო აღთქმა, რომელიც მოწოდებულია ყველა ერისათვის დროის და გეოგრაფიული არეალის მიუხედავად. ძველი აღთქმა და ახალი აღთქმა ერთმანეთს **არ ეწინააღმდეგება**. როგორც ნეტარი ავგუსტინე მართებულად აღნიშნავს „ახალი აღთქმა დაფარულია ძველში, ხოლო ძველი აღთქმა იხსნება ახალში".[33] აუცილებელია აღინიშნოს მაცხოვრის სიტყვები: „ნუ გგონიათ, თითქოს მოვედი სჯულის, გინდა წინასწარმეტყველთა გასაუქმებლად. გასაუქმებლად კი არ მოვედი, არამედ აღსასრულებლად" (მთ. 5:17). მნიშვნელოვანია ის ცვლილებებიც ძველ აღთქმაში, რაც მოსდევს მაცხოვრის ამ სიტყვებს და რომლითაც, მართლაც, არათუ უქმდება ძველ აღთქმაში მოცემული კანონი, არამედ პირიქით, უფრო მეტად სიღრმისეულად მოითხოვს მათ დაცვას და ვრცელდება ადამიანის ცხოვრების უფრო ფართო ნაწილზე. ქვემოთ მოყვანილ ციტატებში ჯერ მოხსენიებულია ძველი აღთქმის კანონი, ხოლო მას მოსდევს ახალი აღთქმის მიერ დადგენილი ახალი წესი:

---

32 Протоиерей *Владислав Цыпин*, დასახ. ნაშრომი, 50

33 ციტატა წიგნიდან: Протоиерей *Владислав Цыпин*, დასახ. ნაშრომი, იქვე

„თქვენ გსმენიათ წინაპართა მიმართ თქმული: არა კაც ჰკლა; ხოლო ვინც მოჰკლავს სამართალში უნდა მიეცეს.

მე კი გეუბნებით თქვენ: ვინც უმიზეზოდ ურისხდება თავის ძმას, სამართალში უნდა მიეცეს; ხოლო ვინც ეტყვის თავის ძმას: რაკა, სინედრიონს უნდა წარუდგეს; და ვინც ეტყვის თავის ძმას: შლეგო, ცეცხლის გეენაში ჩავარდეს" (მთ. 5:21-22);

„თქვენ გსმენიათ წინაპართა მიმართ თქმული: არა იმრუშო.

ხოლო მე გეუბნებით თქვენ: ყველამ, ვინც ნდომით შეხედა ქალს, უკვე იმრუშა მასთან საკუთარ გულში" (მთ. 5:27-28);

„ესეცა თქმულა: ვინც გაუშვებს თავის ცოლს, უნდა მისცეს გაყრის წერილი.

ხოლო მე გეუბნებით თქვენ: ვინც გაუშვებს თავის ცოლს სიძვის მიზეზის გარეშე, ამრუშებს მას, და ვინც განაშვებს შეირთავს, მრუშობს" (მთ. 5:31-32);

„კვლავაც გსმენიათ წინაპართა მიმართ თქმული: ნუ დაიფიცავ ტყუილად, არამედ შეუსრულე უფალს შენი ფიცი.

ხოლო მე გეუბნებით თქვენ: სულაც ნუ დაიფიცავ: ნურც ცას, ვინაიდან ღმერთის ტახტია; ნურც მიწას, ვინაიდან მისი ტერფების კვარცხლბეკია; ნურც იერუსალიმს, ვინაიდან დიდი მეუფის ქალაქია. ნურც შენს თავს დაიფიცავ, ვინაიდან არ შეგიძლია არც ერთი ღერი თმის გათეთრება ან გაშავება. არამედ თქვენი სიტყვა იყოს: ჰო, ჰო; და - არა, არა; ვინაიდან რაც ამაზე მეტია, ბოროტისმიერია (მთ. 5:33-37);

„თქვენ გსმენიათ, რომ თქმულა: თვალი თვალისა წილ და კბილი კბილისა წილ.

ხოლო მე გეუბნებით თქვენ: ნუ აღუდგებით წინ ბოროტს: არამედ ვინც შემოგკრას მარჯვენა ყვრიმალში, მეორეც მიუშვირე მას. და თუ ვინმეს სურს გიჩივლოს და წაგართვას შენი პერანგი, მიეცი მას მოსასხამიც (მთ. 5:38-40);

„თქვენ გსმენიათ, რომ თქმულა: გიყვარდეს მოყვასი შენი და გძულდეს მტერი შენი.

ხოლო მე გეუბნებით თქვენ: გიყვარდით თქვენი მტერნი; დალოცეთ თქვენი მაწყევარნი; კეთილი უყავით თქვენს მოძულეთ და ილოცეთ თქვენსავ მდევნელთა და შეურაცხმყოფელთათვის. რათა იყოთ შვილნი თქვენი ზეციერი მამისა, ვისაც თავისი მზე ამოჰყავს კეთილთა და ბოროტთათვის და წვიმას უგზავნის მარ-

თალთაც და უსამართლოთაც (მთ. 5:43-45).

გ) წმინდა გარდამოცემა. საეკლესიო სამართლის წყაროთა კლასიფიკაციისას ცალკე ფორმად აღინიშნა ე.წ. დაუწერელი წყაროები. როგორც მოყვანილი ციტატიდან ირკვევა, დაუწერელი სჯული დაწერილ სჯულზე ძველია. „მაშ ასე, ძმებო, მტკიცედ იდექით და გეპყრათ გადმოცემები, რომლებიც გისწავლიათ ჩვენი **სიტყვით** თუ წერილით" (2 თეს. 2:15), ბრძანებს პავლე მოციქული და ამით სავალდებულოდ აცხადებს როგორც წმინდა წერილს, ისე წმინდა გარდამოცემას და მეტიც, გარდამოცემას (სიტყვას) წერილზე წინ ასახელებს. ამდენად, საეკლესიო სამართლის წყაროთა იერარქიაში წმინდა წერილს და წმინდა გარდამოცემას **ერთად უკავიათ პირველი ადგილი**.

მე-7 მსოფლიო საეკლესიო კრების დოგმატი წმინდა გარდამოცემას შემდეგნაირად აღიარებს: „ვიცავთ წერილობით ან **დაუწერლად** ჩვენთვის დადგენილ, არა ახალშემოსულ საეკლესიო გადმოცემებს",[34] რითიც ეკლესია აღიარებს არა ახლად მოგონილ ან შემუშავებულ გარდამოცემას, არამედ იმას, რაც ძველია და მოციქულთაგან მომდინარეობს.

საგულისხმოა *ბასილი დიდის* ეპისტოლე ნეტარი ამფილოქესადმი, კერძოდ ოცდამეშვიდე თავი „სულიწმიდის შესახებ", სადაც წმინდა მღვდელმთავარი ჩვეული მჭევრმეტყველებით აღწერს გარდამოცემის მნიშვნელობას ეკლესიისათვის: „ეკლესიის მიერ მიღებულ დოგმატებსა და ქადაგებათაგან ზოგი წერილობითი მითითების სახით, ზოგიერთი კი მოციქულთა გადმოცემიდან საიდუმლო მემკვიდრეობით მივიღეთ. ორივეს ღვთისმსახურების **თანაბარი ძალა აქვს**. ამას ვერავინ შეეწინააღმდეგება, თვით საეკლესიო დადგენილებებში ნაკლებად განსწავლულიც კი. რადგანაც, თუ თითქოსდა ნაკლებმნიშვნელოვან დაუწერელ ჩვეულებათა უარყოფას გავბედავთ, ამით უეჭველად შევბღალავთ სახარებაში ყველაზე მთავარს. მეტიც, სამოციქულო ქადაგებებიდან უშინაარსო, ცარიელი სახელი დაგვრჩება. მაგალითად, ჯერ გავიხსენოთ პირველი და ყველასთვის საერთო: ვინ გვასწავლა წმიდა წერილში, რომ უფალი ჩვენი იესო ქრისტეს სახელზე მვედრებელნი **პირჯვარს** უნდა იწერდნენ? რომელი წმიდა წერილი გვასწავლის, რომ ლოცვის დროს

34 დიდი სჯულისკანონი, რედ. *ექვთიმე კოჭლამა ზაშვილი*, თბილისი, 2009, 8

პირი **აღმოსავლეთისაკენ** ვიბრუნოთ? რომელმა წმიდანმა დაგვიტოვა წერილობით მოხმობის სიტყვები ევქარისტიული პურის და სასმელის კურთხევისას?! ჩვენ **არ ვკმაყოფილდებით** იმ სიტყვებით, რომლებიც სახარებასა და სამოციქულოშია ნახსენები. მანამდეც და შემდგომაც წარმოვთქვამთ დაუწერელი სწავლებიდან მიღებულ სიტყვებსაც, რომელთაც საიდუმლოთა აღსრულებაში დიდი ძალა აქვთ. ასევე - რომელი წმიდა წერილით ვაკურთხებთ წყალს, საცხებ ზეთს ან თვით მოსანათლავ ადამიანს?! განა დაფარული და საიდუმლო გადმოცემით არა?! კიდევ რა - რომელმა დაწერილმა სიტყვამ გვასწავლა ზეთისცხება, საიდან მოდის ნათლობასთან დაკავშირებული **სამჯერ შთაფლვა** წყალში ადამიანისა, რომელი წერილიდან იქნა აღებული სატანასა და მისი ანგელოზების განგდება და სხვა?! იმ საჯაროდ ართქმული და დაფარული სწავლებიდან ხომ არა, რომელიც ჩვენმა მამებმა უსიტყვოდ, ცნობისმოყვარეთაგან მიუწვდომლად შეინახეს?! ისინი საფუძვლიანად იყვნენ მომზადებულნი, **დუმილით დაეცვათ** საიდუმლოთა სიწმიდე. სხვანაირად რა უწესობა იქნებოდა, წერილობით განეცხადებინათ სწავლება მასზედ, რისი შეხედვის ნებაც არ ჰქონდათ უნათლავთ?!"[35]

წმინდა გარდამოცემის უმრავლესი ნაწილი დღეს უკვე წერილობით გვაქვს, მსოფლიო საეკლესიო კრებათა მიერ მიღებული დოგმატებისა და კანონების, აგრეთვე ეკლესიის ცნობილი მოღვაწეების ნაწერების სახით, თუმცა აღნიშნული არ აკნინებს მის განუზომელ მნიშვნელობას და მის თანასწორ სტატუსს წმინდა წერილთან.[36]

დ) მოციქულთა კანონები. მართლმადიდებელი ეკლესია აღიარებს მოციქულთა 85 კანონს. მოციქულთა აღნიშნული კანონების ავტორები თავად მოციქულები არ არიან,[37] თუმცა ეკლესიას ისინი ხელთ უპყრია, როგორც მოციქულთა მიერ შექმნილი კანონები და მათ შესაბამის პატივს მიაგებს. მეხუთე-მეექვსე მსოფლიო კრების მე-2 კანონში აღნიშნულია: „ფრიად კეთილად და ყოვლად სასწრაფოდ ადგენს ეს წმინდა კრება, რათა

---

35 ციტატა წიგნიდან: *პროტოპრესვიტერი მიხეილ პომაზანსკი*, დასახ. ნაშრომი, 13-14, იხ. აგრეთვე, დიდი სჯულისკანონი, 390-391

36 Prof. Dr. *Panteleimon Rodopoulos*, დასახ. ნაშრომი, 37

37 Prof. Dr. *Panteleimon Rodopoulos*, დასახ. ნაშრომი, 40

ამიერიდან მტკიცედ და შეუცვლელად დარჩეს ჩვენი სულისა და ვნებათა საკურნებლად ჩვენს წინამორბედ წმინდა და ნეტარ მამათა მიერ შეწყნარებული და ჩვენთვის **მოციქულთა სახელით მოცემული** ოთხმოცდახუთი კანონი".[38]

არსებობს არაერთი მოსაზრება მოციქულთა კანონების ავტორთან დაკავშირებით. თუმცა, იმის მიუხედავად, რომ ისინი უშუალოდ მაცხოვრის მოწაფეთა ხელით არ დაწერილა, „ძველთაგანვე მოციქულთა კანონები განიხილებოდა როგორც სამოციქულო გადმოცემის ნაწილი. მისით დღესაც იწყება მართლმადიდებელი ეკლესიის კანონიკური კოდექსი".[39]

მოციქულთა კანონებით განსაზღვრულია: ნათლობის შესრულების წესი (49-ე კანონი), საეკლესიო ხელისუფლების პატივგება (34-ე კანონი), სამღვდელო პირთა ხელდასხმის წესი (1-ლი და მე-2 კანონები), ეშმაკეულთა და წარმართობიდან ახლადმოქცეულთა თავისებურებანი (79-ე და მე-80 კანონები), ეკლესიისა და სახელმწიფოს ურთიერთობათა ფარგლები (30-ე და 84-ე კანონები), საღმრთო წირვის შესრულების წესი (მე-3, მე-4 და 71-ე კანონები), სასამართლო-საპროცესო ნორმები (74-ე და 75-ე) და მრავალი სხვა. მოციქულთა კანონები შედის მართლმადიდებელი ეკლესიის ყველა კანონიკურ კრებულში.

ე) მსოფლიო საეკლესიო კრებათა კანონები. დოგმატური ღმრთისმეტყველებით აღიარებულია, რომ „ეკლესიის უზენაესი სახელისუფლო ორგანო და ავტორიტეტი არის ეპისკოპოსთა კრება: ადგილობრივ ეკლესიაში იგი ადგილობრივი ეპისკოპოსებისაგან დგება, ხოლო **მსოფლიო საეკლესიო კრებებში** მთელი ეკლესიის ეპისკოპოსები მონაწილეობენ".[40] მაშასადამე, მსოფლიო საეკლესიო კრება არის ეკლესიის უზენაესი და უმაღლესი ხელისუფლება.

მსოფლიო კრება არის „ეკლესიის ეპისკოპოსთა თავყრილობა ერთ ადგილას, საიმისოდ, რომ იბჭონ და მიიღონ საერთო გადაწყვეტილება იმგვარ საკითხებზე, რომლებიც ეხება ეკლესიის სისავსეს".[41]

---

38 დიდი სჯულისკანონი, 235

39 Протоиерей *Владислав Цыпин*, დასახ. ნაშრომი, 50

40 პროტოპრესვიტერი *მიხეილ პომაზანსკი*, დასახ. ნაშრომი, 222

41 Prof. Dr. *Panteleimon Rodopoulos*, დასახ. ნაშრომი, 136

იმისათვის, რომ საეკლესიო კრება აღიარებულ იქნეს მსოფლიო კრებად, აუცილებელია, რომ არსებობდეს მსოფლიო კრების **გარეგნული** და **შინაგანი** ნიშნები.[42] მსოფლიო კრებისთვის **გარეგნული** ნიშნებია:

ა) მსოფლიო კრებაში მონაწილეობა უნდა მიიღოს მართლმადიდებელი ეკლესიის **ყველა მღვდელმთავარმა**, ხოლო თუ ეს არ ხერხდება, მაშინ მათ უნდა წარადგინონ თავიანთი მოსაზრებები ყველა განსახილველ საკითხზე;

ბ) კრებაზე მონაწილეთა **რაოდენობა** არსებითი არ არის. მთავარია ეკლესიის სრული სისავსის მონაწილეობა;

გ) კრებაზე მიღებული გადაწყვეტილებები უნდა **აღიაროს** ყველა ადგილობრივმა ეკლესიამ.

რაც შეეხება **შინაგან** ნიშნებს, ესენია:

ა) კრებაზე განხილულ უნდა იქნეს **საყოველთაო**-საქრისტიანო საკითხები;

ბ) კრების გადაწყვეტილება უნდა **შეესაბამებოდეს** წმინდა წერილს და წმინდა გარდამოცემას.[43]

ყოველივე ზემოაღნიშნულის გათვალისწინებით და შემდეგ, მიიჩნევა, რომ „მსოფლი კრების დადგენილებანი უცდომელია და მოიცავენ უზენაეს ძალმოსილებას, რადგანაც გამოხატავენ ქრისტიანული ეკლესიის უცდომელობას „რომელ არს ეკლესიაი ღმრთისა ცხოველისაი, სუეტი და სიმტკიცე ჭეშმარიტებისაი" (1 ტიმ. 3:15).[44] მათ ავტორიტეს მსოფლიო კრებები „იხვეჭენ თვით ღმრთაებრივი სამართლით" და არ საჭიროებენ საკუთარ დადგენილებათა დამოწმებას ნებისმიერი საეკლესიო ხელისუფალის ან სახელმწიფო მმართველის მიერ".[45]

მართლმადიდებელი ეკლესია აღიარებს **შვიდ მსოფლიო საეკლესიო კრებას**.

პირველი მსოფლიო საეკლესიო კრება მოწვეულ იქნა 325 წელს, ქ. ნიკეაში. მასში მონაწილეობა მიიღო 318-მა ეპისკოპოსმა. კრების მთავარი განსახილველი საკითხი იყო „მივიჩნიოთ თუ

---

42 *პანაიოტის ბუმისი*, დასახ. ნაშრომი, 136-137

43 *პანაიოტის ბუმისი*, დასახ. ნაშრომი, 146-147

44 ციტატა ახალქართულად: „რომელიც არის ეკლესია ცოცხალი ღმრთისა, ჭეშმარიტების სვეტი და საფუძველი"

45 *პანაიოტის ბუმისი*, დასახ. ნაშრომი, 149

არა ძე ღმრთისა ღმერთად, რომელიც თანასწორი იქნება მამა ღმერთისა, თუ ვაღიაროთ იგი ქმნილებათა შორის სრულყოფილად ან კიდევ მივიჩნიოთ ღმერთად, მაგრამ ღირსებით არა თანასწორად მამისა".[46] პირველ მსოფლიო კრებაზე მიღებულ იქნა სულ 20 კანონი.

მეორე მსოფლიო საეკლესიო კრება გაიმართა კონსტანტინოპოლში, 381 წელს. კრებაში მონაწილეობდა 150 ეპისკოპოსი. მსოფლიო კრებამ განიხილა *მაკედონიოს კონსტანტინოპოლელის* მწვალებლობა იმის თაობაზე, რომ თითქოს სულიწმიდა არის არა ერთარსება სამპიროვანი ღმერთის მესამე პირი, არამედ ღმრთის ქმნილება.[47] მსოფლიო კრებამ მიიღო **სარწმუნოების სიმბოლოს** („მრწამსის") საბოლოო რედაქცია, რომელსაც დღესაც იყენებს ყოველდღიურად მართლმადიდებელი ეკლესია. კრებაზე აგრეთვე მიღებულ იქნა 7 კანონი. მათგან მნიშვნელოვანია მე-6 კანონი, რომელიც ადგენს საპროცესო ნორმებს საქმის აღძვრისა და განხილვისათვის.[48]

მესამე მსოფლიო საეკლესიო კრება მოწვეულ იქნა 431 წელს, ქ. ეფესოში და იგი განიხილავდა *ნესტორის* სწავლებას იმის თაობაზე, რომ ქრისტეში განყოფილი იყო ღმრთაებრივი და ადამიანური არსება და იგი იყო არა ორბუნებოვანი, მაგრამ ერთი არსება, არამედ — ორი. კრებაში მონაწილე 200-მა ეპისკოპოსმა მიიღო ე.წ. 12 ანათემა *ნესტორის* მიმართ და 8 კანონი.[49]

მეოთხე მსოფლიო საეკლესიო კრება მოწვეულ იქნა ქ. ქალკედონში, 451 წელს. მასში მონაწილეობდა 650 მამა. კრების მთავარი განსახილველი თემა იყო მონოფიზიტობის ერესი, რომელიც აღიარებდა ქრისტეში მხოლოდ ერთ ბუნებას: „ღმრთის სიტყვის განხორციელების შემდეგ მე თაყვანს ვცემ ერთ ბუნებას, განხორციელებული და განკაცებული ღმერთის ბუნებას", ანუ „ვაღიარებ, რომ უფალი ჩვენი შეერთებამდე ორი ბუნებისგან შედგება, შეერთების შემდეგ კი ერთ ბუნებას ვაღიარებ",[50]

---

46 მსოფლიო საეკლესიო კრებები. დოგმატური ღმრთისმეტყველება, შეადგ. *გრიგოლ რუხაძემ*, თბილისი, 2004, 6

47 Prof. Dr. *Panteleimon Rodopoulos*, დასახ. ნაშრომი, 43

48 იხ. დიდი სჯულისკანონი, 106-107

49 Prof. Dr. *Panteleimon Rodopoulos*, დასახ. ნაშრომი, 44

50 მსოფლიო საეკლესიო კრებები. დოგმატური ღმრთისმეტყველება, 23

ასე გადმოიცემა მოკლედ ის სწავლება, რაც *ევტიქიმ* შეიმუშავა და რასაც მონოფიზიტობა ეწოდება. ქალკედონის კრებაზე მიღებულ იქნა 30 კანონი. საგულისხმოა, რომ რომის ეკლესიამ არ მიიღო კრების 28-ე კანონი, .რომელიც ადგენდა კონსტანტინოპოლის საყდრის თანასწორ პატივს რომის ეკლესიასთან.[51]

მეხუთე მსოფლიო საეკლესიო კრება მოწვეულ იქნა ქ. კონსტანტინოპოლში, 553 წელს. ამ კრებაზე განხილულ იქნა სამი გარდაცვლილი მღვდელმთავრის *თეოდორე მოპსუესტელის, თეოდორიტე კვირელის* და *იბა ედესელის* თხზულებები. მეხუთე მსოფლიო საეკლესიო კრებაში მონაწილეობდა 165 ეპისკოპოსი. კრებამ თეოდორე მწვალებლად მიიჩნია და ანათემაზე გადასცა, ხოლო დანარჩენი ორი — გაამართლა. კრებას კანონები არ მიუღია.[52]

მეექვსე მსოფლიო საეკლესიო კრებაც კონსტანტინოპოლში შედგა, 680 წელს. კრებაში 153 ეპისკოპოსი მონაწილეობდა და იგი თითქმის 1 წელიწადს გაგრძელდა. კრების ძირითადი განსახილველი საკითხი იყო მონოთელიტობის ერესი, რომელიც მონოფიზიტობის ნიადაგზე ჩამოყალიბდა და გულისხმობდა უფალ იესო ქრისტეში არა ორი ნების, არამედ ერთი ნების არსებობას.[53] საგულისხმოა, რომ არც მეექვსე მსოფლიო კრებას მიუღია კანონები.

ადმინისტრაციულ-კანონიკური საკითხების გადაჭრის მიზნით, ამ კრებიდან 10 წლის შემდეგ მოწვეულ იქნა კრება, რომელიც არა მეშვიდე, არამედ **მეხუთე-მეექვსე**, ან სხვაგვარად **ტრულის** კრების სახელით არის ცნობილი და მასზე მიღებულ იქნა 102 კანონი,[54] რითიც შეივსო მეხუთე და მეექვსე მსოფლიო კრებებზე არსებული კანონიკური დანაკლისი. სწორედ ამის გამო აქვს ამ კრებას ზემოხსენებული სახელწოდებაც. საინტერესოა ის, რომ რომის ეკლესიამ არ მიიღო ამ კრების გადაწყვეტილება, დაქორწინებული პირების ხელდასხმის შესახებ და იგი დღემდე იცავს ე.წ. „ცელიბატის" წესს, ანუ სასულიერო პირად

---

51 Prof. Dr. *Panteleimon Rodopoulos*, დასახ. ნაშრომი, 45

52 მსოფლიო საეკლესიო კრებები. დოგმატური ღმრთისმეტყველება, 45

53 იქვე, 52

54 Prof. Dr. *Panteleimon Rodopoulos*, დასახ. ნაშრომი, 46

ხელს ასხამს მხოლოდ ქორწინებაში არმყოფ მამაკაცს.[55]

ბოლო, **მეშვიდე** მსოფლიო საეკლესიო კრება გაიმართა ქ. ნიკეაში, 787 წელს. ამ კრების განსახილველი მთავარი დოგმატური საკითხი იყო ხატმებრძოლობა, რომელიც აღმოსავლეთის ქრისტიანებში განსაკუთრებულად მძვინვარებდა 741-775 წწ.[56] საეკლესიო კრებაში მონაწილეობდა 307 ეპისკოპოსი და კრებამ მიიღო დოგმატი „ხატთა თაყვანისცემის შესახებ". ამავე კრებაზე მიღებულ იქნა 22 კანონი.

3) ადგილობრივ საეკლესიო კრებათა კანონები. ყოველი ავტოკეფალური ეკლესია უფლებამოსილია, რომ მის გამგებლობას მიკუთვნებულ საკითხთა თაობაზე მოიწვიოს ადგილობრივი საეკლესიო კრება. ადგილობრივი საეკლესიო კრება, შესაბამისად, ავტოკეფალური ეკლესიის **უმაღლესი მმართველობითი ორგანოა.** კრებას ბერძნულ ენაზე „სინოდი" ეწოდება[57] და ზოგჯერ ამ ტერმინს უწოდებენ ხოლმე ეკლესიის ადგილობრივ კრებას. თუმცა, არაერთ ეკლესიაში (და მათ შორის, საქართველოს სამოციქულო მართლმადიდებელ ეკლესიაშიც) წმინდა სინოდი და საეკლესიო კრება სხვადასხვა ორგანოებია, რომელთაგან წმინდა სინოდი უფრო მცირერიცხოვანია საეკლესიო კრებისგან განსხვავებით და იგი უფრო ხშირად მოიწვევა, ვიდრე საეკლესიო კრება.

წყაროთა კლასიფიკაციის თვალსაზრისით ადგილობრივი საეკლესიო კრებები შეიძლება დაიყოს **ზოგადქრისტიანული** მნიშვნელობის და **ლოკალური** მნიშვნელობის კრებებად. პირველ კატეგორიას მივაკუთვნებთ იმგვარ კრებებს, რომლებიც, მართალია, ადგილობრივ დონეზე იქნა მოწვეული, მაგრამ მასზე განხილული საკითხების, მიღებული გადაწყვეტილებების და მათი მნიშვნელობის გათვალისწინებით ეკლესიის მიერ აღიარებული არიან როგორც **საერთო-საეკლესიო** მნიშვნელობის კრებები და მათი გადაწყვეტილებები, როგორც პირდაპირ მოქმედი ნორმები გამოიყენება ყველა ავტოკეფალურ ეკლესიაში ერთნაირად, მაშინ როდესაც მეორე კატეგორიის კრებათა განჩინებებს სავალდებულო ძალა აქვს მხოლოდ იმ ეკლესიის კანო-

55 იქვე

56 მსოფლიო საეკლესიო კრებები. დოგმატური ღმრთისმეტყველება, 71-78

57 The Pocket Oxford Classical Greek Dictionary, დასახ. გამოცემა, 310 (1)

ნიკურ საზღვრებში, რომელიც მოიწვევს ამგვარ კრებას.

ზოგადქრისტიანული ადგილობრივი საეკლესიო კრებების კანონებს სავალდებულო და, რაც მთავარია, საერთო-საეკლესიო ძალა მიანიჭა მეხუთე-მეექვსე მსოფლიო საეკლესიო კრების მე-2 კანონმა. ეს საეკლესიო კრებებია:

ანკვირიის კრება, რომელიც შედგა მილანის ედიქტის (313 წ.) გამოცემის შემდეგ წელს. კრებაში მონაწილეობდა 18 ეპისკოპოსი და მას თავმჯდომარეობდა ანტიოქიის მთავარეპისკოპოსი **ვიტელიოსი**. კრებამ მიიღო 25 კანონი. მნიშვნელოვანია კრებაზე მიღებული მე-10 კანონი, რომელიც ნებას რთავს დიაკვნებს იქორწინონ, რაც შემდეგ გაუქმდა, როგორც დროებით, გარემოებების გამო მიღებული კანონი.[58]

ნეოკესარიის კრება, რომელიც მოწვეულ იქნა 314-325 წწ. ამ კრებასაც **ვიტელიოს ანტიოქიელი** თავმჯდომარეობდა და მასზე 15 კანონი იქნა მიღებული.

ღანგრის კრება, რომელიც ჩატარდა 340 წელს და მასში 30 ეპისკოპოსი მონაწილეობდა **ევსევიოს ნიკომიდიელის** ხელმძღვანელობით. კრებამ მიიღო 21 კანონი. მათგან მნიშვნელოვანია კანონები საეკლესიო ქორწინების შესახებ.

ანტიოქიის კრება, რომელიც გაიმართა ღანგრის კრებიდან 1 წლის შემდეგ, **პლაცეტუს ანტიოქიელის** თავმჯდომარეობით. კრებაში მონაწილეობდა 100 ეპისკოპოსი, რომლებიც მიწვეული იყვნენ ანტიოქიის ახალი ბაზილიკური კათედრალის კურთხევაზე. კრებამ მიიღო 25 კანონი, რომელიც ეხება საეკლესიო ცხოვრებისათვის მნიშვნელოვან არაერთ საკითხს.

ლაოდიკიის კრება, რომელიც ტარდებოდა 342-დან 381 წლამდე. კრებაში მცირე აზიის მრავალმა ეპისკოპოსმა მიიღო მონაწილეობა. კრებაზე მიღებულ იქნა 59 კანონი, ხოლო ცალკე კანონით (პირობითად, მე-60) დამტკიცდა კანონიკური წიგნები. ამ კრების კანონებით განისაზღვრა მრავალი ეთიკური და ლიტურგიკული წესი.

სარდიკიის კრება, რომელიც მოწვეულ იქნა 343 წელს. მასში მონაწილეობდა 300 ეპისკოპოსი დასავლეთის საქრისტიანოდან, ხოლო 76 — აღმოსავლეთიდან. კრებას თავმჯდომარეობდა **ოსიოს კორდობელი**. კრებამ მიიღო 20 კანონი.

58 Prof. Dr. *Panteleimon Rodopoulos*, დასახ. ნაშრომი, 49

კართაგენის კრება, რომელიც ჩატარდა 419 წელს და მოწვეულ იქნა იმ საკითხის გადასაწყვეტად, ეკუთვნოდა თუ არა რომის ეკლესიას უფლებამოსილება, მოესმინა სააპელაციო საჩივრები სხვა ავტოკეფალური ეკლესიებიდან. კრებაში მონაწილეობდა 217 მამა, მათ შორის რომის პაპის ლეგატებიც. კრებამ მიიღო განჩინება, რომლის მიხედვითაც უარი ეთქვა რომის ეკლესიაზე ზემოხსენებულ უფლებამოსილებაზე და აგრეთვე, მიღებულ იქნა 138 კანონი.[59]

კონსტანტინოპოლის ორგზისი კრება, რომელიც ორჯერ მოწვევის გამო ატარებს ამგვარ სახელს, შედგა 861 წელს. კრებაში მონაწილეობა მიიღო 318-მა ეპისკოპოსმა და კრების მიერ მიღებულ იქნა სულ 17 კანონი.

რაც შეეხება ლოკალური მნიშვნელობის კრებებს, კერძოდ, **საქართველოს სამოციქულო მართლმადდებელი ეკლესიის ადგილობრივ საეკლესიო კრებებს**, იგი საუკუნეების მანძილზე მოიწვეოდა საქართველოს ეკლესიის უმაღლესი იერარქიის მიერ და ნაწილი მათგანი საკანონმდებლო ხასიათისა იყო.

საქართველოს ეკლესიის საკანონმდებლო ხასიათის ადგილობრივი საეკლესიო კრებებიდან მნიშვნელოვანია შემდეგი:

რუის-ურბნისის კრება, რომელიც მოწვეულ იქნა 1104 წელს, მეფე *დავით აღმაშენებლის* ბრძანებით. კრებას თავმჯდომარეობდა კათოლიკოს-პატრიარქი *იოანე IV*. როგორც ძეგლისწერიდან ირკვევა, კრებაში მონაწილეობდნენ არა მხოლოდ ეპისკოპოსები, არამედ მღვდლებიც, დიაკვნებიც, მონაზვნებიც და მეუდაბნოეებიც.[60] კრებაზე განხილულ იქნა საქართველოს ეკლესიაში გავრცელებული მანკიერი ვითარება და მიღებულ იქნა სულ 19 კანონი.[61]

ცაიშ-ბედიის კრება, რომელიც შედგა სავარაუდოდ 1470-1474 წწ. კრება მოიწვია იმერეთის მეფე *ბაგრატმა* და ცაიშელ-ბედიელმა ეპისკოპოსმა *იოაკიმემ*. რაც ყველაზე მნიშვნელოვანია, კრებას განსაკუთრებული სტუმრის სტატუსით ესწრებოდა ანტიოქია-იერუსალიმის პატრიარქი, უნეტარესი *მიხაელი*. კრების

---

59 კანონთა საერთო ერთი ტექსტის აღიარების მიუხედავად, ბერძნული ეკლესია კართაგენის კრების კანონებს 133-დ ჰყოფს, ხოლო სლავური — 134-დ.

60 მიტროპოლიტი *ანანია ჯაფარიძე*, საქართველოს საეკლესიო კანონების კრებული, თბილისი, 2010, 159

61 დაყოფა აქ და ქვემოთ პირობითია.

მიერ მიღებულ დოკუმენტს „მცნებაი სასჯულოი" ეწოდება[62] და მისი უმთავრესი გადაწყვეტილებაა აფხაზეთის კათალიკოსის ხელდასხმა პატრიარქ *მიხაელის* მიერ, ვითომცდა იმ მიზეზით, რომ საქართველოს ეკლესია ანტიოქიის საპატრიარქოზე უნდა ყოფილიყო დაქვემდებარებული. კრებამ მიიღო სულ 43 კანონი.

აფხაზეთის კრება, რომელიც 1543-1549 წწ. უნდა გამართულიყო. მასში მონაწილეობდნენ აფხაზეთის კათალიკოსი *ევდემონი* და იმერეთ-ოდიშის ყველა მღვდელმთავარი. კრების მუშაობაში საგანგებო სტუმრად ესწრებოდა ქართლის კათალიკოსი *მალაქია*, რის გამოც კრების მიერ მიღებულ კანონებს „სამართალი კათალიკოსთა" ეწოდება. კრებამ მიიღო სულ 22 კანონი. აღსანიშნავია, რომ კანონებს ხელმოწერათა შემდეგ მოსდევს 23-ე კანონი, რომელიც მეცნიერთა შორის მოგვიანო პერიოდში ჩამატებულად ითვლება.[63]

ტფილისის კრება, რომელიც ჩატარდა 1748 წლის 16 ნოემბერს, მეფე *ერეკლე II-ის ბრძანებით* და კათოლიკოს-პატრიარქ *ანტონის* თავმჯდომარეობით. კრებას ესწრებოდა აღმოსავლეთ საქართველოს 13 ეპისკოპოსი და 7 მაღალი რანგის სამღვდელო პირი. ეს პირველი კრება იყო მუსლიმური სპარსეთის მმართველობის შემდეგ. კრებაზე მიღებულ იქნა 27 კანონი. კანონთაგან მნიშვნელოვანია მე-20 კანონი, რომელიც ადგენს ქორწინების დამაბრკოლებელი, ახლო ნათესაობის გამოთვლის წესს.[64]

1917 წელს საეკლესიო ავტოკეფალიის აღდგენის შემდეგ საეკლესიო კრება მოწვეულ იქნა თორმეტჯერ, რომელთაგან ჯერჯერობით ბოლოა **მცხეთის** კრება, რომელიც შედგა 1995 წლის 18-19 სექტემბერს, კათოლიკოს-პატრიარქ *ილია II-ის* ბრძანებით. ეს საეკლესიო კრება მიეძღვნა საქართველოს სახელმწიფოებრივი დამოუკიდებლობის აღდგენას (1991 წ.) და დამოუკიდებელი საქართველოს კონსტიტუციის მიღებას (1995 წ.). კრებამ მიიღო საქართველოს სამოციქულო მართლმადიდებელი ეკლესიის მართვა-გამგეობის მოქმედი დებულება.

ზ) ეპისტოლარული კანონები. საეკლესიო კანონთა ყველა

---

62 ქართული სამართლის ძეგლები, ტომი III, ტექსტები გამოსცა, შენიშვნები და საძიებლები დაურთო პროფ. ი. *დოლიძემ*, თბილისი, 1970, 221

63 *ივანე ჯავახიშვილი*, თხზულებანი თორმეტ ტომად, ტომი VI, თბილისი, 1982, 65-66

64 ქართული სამართლის ძეგლები, ტომი III, 801

კრებულში მნიშვნელოვან ადგილს იკავებს წმიდა მამათა ეპისტოლარული კანონები. ეპისტოლარული კანონი არსებითად ეპისტოლეა, ანუ საეკლესიო თემატიკის თაობაზე შედგენილი წერილი, რომელიც ერთ ან რამდენიმე პირს მიემართება და მასში გადმოცემულია ეკლესიის მოძღვრება. იმგვარ ეპისტოლეს, რომელიც კანონიკურ თემატიკას ეხება, ეკლესია ჰყოფს მუხლებად, ანუ კანონებად და ამდენად მას კანონიკური ეპისტოლე ან ეპისტოლარული კანონი ეწოდება. „ეს ეპისტოლეები, დროის პასაჟის და შინაარსის გათვალისწინებით დაიყო ინდივიდუალურ კანონებად და შემდეგ ამ ფორმით ჩართულ იქნა კანონთა კრებულებში, განსაკუთრებით მას შემდეგ, რაც მათი კანონიკური მნიშვნელობა დამოწმებულ იქნა ტრულის კრებაზე".[65] ტრულის, ანუ მეხუთე-მეექვსე კრებამ, მსგავსად ადგილობრივი კრებების კანონებისა, დაამტკიცა ეპისტოლარული კანონების ის **ნუსხა**, რომელიც სავალდებულო გამოყენებისაა მართლმადიდებელ ეკლესიაში.[66] ამ ქვეთავში განხილულ იქნება რამდენიმე **ქართული ეპისტოლარული კანონიც**, რომელზეც საუბარი, როგორც წესი, ძველი ქართული სამართლის ისტორიის განხილვის დროს, სამწუხაროდ, არ არის ხოლმე.

საერთო-ქრისტიანული მნიშვნელობის ეპისტოლარული კანონებია:

ტარასი კონსტანტინოპოლელის ეპისტოლე რომის პაპ *ადრიანეს* მიმართ, რომელიც ეხება ქრთამით ხელდასხმის აკრძალვასთან დაკავშირებულ საკითხებს;

დიონისე ალექსანდრიელის ეპისტოლე *დიონისიოს ვასილიდი* ეპისკოპოსის მიმართ, რომელიც ძირითადად ეხება აღდგომის აღნიშვნის საათთან დაკავშირებულ საკითხებს და პირობითად იყოფა 4 კანონად;

პეტრე ალექსანდრიელის კანონები, რომელიც მოცემულია მის სიტყვაში „სინანულის შესახებ", რომლებიც ეხება ქრისტიანობიდან წასულ და შემდეგ დაბრუნებულ პირებს და პირობითად იყოფა 15 კანონად;

გრიგოლ ნეოკესარიელის კანონიკური ეპისტოლე მათ შესახებ, რომლებსაც ბარბაროსთა დამარბეველი შემოსევების

65 Prof. Dr. *Panteleimon Rodopoulos*, დასახ. ნაშრომი, 51

66 იხ. მეხუთე-მეექვსე კრების მე-2 კანონი.

დროს კერპთა შენაწირევი უჭამიათ ან სხვა რაიმეთი ცდუნებულან;

ათანასე ალექსანდრიელის ეპისტოლე *ამონ მონაზვნის* მიმართ და კანონები 39-ე ეპისტოლედან, რომლებიც ეხება ზნეობრივ საკითხებს და აგრეთვე, წმინდა წერილის კანონიკურ წიგნებს;

ბასილი დიდის რამდენიმე კანონიკური ეპისტოლე, რომლებიც ეხება ქრისტიანული ცხოვრების არაერთ თემას და პირობითად 85 კანონად არის დაყოფილი;

გრიგოლი ნოსელის ეპისტოლე მელიტინელ ეპისკოპოს ლიტოს მიმართ, რომლებიც ქრისტიანული ზნეობის საკითხებს ეხება და პირობითად 8 კანონად იყოფა;

ამფილოქე იკონიელის ეპისტოლე *სელევკოსის* მიმართ, რომელშიც ჩამოთვლილია კანონიკური წიგნები წმინდა წერილიდან;

ტიმოთე ალექსანდრიელის კანონიკური კითხვა-პასუხები, რომელშიც დასმულია ქრისტიანული ცხოვრებიდან გამომდინარე გავრცელებული 18 კითხვა და მოცემულია პასუხები მათზე;

თეოფილე ალექსანდრიელის კანონები, რომლებიც ეხება რამდენიმე ლიტურგიკულ საკითხს, მისი მოსახსენებელი, რომელიც პირობითად 10 კანონად იყოფა და 3 ეპისტოლე;

კირილე ალექსანდრიელის კანონები *კირილე დომნოს* მიმართ, რომელიც პირობითად 3 კანონად იყოფა და მისივე ეპისტოლე პენტაპოლელთა მიმართ, რომელიც 4 კანონად არის დაყოფილი;

გენადი კონსტანტინოპოლელის და მასთან ერთად წმინდა კრების მღვდელმთავრების ეპისტოლე რომის პაპის მიმართ.[67]

რაც შეეხება ამ კატეგორიის ქართულ წყაროებს, მრავალთაგან აღსანიშნავია:

ექვთიმე ათონელის კანონიკური ეპისტოლე დიდი ბერის *გიორგის* მიმართ, რომელიც 13 კანონად იყოფა პირობითად და

---

67 აღნიშნულის თაობაზე დაწერილებით იხ. Prof. Dr. *Panteleimon Rodopoulos*, დასახ. ნაშრომი, 51-54

ეხება უმართებულო წიგნებს, სქემის კურთხევას, მარხვის წესს და მსგავს თემებს;[68]

იმავე ***ექვთიმე ათონელის*** კანონიკური ეპისტოლე *თეოდორე საბაწმინდელის* მიმართ, რომელიც ასევე ანალოგიურ საკითხებს ეხება და შეიცავს 15 კანონს;[69]

მეფე ერეკლე II-ისა და კათოლიკოს-პატრიარქ ***ანტონ II-ის*** მცნება მღვდელთათვის, რომელიც ეხება სამღვდელო პირთა მიერ ღმრთისმსახურების შესრულების წესებს და შესრულებისას გასათვალისწინებელ ცალკეულ დეტალებს, რომელიც 35 კანონად იყოფა;[70]

მაქსიმე აფხაზ-იმერთა კათალიკოსის მცნებანი, რომელიც წირვა-ლოცვის აღსრულების საკითხებზეა და იყოფა 10 კანონად;[71]

ანტონ II-ის, ქართლის კათალიკოსის კანონთა განწესება ცოდვილთათვის, რომელიც დეტალურად აღწერს იმ სავალდებულო წესებს, რაც უნდა შეასრულოს მძიმე ცოდვილმა (მკვლელმა), თუ მას სინანული სურს. განწესება 10 კანონად არის დაყოფილი;[72]

ილია II-ის, სრულიად საქართველოს კათოლიკოს-პატრიარქის განჩინება მიცვალებულთა სულის საოხად, სადაც დადგენილია გარდაცვლილი მართლმადიდებელი ქრისტიანის სულის სავედრებლად შესასრულებელი წესები. განჩინება 23 კანონისგან შედგება.[73]

თ) საეკლესიო კანონთა კრებულები. საეკლეისო სამართლის მეცნიერების დახვეწამ და, აგრეთვე, ქრისტიანული ცხოვრების დინამიურმა განვითარებამ დღის წესრიგში დააყენა საეკლესიო კანონთა **კრებულების** შექმნა. როგორც ზემომოყვანილი კანონების განხილვისას გამოირკვა, საეკლესიო კანონები ერთიანი წესით არ მიიღებოდა, რის გამოც აუცილებელი გახდა მათი სისტემატიზაცია და გარკვეული კოდიფიკაცია. „იმ უდი-

68 ქართული სამართლის ძეგლები, ტომი III, 5-11

69 ქართული სამართლის ძეგლები, ტომი III, 12-18

70 ქართული სამართლის ძეგლები, ტომი III, 871-876

71 ქართული სამართლის ძეგლები, ტომი III, 914-915

72 ქართული სამართლის ძეგლები, ტომი III, 1018-1020

73 http://www.orthodoxy.ge/samartali/ganchineba.htm

დესი მნიშვნელობის გამო, რომელიც ენიჭება წმინდა კანონებს ეკლესიის სხეულის მართებული მსახურებისათვის, წარმოჩინდება საგანგებო აუცილებლობა ყოველი მათგანის ერთ კრებულად გამთლიანებისა. ასე გაჩნდა სხვადასხვა კრებულები, რომელთაც მიენიჭათ სახელწოდება „ნომოკანონი".[74] [75] ბუნებრივია, ეს პროცესი აქტიურად ბიზანტიურ სამყაროში მიმდინარეობდა, თუმცა, ჩვენდა საბედნიეროდ მოგვეპოვება საეკლესიო კანონთა ქართული კრებულიც.

პირველი კრებული, რომელიც ეკლესიაში დღემდეა შემონახული, არის VI საუკუნის ბიზანტიელი იურისტის *იოანე სქოლასტიკოსის* მიერ შედგენილი **„50-თავიანი სჯულისკანონი"**.[76]

მეორე და ყველაზე ცნობილი კრებული არის კონსტანტინოპოლის პატრიარქ *ფოტიოსის* მიერ შედგენილი **14-თავიანი სჯულისკანონი**, რომელშიც შედის საერთო-ქრისტიანული გამოყენების პრაქტიკულად ყველა კანონი, რომლებიც ზემოთ იყო განხილული, დაწყებული მოციქულთა კანონებიდან დასრულებული ეპისტოლარული კანონებით. ეს კრებული, გავრცელებული მოსაზრებით, ქართულ ენაზე ითარგმნა ერთ-ერთი უდიდესი საეკლესიო მოღვაწის *არსენ იყალთოელის* მიერ, XI საუკუნეში და მას ქართულ სინამდვილეში **დიდი სჯულისკანონი** ეწოდა.[77] დიდი სჯულისკანონი მსოფლიო მართლმადიდებელი ეკლესიის მიერ აღიარებულია საეკლესიო კანონების ერთადერთ მოქმედ კრებულად.[78]

ზემოაღნიშნულის მიუხედავად, საეკლესიო კანონთა უკეთ გამოყენების მიზნით, მათი კოდიფიკაციის პროცესი არ შეჩერებულა. XIV საუკუნეში უდიდესმა ბიზანტიელმა საეკლესიო მოღვაწემ და მონაზონმა *მათე ვლასტარისმა* შეადგინა **ანბანური სინტაგმა**, რომელიც, საგულისხმოა, რომ შედის მეფე *ვახტანგ VI-ის* კანონთა კრებულში, „სამართალი ბერძნულის" ერთ-ერთ შემადგენელ ნაწილად. ანბანური სინტაგმა პრაქტიკულად არის დიდი სჯულისკანონის ერთგვარი საძიებელი, სადაც მნიშვნე-

74 *პანაიოტის ბუმისი*, დასახ. ნაშრომი, 37

75 „ნომოკანონი" თავიდანვე ქართველმა კანონისტებმა თარგმნეს როგორც „სჯულისკანონი" და იგი დღემდე ამ ტერმინით გადმოიცემა.

76 *პანაიოტის ბუმისი*, დასახ. ნაშრომი, იქვე

77 ამ საკითხზე მსჯელობა იხ. *კორნელი კეკელიძე*, ძველი ქართული ლიტერატურის ისტორია, ორ ტომად, ტომი პირველი, თბილისი, 1980, 560-563

78 Prof. Dr. *Panteleimon Rodopoulos*, დასახ. ნაშრომი, 83

ლოვანი საეკლესიო ინსტიტუტების დასახელებები დალაგებულია ბერძნული ანბანის მიხედვით და თითოეულს მიწერილი აქვს ის საეკლესიო კრება და კანონის ნომერი, რომელიც ეხება შესაბამის ინსტიტუტს.

საეკლესიო კანონთა კოდიფიკაციის საქმეში მნიშვნელოვანი წვლილი აქვთ შეტანილ ბიზანტიელ სწავლულებს *ნიკოდიმოს მთაწმინდელს* და მონაზონ *აღაპის (ასიმაკისს)*, რომელთა შრომით შედგენილ იქნა **პიდალიონი,** ანუ „მესაჭის წიგნი, ერთი წმიდა კათოლიკე და სამოციქულო მართლმადიდებელი ეკლესიის ხომალდისათვის". იგი 1800 წელს გამოქვეყნდა პირველად.[79]

საეკლესიო კანონთა შედარებით სრულყოფილი გამოცემა განხორციელდა 1852-1859 წწ. ბერძენი მკვლევარების *გ.რალისის* და *მ.პოტლისის* მიერ ქ. ათენში, რის გამოც ამ კრებულს **ათენურ სინტაგმას** უწოდებენ. სინტაგმა ექვსი წიგნისგან შედგება და მასში შედის არა მხოლოდ დიდ სჯულისკანონში შემავალი კანონები, არამედ მათი განმარტებებიც.[80]

რაც შეეხება საეკლესიო კანონთა ქართულ კრებულს, იგი შედგენილია ათონის ივერთა მონასტრის ერთ-ერთი უდიდესი მოღვაწისა და მნათობის *ექვთიმე ათონელის* მიერ, სავარაუდოდ 1005-1028 წწ და მას **მცირე სჯულისკანონი** ეწოდება. ამ კრებულს ქართული 2 მნიშვნელოვანი მიზეზის გამო უნდა ეწოდოს:

ა) მართლმადიდებელი ეკლესია იყენებს იმ კანონებს, რაც დამტკიცებულია მეხუთე-მეექვსე მსოფლიო კრების მე-2 კანონით და ბუნებრივია, რომ ყველა მათგანს ორიგინალი ბერძნულ ენაზე აქვს. ამ მხრივ კანონთა თარგმნა მათი კრებულის შედგენას ორიგინალობას ვერ დაუკარგავს, რამდენადაც მისი, როგორც კრებულის ანალოგი, ბერძნულად არ არსებობს;

ბ) *ექვთიმე ათონელს* არა მხოლოდ კრებული აქვს შედგენილი, არამედ მასში შემავალ კანონებზე დამატებული აქვს ქართული სინამდვილისთვის მნიშვნელოვანი მასალა.[81] ეს ყოველივე კი ზრდის მცირე სჯულისკანონის, როგორც ქართული კრებულის ორიგინალობას.

---

79 *პანაიოტის ბუმისი,* დასახ. ნაშრომი, 38

80 *პანაიოტის ბუმისი,* დასახ. ნაშრომი, იქვე

81 მცირე სჯულისკანონი, გამოსაცემად მოამზადა *ელგუჯა გიუნაშვილმა*, თბილისი, 1972, 3

რაც შეეხება მცირე სჯულისკანონის შედგენილობას, მიუხედავად გავრცელებული შეხედულებისა, რომ იგი ოთხი ნაწილისგან შედგება,[82] უფრო მეტად სავარაუდებელია, რომ მასში **ხუთი** ნაწილი შედის, ვინაიდან ერთ ნაწილად გაერთიანებული „კანონნი შეცოდებულთანი იოანე მმარხველისა" თავად *ექვთიმე ათონელს* ორ დამოუკიდებელ წიგნად აქვს შეტანილი და ამასთან, მცირე სჯულისკანონის მკვლევარები (ნ.ა.ზაოზერსკი, ა.ხახანაშვილი) ეჭვქვეშ აყენებენ მათი ერთი ავტორის მიერ შექმნას.[83] ამდენად, მცირე სჯულისკანონში შედის (ფრჩხილებში მითითებულია დასათაურება *ექვთიმე ათონელის* მიერ):

ა) მეხუთე-მეექვსე მსოფლიო კრების კანონები („წესი და განგებაი და რჩულისკანონი მეექუსისა კრებისაი ას სამეოცდარვათა წმიდათა მამათაი, რომელნი შეკრბეს კოსტანტინეპოლეს, ახალსა ჰრომსა კოსტანტინე ღმრთისმსახურისა მეფისა ზე, ძისწულისა ძისა ჰერაკლე მეფისა");

ბ) *იოანე მმარხველის* კანონები („კანონნი შეცოდებულთანი, აღწერილნი ნეტარისა მამისა ჩუენისა იოვანეს მიერ, კოსტანტინეპოვლელ მთავარებისკოპოსისა, რომელსა მმარხველ ეწოდებოდა");

გ) *იოანე მმარხველის* სხვა კანონები („კანონნი შეცოდებულთანი, განწესებულნი ნეტარისა მამისა ჩუენისა იოვანე მმარხველისა მიერ, კოსტანტინეპოლელ პატრიარქისაი");

დ) *ბასილი დიდის* კანონები („კანონნი დღითი-დღეთა ცთომათანი, ვითარცა წმიდამან მამამან ჩუენმან ბასილი განაწესნა");

ე) კონსტანტინოპოლის 843 წლის კრების კანონები[84] (ძეგლისწერა სარწმუნოებისაი, რომელი აღწერეს წმიდათა მამათა კოსტანტინეპოლეს შეკრებულთა, წმიდათა ხატთა თაყვანისცემისათვის, რომელ-ესე წარიკითხვის სოფია წმიდას პირველსა კვირიაკესა წმიდათა მარხვათასა").

ი) საეკლესიო კანონთა განმარტებები. საეკლესიო სამართლის წყაროებზე მსჯელობისას, ბოლოს უნდა აღინიშნოს

82 მცირე სჯულისკანონი, იქვე

83 მცირე სჯულისკანონი, 6-8

84 „საყურადღებოა, რომ ქართულ სამეცნიერო ლიტერატურაში ეს ძეგლი იწოდებოდა VII მსოფლიო კრების კანონებად. შეცდომა იქიდან უნდა მოდიოდეს, რომ VII მსოფლიო კრებამ დაგმო ხატმებრძოლეობა და რაკი აქაც ხატმებრძოლეობის დაგმობა იყო, ამიტომ გააიგივეს იგი VII კრების კანონებთან" (მცირე სჯულისკანონი, 10).{[

საეკლესიო კანონთა განმარტების შესახებ. იმის გათვალისწინებით, რომ ყოველი საეკლესიო კანონი განსხვავებულ დროსა და ვითარებაშია შედგენილი, მისი ზუსტი და მართებული გამოყენებისათვის აუცილებელია, რომ ეკლესიამ იხელმძღვანელოს განმარტებებით. თუმცა ეს განმარტებები იმით განსხვავდება საერო სამართლის განმარტებისაგან, რომ ეკლესიას წმინდა კანონთა განმარტებაც მიაჩნია სულიწმიდის მოქმედებით შედგენილად. მართებულად აღნიშნავს მიტროპოლიტი *პანტელეიმონი*, რომ „შეუძლებელია იმ წმინდა კანონების, რომლებიც გამოხატულებაა ეკლესიაში მყოფი სულიწმიდისა, მშრალად განმარტება, თუ არა იმავე სულის მიერ, რომელმაც ისინი შექმნა".[85]

საეკლესიო კანონთა განმარტებლებისგან ცნობილია 4 მათგანი, რომელთაგან პირველი სამის განმარტება ეკლესიის მიერ ოფიციალურად არის აღიარებული და შედის ათენურ სინტაგმაში:[86]

იოანე ზონარა, ბიზანტიელი ბერი და ღმრთისმეტყველი, ისტორიკოსი, გარდაიცვალა 1159 წელს;

თეოდორე ბალსამონი, ბიზანტიელი კანონისტი, ანტიოქიის პატრიარქი 1140-1199 წწ;

ალექსი არისტინე, ბიზანტიელი კანონისტი, კონსტანტინოპოლის საპატრიარქოს დიდი ეკონომოსი, გარდაიცვალა 1166 წელს;

ნიკოდიმ მილაში (1845-1915), სერბი კანონისტი და საეკლესიო ისტორიკოსი, სერბეთის ეკლესიის დალმატია-ისტრიის ეპარქიის ეპისკოპოსი. ეპისკოპოს *ნიკოდიმს* შესრულებული აქვს დიდი სჯულისკანონის ერთგვარად შემაჯამებელი განმარტება, რადგან თითოეული კანონის განმარტებისას განიხილავს ზემოთ დასახელებული სამივე განმმარტებლის შრომას და, ამასათანავე, განმარტავს თვითონაც.

---

85 Prof. Dr. *Panteleimon Rodopoulos*, დასახ. ნაშრომი, 103

86 *პანაიოტის ბუმისი*, დასახ. ნაშრომი, 38

ა) საეკლესიო კანონთა მიზანი. მას შემდეგ, რაც განხილულ იქნა საეკლესიო სამართლის წყაროები, უცილობლად უნდა ითქვას საეკლესიო კანონთა მიზნის შესახებ, რათა აღნიშნულის გამოკვლევის შემდეგ გაირკვეს საეკლესიო კანონთა გამოყენების წინაპირობები, შემთხვევები და წესი. ის სხვაობანი, რაც ახასიათებს საეკლესიო სამართალს და მას განარჩევს საერო სამართლისაგან, მიანიშნებს საეკლესიო სამართლის **განსაკუთრებულ მიზანზე.**

რა არის ეს განსაკუთრებული მიზანი? როგორც საეკლესიო სამართლის განმარტებისას აღინიშნა, იგი აწესრიგებს ადამიანის სულიერი და ხორციელი ცხოვრების იმგვარ საკითხებს, რაც მნიშვნელოვანია მისი სულიერი ცხოვრების კეთილად წარმართვისათვის და საბოლოოდ, მისი ცხონებისათვის. ამიტომ, საეკლესიო სამართლის მიზნად ცალსახად შეგვიძლია დავასახელოთ ადამიანის **სულის ცხონების ხელშეწყობა**. „წმინდა კანონები თითოეულ მორწმუნეს სთავაზობენ პროტოტიპს (ნიმუშს), რომლის საფუძველზეც თითოეულს ჰმართებს მოღვაწეობა და რომლისკენაც უნდა მიიმართებოდეს, ან რომლის საფუძველზედაც შეიძლება შემოწმდეს მისი აზრების, მისი სურვილების, მისი სიტყვებისა თუ საქმეების სისწორე. კანონები წარმოადგენს საზომს, კრიტერიუმს, საფუძველს, რომლის მიხედვითაც ობიექტურად განისჯება მორწმუნეთა, მწყემსთა და სამწყსოს საქმეები. ეს თუ არ იქნა, თითოეული კაცი სუბიექტივიზმისა და უსამართლობისაკენ მიიქცევა „გონებითა მით ხორცთა მისთაითა“ (კოლ. 2:18). მაშასადამე, **წმიდა კანონთა მიზანი მაცხოვნებელი ხასიათისაა**“.[87]

ყოველივე ზემომოყვანილი მსჯელობა გულისხმობს იმას, რომ წმიდა კანონთა გამოყენებისას უნდა ვიხელმძღვანელოთ საეკლესიო სამართლის ამ მთავარი მიზნით — ადამიანის ცხონების ხელშეწყობით. ამ მხრივ გამოიყოფა საეკლესიო კანონებით ხელმძღვანელობის ორი წესი: აკრიბია და იკონომია.

ბ) აკრიბია. აკრიბია ბერძნულად „სიზუსტეს“ ნიშნავს[88] და

87 *პანაიოტის ბუმისი,* დასახ. ნაშრომი, 24

88 The Pocket Oxford Classical Greek Dictionary, Oxford University Press, 2002, 12 (2)

საეკლესიო სამართალში ამ ტერმინით გადმოსცემენ საეკლესიო კანონთა იმგვარ გამოყენებას, რომლის დროსაც მხედველობაში არ მიიღება კანონის გამოყენების წინაპირობა, პერიოდი და ვითარება და კანონი მოქმედებს თავისი სრული **აბსოლუტურობით.** სხვაგვარად რომ ითქვას, აკრიბია არის საეკლესიო კანონებით ისეთი ხელმძღვანელობა, როდესაც სუბიექტური გარემოება არ ცვლის კანონის ობიექტურ შინაარსს.

ეკლესია მიზნად ისახავს რა საეკლესიო კანონთა მეშვეობით ხელი შეუწყოს ადამიანის ცხონებას, წმინდა კანონებიდან ან მათი გამოყენების შემთხვევებიდან **გამოყოფს** იმათ, მხოლოდ რომელთა შესრულებით მიიღწევა საეკლესიო სამართლის მიზანი. ეს იმას გულისხმობს, რომ შეუძლებელია არსებობდეს შემთხვევა, როდესაც ამგვარ, ამ კატეგორიის საეკლესიო კანონთა დაუცველობა ხელს შეუწყობდა ადამიანის სულის ცხონებას. ეს უმეტესად ეხება იმგვარ კანონებს ან კანონთა გამოყენების შემთხვევებს, როდესაც ისინი გადმოსცემენ საღმრთო ჭეშმარიტებას, რომელიც, ეკლესიის სწავლებით, არ ექვემდებარება შეცვლას, მით უფრო კი ადამიანურ მიზეზთა გამო. შესაბამისად, იმ კანონთა შესახებ, რომელთა შეცვლა, გამოყენების შეჩერება ან გაუქმება დაუშვებელია, გამოიყენება გამოთქმა **„დაცულია აკრიბიით“**.

აკრიბიაზე მსჯელობისას გამოიყენება რამდენიმე დებულება:

ა) რამდენადაც აკრიბიით დაცულია საღმრთო ჭეშმარიტებანი, აკრიბიის საწინააღმდეგოდ სწავლება არის ეკლესიის სწავლების საწინააღმდეგო, რაც ითვლება ეკლესიისგან განდგომად;[89]

ბ) აკრიბიის დაუცველობა და მისგან გადახვევა არა მოძღვრებით დონეზე, არამედ მოქმედებით, ცალსახად ქმნის საეკლესიო კანონებით გათვალისწინებულ შეცოდებას;[90]

გ) აკრიბიით განისაზღვრება საეკლესიო კანონთა აბსოლუტური მოქმედების ფარგლები, რომელიც ერთნაირად სავალდებულოა ყველა ქრისტიანისათვის.

გ) იკონომია. იკონომიას ბერძნულ ენაში რამდენიმე მნიშვნე-

89 *პანაიოტის ბუმისი,* დასახ. ნაშრომი, 41

90 *პანაიოტის ბუმისი,* დასახ. ნაშრომი, იქვე

ლობა აქვს,[91] თუმცა საეკლესიო კანონთა გამოყენების ეს წესი ქართულად ითარგმნება, როგორც „შეწყალება“,[92] ვინაიდან იგი შინაარსობრივად გადმოსცემს იკონომიის მნიშვნელობას.[93]

რამდენადაც აკრიბიაზე მსჯელობისას აღინიშნა, რომ იგი ადგენს კანონთა წრეს ან მათი გამოყენების შემთხვევებს, რომლის დროსაც დაუშვებელია მოხდეს კანონიდან გადახვევა, ლოგიკურია, რომ სხვა კანონთა მიმართ ხსენებული გადახვევა დასაშვებია. სწორედ ამ გადახვევას ეწოდება **იკონომია.**

ამის საფუძველი წმინდა წერილშია მოცემული:

იუდეურ სჯულში დადგენილია: „დაიცავით შაბათი, რადგან წმიდაა იგი თქვენთვის. მისი შემბღალავი უნდა მოკვდეს; შაბათობით მოსაქმე უნდა მოიკვეთოს თავისი ხალხიდან“ (გამ. 31:14). როგორც ვხედავთ ამ კანონს არ აქვს განსაზღვრული სუბიექტური გარემოების გათვალისწინებით გადახვევის უფლება. თუ იუდეველი შებღალავს შაბათის კანონს, იგი უნდა მოკვდეს, ხოლო თუ ისაქმებს — მოიკვეთოს იუდეველთა სარწმუნოებიდან. ზემოთქმულის საპირისპიროდ, ახალ აღთქმაში მაცხოვარი ამბობს: **„შაბათი ადამიანისათვის არის შექმნილი და არა ადამიანი შაბათისთვის“** (მკ. 3:27). ეს სახარებისეული ფრაზა კანონიკურად ასე შეიძლება იქნეს გაგებული: შაბათის დაცვის წესი, ანუ, ზოგადად, საეკლესიო კანონი, შექმნილია ადამიანისათვის და არა პირიქით, ადამიანი არ შექმნილა მხოლოდ იმიტომ, რომ საეკლესიო კანონები აღესრულებინა. როგორც არაერთგან აღინიშნა, საეკლესიო კანონთა მიზანია ადამიანის ცხონება, ამიტომ, **თუკი კანონი ობიექტურად უშლის ხელს ადამიანის ქრისტიანულ ცხოვრებას, იგი არ უნდა იქნეს გამოყენებული.** *თუკი ჩვენ ამის საწინააღმდეგოდ მოვიქცევით, გამოვა, რომ* საეკლესიო კანონის ფორმალურ აღსრულებას „ვწირავთ“ საეკლესიო კანონის მიზანს. ამგვარი კოლიზიის დროს, ბუნებრივია, საეკლესიო კანონის მიზანია უპირატესი.

ლოგიკურია კითხვა, რატომ არ შეიძლება მსგავსი მიდგომა იქნეს გამოყენებული აკრიბიით დაცული კანონების მიმართ? პასუხი შემდეგნაირია: აკრიბიით დაცული კანონი გადმოსცემს

---

91 The Pocket Oxford Classical Greek Dictionary, დასახ. ნაშრომი 227 (1)

92 *პანაიოტის ბუმისი,* დასახ. ნაშრომი, იქვე

93 ისე კი, „იკონომიას“ და „ეკონომიას“ ერთი ფუძე აქვს და ის სახლის მართვად, მეურნეობად, შინა საქმეების გამართვად ითარგმნება.

საღმრთო ჭეშმარიტებას, რომლისგანაც გადახვევა ადამიანს ეკლესიისგან **განაყენებს** და, ამდენად, საეკლესიო კანონთაგან გადახვევა ვერანაირად ვერ შეუწყობს ხელს ადამიანის ცხონებას, არამედ პირიქით, ეკლესიისგან განდგომა დამღუპველი იქნება ადამიანისათვის.

ერთგან მაცხოვარი თავად სჯულის მოძღვრებსა და ფარისევლებს ეკითხება: „მინდა, გკითხოთ თქვენ: შაბათ დღეს კეთილის კეთებაა ნებადართული თუ ბოროტისა? სულის გადარჩენა თუ დაღუპვა?" (ლკ. 6:9), ხოლო მეორეგან თავად სცემს პასუხს ამ კითხვას: „ამიტომ შეიძლება შაბათ დღეს კეთილის გაკეთება" (მთ. 12:12). ამდენად, მართებულად მსჯელობს მიტროპოლიტი *პანტელეიმონი*, რომელიც ასე აყალიბებს იკონომიის განსაზღვრებას: „საეკლესიო იკონომია არის სიზუსტიდან დროებითი ან მუდმივი **ნებადართული** გადახვევა, საჭიროების ან **უფრო მეტი სიკეთის** გამო, მიმართული ეკლესიის ცალკეულ წევრთა ან მთელი ეკლესიისადმი, ოფიციალურად, განსაზღვრული წინაპირობების არსებობისას, თუკი უზრუნველყოფილია კანონთა პატივგების დაუმცირებლობა და დოგმატთა დაურღვევლობა".[94] მსჯელობს რა საეკლესიო იკონომიის საკითხებზე, საეკლესიო-სამართლებრივი ფილოსოფიის მკვლევარი სამართლის დოქტორი, *სულხან ონიანი*, საგანგებოდ აღნიშნავს, რომ უფრო მეტი სიკეთის გადარჩენის ცნება **ამოსავალია** საეკლესიო კანონების გამოყენებისათვის: „სამართლიანობაზე მაღლა ქრისტიანობა აყენებს სიკეთეს. აქედან შემოდის პრინციპი, რომ სჯული იცვლება ადამიანის სასიკეთოდ. ადამიანი არ დაისჯება, თუ ამით **უფრო კარგი შედეგი** დადგება მისი ან სხვა ადამიანის სულისათვის და, შესაბამისად, საზოგადოებისათვის. აქედან უკვე მოდის პრინციპი, რომ სამართლის მიზანი არ არის მხოლოდ წესების ფორმალური შესრულება. ამრიგად, შესაძლებელია, ზოგჯერ კანონის ნორმა არ აღსრულდეს სიტყვასიტყვითი გაგებით, მეტიც, სამართლიანად მიჩნეულ იქნეს ის, რაც პირდაპირ ეწინააღმდეგება ნორმის სიტყვასიტყვით განმარტებას, მაგრამ თანხვდება მიზანს".[95]

ყოველივე ზემოაღნიშნულის გათვალისწინებით, საეკლესიო

94 Prof. Dr. *Panteleimon Rodopoulos*, დასახ. ნაშრომი, იქვე

95 *სულხან ონიანი*, „უკიდურესი აუცილებლობა, როგორც სახარებისეული ტელეოლოგიური განმარტების ფორმულის — „შაბათი კაცისთვის და არა კაცი შაბათისათვის" — ანარეკლი სჯულისკანონში // „სამართლის ჟურნალი", 2, 2011, 11

იკონომიის გამოყენებისას გასათვალისწინებელია შემდეგი დებულებები:

ა) იკონომიას მივმართავთ კაცთა სიყვარულის გამო, მისი წარმატებული ქრისტიანული ცხოვრების უზრუნველსაყოფად;

ბ) იკონომია გამოიყენება უფრო დიდი სიკეთის გადასარჩენად. ამიტომ, თუნდაც კაცთა სიყვარული გვამოძრავებდეს, იკონომია ვერ იქნება გამოყენებული იმაზე მცირე სიკეთისთვის, რაც კანონის ფორმალური დაცვაა;

გ) იკონომიამ ხელი უნდა შეუწყოს ადამიანის სულიერ გაძლიერებას.[96] თუ კანონისგან გადახვევა უფრო დიდი სიკეთისთვის ხდება, მაგრამ ივარაუდება, რომ ეს არ შეუწყობს ხელს ადამიანის განმტკიცებას სულიერად, იკონომია არ უნდა იქნეს გამოყენებული;

დ) იკონომიას ეკლესია ვერ გამოიყენებს საღმრთო ჭეშმარიტებაზე, ანუ იმაზე, რაც აკრიბიითაა დაცული;

ე) იკონომიის გამოყენება არ გულისხმობს იმას, რომ საეკლესიო კანონი ნაკლულია;

ვ) იკონომია ვერ შეცვლის კანონს,[97] თუნდაც უვადოდ იყოს იგი დადგენილი, რადგან ასეთ დროს იკონომია მიემართება პირთა განსაზღვრულ რაოდენობას, ხოლო კანონი — განუსაზღვრელს და, მეორეც, დასაშვებია, რომ რაიმე მიზეზის გამო იკონომია გაუქმდეს.

პროფ. *პანაიოტის ბუმისის* მტკიცებით „არ არის ოფიციალურად ჩამოყალიბებული დეტალური დადგენილებები იკონომიის დაშვებისათვის",[98] თუმცა, თუკი სჯულისკანონს გადავხედავთ, არაერთ კანონს ვნახავთ, სადაც წერილობით არის ჩამოყალიბებული იკონომია და ხშირ შემთხვევაში, დეტალურადაც. მოვიყვანოთ რამდენიმე მათგანი:

ა) მოციქულთა 54-ე კანონი: „თუ სასულიერო პირი დუქანში მჭამელი ნახოს ვინმემ, მღვდლობის უფლება ჩამოერთვას, **გარდა იმ შემთხვევისა**, როდესაც მგზავრობისას საჭიროებისამებრ სასტუმროში დაისადგურებს";

ბ) მოციქულთა 69-ე კანონი: „თუ ეპისკოპოსმა, მღვდელმა,

96 *პანაიოტის ბუმისი*, დასახ. ნაშრომი, 46

97 *პანაიოტის ბუმისი*, დასახ. ნაშრომი, იქვე

98 *პანაიოტის ბუმისი*, დასახ. ნაშრომი, 49

დიაკონმა, კერძოდიაკონმა, წიგნისმკითხველმა ან მგალობელმა წმინდა ორმოცი ან ოთხშაბათი და პარასკევი არ იმარხოს, განიკვეთოს, **თუ ხორციელი უძლურებით არ იყოს შეპყრობილი.** თუ ერისკაცი იყოს, უზიარებლობით დაისაჯოს". საგულისხმოა, რომ ამ იკონომიას განავრცობს *პეტრე ალექსანდრიელი* თავის კანონიკურ კითხვა-მიგებაში, სადაც მე-8 კითხვის პასუხად, რომელიც ორსულის (მშობიარის) მარხვას ეხება, წერს: „მარხვა დაწესებულია ხორცის დათრგუნვისათვის. ხოლო როდესაც ხორცი ისედაც დათრგუნული და უძლურია, დედაკაცს შეუძლია, რამდენიც უნდა, მიიღოს საკვები და სასმელი";

გ) კართაგენის კრების 42-ე კანონი: „ეკლესიაში ჭამა-სმა და ქეიფი არ უნდა იყოს, ნურც ერთი ეპისკოპოსი ეკლესიაში წვეულებას და სმას ნუ მოაწყობს. თუ უცხო მხარეში გაჭირვების გამო ჩამვლელმა მგზავრმა დაუსადგუროს ეკლესიაში, **მან შეიძლება ჭამოს** იქ".

ასეთი კანონები არაერთია. მაშ, რის თაობაზე შეიძლება მსჯელობდეს პროფ. *ბუმისი?* უფრო შეგვიძლია ვივარაუდოთ, რომ (ა) საეკლესიო იკონომიის გამოყენების კონკრეტული შემთხვევა არ გვაქვს უმეტეს შემთხვევაში და ამის გათვალისწინებით, (ბ) საჭიროა იკონომიის შეფარდება უფლებამოსილი საეკლესიო იერარქიის მიერ. მართალია, ზემომოყვანილ კანონებში მოხსენიებულია მარხვის დაუცველობის კონკრეტული დასაშვები შემთხვევა — ორსულის მდგომარეობა, მაგრამ მსგავსი კანონები ცოტაა.

რაც შეეხება საეკლესიო იკონომიის **მიმნიჭებელ ორგანოს**, „ეკლესიის კანონებით არაა გარკვევით განსაზღვრული, თუ რომელია კომპეტენტური, პასუხისმგებლობით აღჭურვილი საეკლესიო ორგანო ცალკეული შემთხვევისათვის. მაგრამ ყოველთვის შეგვიძლია ვთქვათ, რომ იგი იგივეობრივია იმისა, რომელიც კანონმდებლობს ან ზედამხედველობს აკრიბიის დაცვას, იგი არის, ვისაც აქვს ასევე უფლებამოსილება „შეკვრისა და გახსნისა".[99] შეკვრისა და გახსნის უფლება, საეკლესიო ტრადიციით, გადაეცა მაცხოვრისგან მის მოციქულებს, ხოლო მოციქულთაგან — სასულიერო პირებს (ეპისკოპოსებსა და მღვდლებს). „მღვდელმსახური მხოლოდ ხილული იარაღია ამ

99 *პანაიოტის ბუმისი,* დასახ. ნაშრომი, 44

საიდუმლოს აღსასრულებლად, რომელსაც უხილავად თავად ღმერთი აღასრულებს. როდესაც წმ. იოანე ოქროპირი საუბრობდა ეკლესიის მწყემსთა მიერ **შეკვრისა და განხსნის უფლების დადგინებაზე**, მას მხედველობაში ჰქონდა საღვთო დადგინება: „მღვდლები განსაზღვრავენ, თუ რა არის ქვენა, ღმერთი ადგენს ზენას და უფალი ეთანხმება თავის მონათა აზრს". მღვდელი ამ შემთხვევაში საღვთო მოწყალების იარაღია და **განხსნის ცოდვებს** არა თავისი, არამედ წმიდა სამების სახელით".[100] ამდენად, საეკლესიო იკონომიას ანიჭებს **ეპისკოპოსი**, ხოლო განსაკუთრებულ შემთხვევებში და შედარებით მცირე მნიშვნელობის კანონთაგან იკონომიას **მღვდელიც** მიანიჭებს.

თუკი საეკლესიო კანონიდან გადახვევის ნებართვაა გაცემული, ასეთ დროს გამოიყენება ტერმინი **დაშვებულია იკონომიით.**

დროის მხრივ არსებობს იკონომიის დაშვების ორი ფორმა: **წინასწარი** და **რეტროაქციული**, ხოლო ფორმის მხრივ: **განწერილი** და **მდუმარე**.

იკონომია **წინასწარია**, თუ იგი უფლებამოსილმა საეკლესიო ორგანომ გამოსცა ქმედობის ჩადენამდე, მაგალითად, დიდმარხვის წინ გაიცა კურთხევა რძის პროდუქტის მიღების თაობაზე.

რეტროაქციულ იკონომიას უწოდებენ იკონომიას, რომელიც მინიჭებულია ქმედობის ჩადენის შემდგომ, მისი ჩადენის ობიექტური გარემოებების შეფასებით. რეტროაქციული იკონომია ჰგავს აღსარებით მონანიებულ ქმედობას, მას მხოლოდ ის **განასხვავებს**, რომ რეტროაქციული იკონომიის დროს ქრისტიან ცოდვა **საერთოდ არ ეთვლება** ჩადენილად, ხოლო მეორე შემთხვევაში — ჩადენილად, მაგრამ მონანიებულად.

თუკი უფლებამოსილმა საეკლესიო ორგანომ განიხილა იკონომიის თხოვნა და მიანიჭა მაძიებელს იკონომია, წინასწარი ან რეტროაქციული და მოხდა ამ იკონომიის განწერა, წერილობით ან დაუწერლად, საქმე გვაქვს **განწერილ** იკონომიასთან. განწერილს ვუწოდებთ მას, ვინაიდან ცნობილია ვის ეხება, რა შემთხვევისთვის, რა დროით არის გაცემული და ა.შ., ანუ ყოველივე ზემოთქმული განწერილია. ხოლო ისეთ შემთხვევაში, როდესაც საეკლესიო იერარქიამ იცის იკონომიის, ანუ საეკლესიო კანონ-

100 პროტოპრესვიტერი *მიხეილ პომაზანსკი*, დასახ. ნაშრომი, 258

თაგან გადახვევის შესახებ, მაგრამ არ სჯის მას, არამედ ეთანხმება, თუმცა განწერილი არაფერია აღნიშნულის შესახებ, ამას **მდუმარე** იკონომია ეწოდება.

დ) საეკლესიო კანონთა გაუქმება. საეკლესიო სამართლის განმარტებისას აღინიშნა, რომ საეკლესიო სამართალი აღწერს საღმრთო ჭეშმარიტებას და ნებას. ამიტომ, ლოგიკურად დაისმის კითხვა საეკლესიო კანონთა გაუქმების დასაშვებობის შესახებ.

რამდენადაც კანონი, დოგმატისგან განსხვავებით, გადმოსცემს საღმრთო ჭეშმარიტებას, მაგრამ კონკრეტული ისტორიული ვითარების გათვალისწინებით, რომელიც შეიძლება შეიცვალოს, შესაბამისად, დასაშვებია შეიცვალოს ან გაუქმდეს კანონი. „ჭეშმარიტება გადმოცემულია ისტორიულ გარემოებებში და მიემართება სპეციფიკურ სიტუაციებს და გარემოებებს, ქცევის კატეგორიებს, სპეციფიკურ ადამიანებს და ინსტიტუციურ წარმონაქმნებს. ჭეშმარიტება მარადიულია. ისტორიული გარემოებები დროებითია და ექვედებარება შეცვლას. როდესაც კანონიკურ სამართალს მიმართავს, ჭეშმარიტება გამოიხატება, გადმოიცემა ისტორიულ გარემოებებში. როდესაც გარემოებები იცვლება, ჭეშმარიტება შეიძლება აღარ გადმოიცეს. უფრო ზუსტად, კულტურულმა ცვლილებებმა შეიძლება კანონიკური კანონმდებლობა გაუგებარი გახადოს, ან უარეს შემთხვევაში, იმგვარად იქნეს გაგებული, რაც არასდროს ყოფილა განზრახული და ამრუდებდეს საეკლესიო ცხოვრებას".[101]

მიტროპოლიტ *პანტელეიმონის* მოსაზრებით, საეკლესიო კანონი შეიძლება შეიცვალოს ხუთ შემთხვევაში:

ა) როდესაც მას იმავე ან ზემდგომი საეკლესიო ორგანო აუქმებს. მაგალითად, მოციქულთა მე-5 კანონი ნებას რთავს ეპისკოპოსს, ჰყავდეს მეუღლეს, ხოლო მეხუთე-მეექვსე კრების მე-12 კანონმა ეს აკრძალა;

ბ) როდესაც იგი გამოცემულია კონკრეტულ ვადაში და ეს ვადა გავიდა. მაგალითად, მეხუთე-მეექვსე მსოფლიო კრების მე-3 კანონმა აღადგინა ნეოკესარიის კრების მე-8 კანონის მოქმედება, რომელიც დროის გასვლის გამო შეჩერებული იყო;

გ) როდესაც იგი ეხებოდა პირთა იმგვარ წრეს, რომელიც

101 *Patrick Viscuso*, დასახ. ნაშრომი, 4

აღარ არსებობს. მაგალითად, მოციქულთა 82-ე კანონის თანახმად, მონად მყოფი პირის ხელდასხმა დასაშვებია მხოლოდ ბატონის თანხმობის შემთხვევაში;[102]

დ) როდესაც იგი გამოცემულია კონკრეტული გარემოებების გამო და ეს გარემოებები შეიცვალა. მაგალითად, ანკვირიის კრების მე-10 კანონი ნებას რთავდა დიაკონს ექორწინა, მაგრამ ეს წესი მეხუთე-მეექვსე მსოფლიო კრების მე-3 კანონმა გააუქმა;

ე) როდესაც იგი არ არის გადმოცემული ნათლად და აბსოლუტური ძალმოსილებით, რის გამოც იგი მიიჩნევა სპეციფიკურ ვითარებაში მიღებულად და აღარ გამოიყენება. მაგალითად, ორგზისი კრების მე-2 კანონი კრძალავს სამონაზვნო დასის წარმომადგენლის მონასტრის გარეთ ცხოვრებას, მაშინ, როდესაც ეპისკოპოსები რეზიდენციებში ცხოვრობენ, მაგრამ ამით არ არღვევენ სამონაზვნო აღთქმას.[103]

ამრიგად, საეკლესიო კანონთა გაუქმების თაობაზე, მსგავსად იკონომიის შესახებ მსჯელობისას, უნდა აღინიშნოს, რომ **საეკლესიო კანონი დასაშვებია გაუქმდეს, თუკი შეცვლილია ისტორიული ვითარება, რა დროსაც კანონი იქნა მიღებული და ამდენად, კანონის პირვანდელი სახით აღსრულებამ შეიძლება დაარღვიოს ის მიზანი, რის გამოც კანონი იქნა მიღებული.**

---

102 ამ კატეგორიის განსამარტად მიტრ. *პანტელეიმონს* მოჰყავს მაგალითად მოციქულთა 84-ე კანონი მეფის ან მთავრის შეურაცხყოფის აკრძალვის შესახებ, როგორც დღესდღეობით ძალის არ მქონე, რასაც ვერ დავეთანხმებით. იხ. Prof. Dr. *Panteleimon Rodopoulos*, დასახ. ნაშრომი, 105

103 Prof. Dr. *Panteleimon Rodopoulos*, დასახ. ნაშრომი, 104-106

კარი II

ქრისტიანული ცხოვრების კანონიკური საფუძვლები

თავი 1. ეკლესიაში შესვლა, ეკლესიიდან გასვლა და ხელახალი შესვლა

ა) **ეკლესიაში შესვლა.** ეკლესიაში შესვლის უმთავრესი და ძირითადი წინაპირობაა **ნათლობა**.

ნათლობით **იწყება** ქრისტიანის ცხოვრება, „იგი არის შესასვლელი კარი მადლმოსილ სამეფოში — ეკლესიაში და სხვა საიდუმლოებში მონაწილეობის საშუალებას იძლევა".[104] ნათლობა კანონიკურად შეიძლება განიმარტოს, როგორც ეკლესიაში, ანუ ამქვეყნად საღმრთო საზოგადოებაში შესვლის, მისი წევრობის წინაპირობა. ნათლობას ასევე ეწოდება სულიერი შობა.[105]

ნათლობის სავალდებულობის შესახებ საუბრობს თავად მაცხოვარი: „ჭეშმარიტად, ჭეშმარიტად გეუბნები შენ: ვინც არ დაიბადება წყლისა და სულისაგან, ვერ შევა ღმრთის სასუფეველში. ხორცის მიერ შობილი ხორცია და სულის მიერ შობილი — სული" (ინ. 3:4-5).

თუკი მოსანათლი ზრდასრულია, ნათლობის წინაპირობაა დამოწაფება, ანუ სჯულის სწავლა, რომელიც წინ უსწრებს ნათლობას: „მაშ, წადით, **დაიმოწაფეთ** ყველა ხალხი და ნათელი ეცით მათ მამის და ძის და სული წმიდის სახელით" (მთ. 28:19). მონათვლის წინ სჯულის შესწავლას უკავშირდება ეკლესიაში **კათაკმევლის** ინსტიტუტი, რაც აღნიშნავს პირს, რომელიც სწავლობს სარწმუნოებას. აღნიშნულზე მსჯელობისას აუცილებელია აღინიშნოს, რომ ნათლობა სავალდებულოა **ბავშვებისთვისაც,** იმის მიუხედავად, რომ ისინი სჯულს ვერ შეისწავლიან. ბავშვების ნათლობას აქვს თავისი კანონიკური მტკიცებულებები:

ა) იუდეური წინადაცვეთა, რომელიც 8 დღის ბავშვზე სრულდებოდა (დაბ. 17:11), ახალ აღთქმაში ნათლობით შეიცვალა (კოლ. 2:11-12);

ბ) მოციქულთა საქმეებში აღწერილია, რომ წარმართები ოჯახებით ინათლებოდნენ და არსადაა მითითება, რომ ბავშვებს არ ნათლავდნენ (საქ. 16:15);

გ) ადამიანს შეიძლება ცოდვები მიეტევოს ახლობლების რწმენით, რაც აღწერილია „განრღვეულის განკურნებაში": „იხილა

104 *პროტოპრესვიტერი მიხეილ პომაზანსკი,* დასახ. ნაშრომი, 234

105 *პროტოპრესვიტერი მიხეილ პომაზანსკი,* დასახ. ნაშრომი, იქვე

იესომ **მათი** რწმენა და უთხრა დავრდომილს: გამხნევდი, შვილო, **მოგეტევა** შენი ცოდვები" (მთ. 9:2);

დ) რამდენადაც „ვინც არ დაიბადება წყლისა და სულისაგან, ვერ შევა ღმრთის სასუფეველში" (ინ. 3:4), ბავშვებსაც ესაჭიროებათ სასუფეველში შესვლა, რადგან ადამიანი სიკვდილს ნებისმიერ ასაკში შეიძლება დაექვემდებაროს;

ე) კართაგენის კრების 110-ე კანონი, რომელიც ადგენს ჩვილთა ნათლობის სავალდებულობას.

ნათლობის **კანონიკური ნამდვილობისთვის** აუცილებელია შემდეგი გარემოებების არსებობა:

ა) ნათლობა უნდა აღესრულოს პირზე, რომელსაც შეგნებული აქვს ქრისტიანული სარწმუნოების არსი და მისი გადაწყვეტილება მონათვლის შესახებ. საერთოდ, უნდა ითქვას, რომ არამართლმადიდებლის, ანუ სხვაგვარად, უცხოდმადიდებლის აღმნიშვნელ 5 კატეგორიას იცნობს საეკლესიო სამართალი:

წარმართი: ადამიანი, რომელიც აღიარებს წმინდა წერილისგან განსხვავებულ რელიგიურ წიგნს. წარმართს შეიძლება სწამდეს როგორც ერთი ღმერთის (ისლამი), ისე მრავალი ღმერთის (კერპთაყვანისმცემლობა);

იუდეველი: ადამიანი, რომელიც აღიარებს წმინდა წერილიდან მხოლოდ ძველ აღთქმას, მაგრამ არ ცნობს იესო ქრისტეს ღმრთის ძედ და მესიად;

მწვალებელი: ადამიანი, რომელსაც სწამს იესო ქრისტესი, რელიგიურ წიგნად აღიარებს ბიბლიას, მაგრამ სწამს განსხვავებულად, ვიდრე ეს მართლმადიდებელი ეკლესიის მოძღვრებაა;

ათეისტი: ადამიანი, რომელსაც არ სწამს მიღმიერი, იმქვეყნიური სამყაროსი. ამ კატეგორიაში შეიძლება ჩაითვალოს ის პირებიც, რომლებსაც არამატერიალური სამყაროს შესახებ გარკვეული რწმენა-წარმოდგენები აქვთ, მაგრამ ეს არ უკავშირდება რელიგიური წესების შესრულებას;

სატანისტი: ადამიანი, რომელსაც სწამს იმქვეყნიური სამყაროსი, მაგრამ ემსახურება ბოროტ ძალას, ანუ ეშმაკს (სატანას).

ზემომოყვანილთაგან ნათლობა უცილობლად უნდა შესრულდეს წარმართზე, იუდეველსა და ათეისტზე. მწვალებელზე შეიძლება არ შესრულდეს ნათლობა, არამედ მხოლოდ მირონ-

ცხება (ამის შესახებ იხილეთ ქვემოთ). რაც შეეხება სატანისტს, მისი ნათლისღება მხოლოდ შეიძლება არაწმინდა სულისგან სრული განწმედის შემთხვევაში (იხ. *ტიმოთე ალექსანდრიელის* მე-2 კანონი).

იმ შემთხვევაში, თუ ნათლობა ქრისტიანზე აღესრულა, ანუ ხელმეორედ შესრულდა, ეს ჩაითვლება მძიმე ცოდვად, ხოლო ნათლობა — შეუსრულებლად (მოციქულთა 47-ე კანონი).

<u>იკონომიები:</u>

1. ნათლობა შეიძლება შესრულდეს სნეულზე, რომელსაც არ შეუძლია თავისი გონებით მიიღოს გადაწყვეტილება (კართაგენის კრების 45-ე კანონი).

2. ნათლობა შეიძლება მეორედ შესრულდეს ადამიანზე, თუ უცნობია, *მონათლულია თუ* არა ის და შეუძლებელია ამის დადგენა. ამ შემთხვევაში ნათლობის სიტყვების (იხ. ქვემოთ) წინ ითქმის სიტყვები „უკუეთუ არა ნათელ-ღებულ არს" (კართაგენის კრების 72-ე კანონი);

ბ) ნათლობა უნდა აღასრულოს კანონიკური წესით ხელდასხმულმა მართლმადიდებელ ეკლესიასთან სრულ თანაზიარებაში მყოფმა ეპისკოპოსმა ან მღვდელმა (მოციქულთა 46-ე და 47-ე კანონები). ეკლესიისგან განდგომილი სასულიერო პირის მიერ შესრულებული ნათლობის ნამდვილობა შეიძლება ეჭვქვეშ დადგეს;

<u>იკონომია:</u>

1. თუ შეუძლებელია მღვდლის მოყვანა და მონათვლის მსურველი ადამიანი სიკვდილის პირასაა, დასაშვებია ნათლობა შეასრულოს ქრისტიანმა საერო პირმა (ორივე სქესის), მხოლოდ ნათლობის სიტყვების წარმოთქმით. საგულისხმოა, რომ გადარჩენის შემთხვევაში ნათლობა უნდა დაასრულოს მღვდელმა (ეპისკოპოსმა) და სცხოს მონათლულს მირონი. გარდაცვალების შემთხვევაში პირი მონათლულად ჩაითვლება.

გ) ნათლობა უნდა შესრულდეს ეკლესიაში, წყალში სამგზის შთაფვლით, რამდენადაც ნათლობის ბერძნული შესატყვისი „ბაპტიზმა" სწორედ რომ შთაფვლას ნიშნავს;[106]

<u>იკონომიები:</u>

1. თუ მთლიანად შთაფვლა არ ხერხდება, დასაშვებია დასხ-

106 The Pocket Oxford Classical Greek Dictionary, დასახ. გამოცემა 63 (1)

მით ნათლობა.

2. თუ არ ხერხდება წყლით ნათლობა, დასაშვებია ქვიშით ან მიწით.

3. დასაშვებია ნათლობა მდინარეში ან ტბაში, ხოლო მოსანათლის ავადმყოფობის შემთხვევაში — სახლშიც.

დ) ნათლობისას უნდა წარმოითქვას ნათლობის სიტყვები: „ნათელს იღებს მონა (მხევალი) ღმრთისა .... (მოსანათლის სახელი) სახელითა მამისათა, ამინ! და ძისათა, ამინ! და წმიდისა სულისათა, ამინ! აწ და მარადის და უკუნითი უკუნისამდე, ამინ! სამების თითოეული პირის დასახელებისას ხდება შთაფვლა. ნათლობის სიტყვები დაცულია აკრიბიით.

საერთო იკონომია ნათლობისთვის:

ადამიანი ეკლესიის წევრად ჩაითვლება, თუკი არცერთი ზემოაღნიშნული პირობა ყოფილა დაცული, მაგრამ იგი მოწამეობრივად შეეწირა ქრისტიანულ რწმენას და სისხლით დაამოწმა თავისი სარწმუნოება. ამგვარ ნათლობას **სისხლით ნათლობას** უწოდებენ.

ყოველივე ზემომოყვანილის ზედმიწევნით შესრულების შემდეგ, პირი ითვლება **მონათლულად.** იმ შემთხვევაში, როდესაც არსებობს საფუძვლიანი ეჭვი ნათლობის კანონიკურად უმართებულოდ შესრულების თაობაზე, საქმის გამოკვლევის შედეგად გადაწყვეტილებას იღებს **შესაბამისი ეპარქიის ეპისკოპოსი.**

ნათლობის სახელთან დაკავშირებით გავრცელებულია მოსაზრება, რომ აუცილებელია ადამიანი მოინათლოს **მხოლოდ წმიდის** სახელზე. ეს ასე არ არის, რის დასტურადაც საკმარისია გავიხსენოთ, რომ *დიონისე არეოპაგელს, მეფე ვახტანგ გორგასალს, ქეთევან დედოფალს, აბო თბილელს* და სხვა არაერთ ცნობილ წმიდა ადამიანს სრულებითაც არ ერქვათ წმიდის სახელი და მათი სახელები ასეთად მხოლოდ მათი კანონიზაციის შემდეგ იქცა. რა თქმა უნდა, სასურველია, რომ ქრისტიანმა მშობლებმა შვილს ისეთი სახელი დაარქვან, რომელიც უკავშირდება რომელიმე ცნობილ წმიდას ან დღესასწაულს (მაგალითად, თეოფანე, აღდგომელა, ანასტასია, ხარება), რაც, ბუნებრივია, მათში აღძრავს კეთილ მისაბაძს, მაგრამ ეს **საეკლესიო კანონი** არ არის.

დიდად რეკომენდებულია, რომ მოსანათლ ადამიანს ჰყავდეს

ნათლია. ნათლიას ქრისტიანული ტრადიციით სულიერი მშობელი ეწოდება და იგი პასუხისმგებელია უფლის წინაშე ნათლულის ქრისტიანულად აღზრდისათვის. ნათლიის მოვალეობა განსაკუთრებით მაშინ იზრდება, როდესაც მოსანათლი ბავშვია და იგი **ვერ აცნობიერებს** ნათლობის საიდუმლოს. ასეთ დროს სწორედ ნათლია ამბობს ნათლულის სანაცვლოდ, რომ „განაგდებს სატანას", „შეუდგება ქრისტეს" და „სწამს იგი, ვითარცა მეუფე და ღმერთი",[107] ასევე წარმოთქვამს სარწმუნოების სიმბოლოს.

ნათლიად შერჩეული ადამიანი:

ა) უნდა იყოს **მართლმადიდებელი** სარწმუნოების აღმსარებელი, ეკლესიასთან თანაზიარებაში მყოფი და მიზანშეწონილია, აგრეთვე, იყოს ერისკაცი და არა მონაზონი;[108]

ბ) დაუშვებელია იყოს მოსანათლის **მშობელი;**

გ) საქართველოს სამოციქულო მართლმადიდებელი ეკლესიის ადგილობრივი ტრადიციით, არ უნდა იყოს მოსანათლის ოჯახის ხორციელი ან სულიერი **ნათესავი.**[109]

ნათლობის საიდუმლოს აღსრულების შემდეგ, ლაოდიკიის კრების 48-ე კანონის შესაბამისად აღესრულება **მირონცხების** საიდუმლო, რომელიც არსობრივად ცალკე საიდუმლოა და ნათლობის საიდუმლოს ნაწილი არ არის. *მოციქულთა საქმეებში* აღწერილია, რომ ადამიანები ინათლებოდნენ, მაგრამ მათ არ ჰქონდათ მიღებული **სულიწმიდა** და მოციქულები ხელს დააადებდნენ სულიწმიდის ნიჭთა მისაღებად (საქ. 8:14-17). ეს წესი ეკლესიაში მოგვიანებით მირონცხების საიდუმლოთი შეიცვალა.

მირონს მღვდელი ახლად მონათლულ ადამიანს ჯვრის სახით ცხებს „შუბლზე, თვალებზე, ნესტოებზე, ბაგეებზე, ყურებზე, მკერდზე, ხელებსა და ფეხებზე და სხეულის თითოეული ნაწილის ცხებისას წარმოთქვამს სიტყვებს: **„ბეჭედი მონიჭებულ არს სულისა მიერ წმიდისა".**[110] დღეს გავრცელებული პრაქტიკის თანახმად, ნათლობის და მირონცხების საიდუმლოს

107 ეს სიტყვები წარმოითქმის ნათლობის საიდუმლოს შესრულების დროს და მას ერთობლივად ამბობენ ნათლია და ნათლული, ხოლო თუ ეს შეუძლებელია, მაშინ მხოლოდ ნათლია.

108 *პანაიოტის ბუმისი,* დასახ. ნაშრომი, 78

109 ეკლესიის ეს ტრადიცია მიზანშეწონილია დავიცვათ, თუმცა ისიც უნდა ვიცოდეთ, რომ ეს წესი ტრადიციაა მხოლოდ და არა საეკლესიო კანონი.

110 პროტოპრესვიტერი *მიხეილ პომაზანსკი,* დასახ. ნაშრომი, 239

დასრულებისას მონათლულს მოებანება ნაცხები მირონი. ეს პროცედურა ძველად სახლში აღესრულებოდა, როგორც წესი, ნათლობიდან 3 დღის შემდეგ და ადამიანი 3 დღე მირონცხებული დადიოდა. ამას უკავშირდება გავრცელებული შეხედულება „განმბანელის", როგორც სულიერი ნათესავის თაობაზე, რაც უმართებულოა და მას კანონიკურად საფუძველი არ აქვს.

ყოველივე ზემოაღნიშნულის აღსრულების შემდეგ ადამიანი ხდება ქრისტეს ეკლესიის წევრი, ანუ იწოდება **ქრისტიანად.** ქრისტიანს ნათლობის შედეგად მიეტევება როგორც ადამის პირველქმნილი ცოდვა, ისე თავისი პირადი ცოდვები (ზრდასრულ ადამიანს), მიიღებს სულიერ ძალას ღმრთისგან, ხდება ქრისტეს სხეულის — ეკლესიის ნაწილი და მისი სახელი ჩაიწერება ზეციურ წიგნში (შდრ. ლკ. 10:20).[111] ქრისტიანის უფლებებსა და მოვალეობებს ეხება ამ წიგნის შემდეგი თავი.

ეკლესიის წევრები თანასწორი არიან ღმრთის წინაშე: „აღარ არის იუდეველი, აღარც ბერძენი, აღარც მონა და აღარც თავისუფალი, აღარც მამაკაცი და აღარც დედაკაცი, რადგანაც ყველანი **ერთი ხართ** ქრისტე იესოში" (გალ. 3:28), „მაგრამ როგორც ყოველ ცოცხალ ორგანიზმში, ეკლესიის სხეულშიც თითოეულ წევრს აქვს **თავისი** დანიშნულება".[112] აღნიშნულის განსამარტად პავლე მოციქული აღნიშნავს, რომ ღმერთმა „დაადგინა ზოგი მოციქულად, ზოგი წინასწარმეტყველად, ზოგი მახარებლად, ზოგნიც მწყემსებად და მოძღვრებად. რათა სრულეყოთ წმიდანი მსახურების საქმისათვის - ქრისტეს სხეულის ასაშენებლად" (ეფ. 4:11-12). ამდენად, **ეკლესიის წევრთაგან ზოგისთვის მეტი და ზოგისთვის ნაკლები უფლებამოსილების განსაზღვრა ნიშანია არა იმისა, რომ მათ შორის უფროს-უმცროსობაა, არამედ იმისა, რომ თითოეული თავისი შესაძლებლობის მიხედვით ემსახურება ერთ ღმერთს და მის ეკლესიას. ქრისტიანული მორჩილებაც ამ მიმართულებით უნდა იქნეს გაგებული.**

ეკლესიის წევრები განსხვავდებიან **ცხოვრების** წესის და **მსახურების** წესის მიხედვით.[113]

ცხოვრების წესის მიხედვით ქრისტიანი შეიძლება იყოს **მო-**

---

111 *პანაიოტის ბუმისი,* დასახ. ნაშრომი, 82

112 Протоиерей *Владислав Цыпин,* დასახ. ნაშრომი, 174

113 Протоиерей *Владислав Цыпин,* დასახ. ნაშრომი, 176

ნაზონი (მარტო მცხოვრები) ან **ერში მცხოვრები**, ხოლო მსახურების წესის მიხედვით **სამღვდელო** ან **საერო** პირი.

ბ) ეკლესიაში შესვლა სხვა ქრისტიანული მიმდინარეობებიდან. უპირველესად უნდა აღინიშნოს, რომ არამართლმადიდებლური ეკლესიები, რომლებიც თავს ქრისტიანულ სარწმუნოებას მიაკუთვნებენ, პირობითად შეიძლება ორ ჯგუფად დაიყოს:

სამოციქულო ტრადიციის ეკლესიები, რომლებსაც მიეკუთვნებიან ის უძველესი ეკლესიები, რომლებიც, მართალია, აღარ არიან ერთი, წმიდა, კათოლიკე და სამოციქულო ეკლესიის ნაწილი, მაგრამ შენარჩუნებული აქვთ მრავალი ქრისტიანული ტრადიცია, აღიარებენ მღვდლობას, როგორც საიდუმლოს და სხვა საიდუმლოებს, ევქარისტიისას პურისა და ღვინის მაცხოვრის ხორცად და სისლად გადაარსებას, აქვთ მოციქულთაგან უწყვეტი იერარქია და ა.შ. ამგვარი ეკლესიებია: რომის, სომხური, კოპტური, სირიული და სხვა;

არასამოციქულო ტრადიციის ეკლესიები, რომლებიც ზემოთ განხილული ეკლესიებისგან განსხვავდებიან, უარყოფენ საიდუმლოებს მთლიანად ან მათ ნაწილს, არ აქვთ მოციქულთაგან უწყვეტი ხელდასხმა, ბევრგან შემოღებული აქვთ ქალთა ხელდასხმა და ა.შ. ამგვარი ეკლესიებია ყველა დანარჩენი ქრისტიანული მიმდინარეობა: ბაპტისტური, ლუთერული, ორმოცდაათიანელთა და სხვა.

სხვა ქრისტიანული კონფესიებიდან მართლმადიდებელ ეკლესიაში მიღების წესს რამდენიმე კანონი ეხება დიდ სჯულისკანონში. მეხუთე-მეექვსე მსოფლიო კრების 95-ე კანონის თანახმად, არსებობს ამ კატეგორიის ადამიანთა მიღების 3 წესი:

აღსარებით, რაც გულისხმობს იმას, რომ ადამიანი საჯაროდ უარყოფს თავისი კონფესიის მოძღვრებას და აღიარებს მართლმადიდებლურ სჯულს;

მირონცხებით, რაც გულისხმობს აღსარებას და ამის შემდეგ პირზე აღესრულება მირონცხების საიდუმლო;

სრული ნათლობით, რაც გულისხმობს იმას, რომ პირი ეკლესიაში მიიღება, როგორც წარმართი, ნათლობა-მირონცხებისათვის დადგენილი ყველა წესის შესრულების შემდეგ.

იმ შემთხვევაშიც კი, როდესაც ეკლესია მიზანშეწონილად არ მიიჩნევს ნათლობის საიდუმლო გარეგნულად ხელახლა

შეასრულოს, **არ ნიშნავს** იმას, რომ ამით ეკლესია **აღიარებს** არამართლმადიდებლური კონფესიის მიერ შესრულებული საიდუმლოს მადლმოსილებას: „ეკლესიას, როგორც საღმრთო მადლის საგანძურის მფლობელს, შესწევს ძალა, **აღავსოს** ღვთიური მადლით საიდუმლოს ის წესი, რომელიც აღსრულდა ამა თუ იმ მწვალებლურ, ან სქიზმატურ ქრისტიანულ განშტოებაზე".[114]

მეხუთე-მეექვსე მსოფლიო კრების 95-ე კანონში ჩამოთვლილია იმ მწვალებლობათა ნუსხა, რომელიც კრებამდე ან კრების პერიოდში არსებობდა და განსაზღვრულია თითოეულის მიმართ მართლმადიდებელ ეკლესიაში მიღების რომელი წესი უნდა იქნეს გამოყენებული. თუმცა უნდა აღინიშოს ისიც, რომ ჩამოთვლილთაგან დღესდღეობით **არცერთი** მათგანი არ არსებობს. ამიტომ, მართლმადიდებელი ეკლესიის იერარქიას მართებს გამოიყენოს **ანალოგიის პრინციპი** და ისე მიიღოს მწვალებლური კონფესიებიდან მართლმადიდებელ ეკლესიაში შესვლის მსურველნი.

მაგალითად, მეორე მსოფლიო კრების მე-7 კანონის თანახმად, ის მწვალებლები, რომელნიც გარეგნულად ისეთივე წესით არიან მონათლულნი, როგორც ეს მართლმადიდებელ ეკლესიაში აღესრულება (ანუ სამჯერ შთაფვლით, წმინდა სამების სახელით), მათ ევალებათ უარყონ სარწმუნოებრივი ცდომილება, ხელი მოაწერონ სპეციალურ დოკუმენტს — ლიველონს და მიიღონ მირონცხება. რაც შეეხება ნათლობის შესრულების წესის დარღვევით „მონათლულებს", მათ ხელახალ მონათვლას ადგენს კანონი. ბასილი დიდი უცხოდმადიდებელთა მიღების შესახებ აღნიშნავს, რომ მთავარი არის არა ნათლისღების სიტყვების სწორად წარმთქმა ან გარეგნული აღსრულება, არამედ იმ **სიმძიმის** განხილვა, რასაც ეს ერეტიკული დაჯგუფება ასწავლის: „არ შევიწყნარებთ მათ ეკლესიაში, თუ არ მოინათლებიან ჩვენი ნათლისღებით. მათ **არ უნდა თქვან**, რომ ნათელ-იღეს მამის, ძისა და სულიწმიდის მიმართ, რადგან მარკიონისა და სხვა მწვალებლების მსგავსად ღმერთს ბოროტების გამჩენის სახელს არქმევენ" (47-ე კანონი).

დღევანდელ ეპოქაში, ყველა ადგილობრივი მართლმადიდებელი ეკლესია არასამოციქულო ტრადიციის ეკლესიებში მო-

114 *პანაიოტის ბუმისი,* დასახ. ნაშრომი, 85

ნათლულ პროტესტანტ ქრისტიანებს **ნათლავენ** მართლმადიდებლური წესით, ვინაიდან „მათზე შეწყდა სამოციქულო მემკვიდრეობა — აუცილებელი წინაპირობა ყოველთა საიდუმლოთა ძალმოსილებისათვის. გარდა ამისა, მრავალ პროტესტანტს (მათ სხვადასხვა განშტოებებს) არ სწამთ ერთარსება სამება".[115]

რაც შეეხება სამოციქულო ტრადიციის ეკლესიების მიერ შესრულებულ ნათლობას, ბერძნულ ეკლესიაში ისინი მიიღებიან **მართლმადიდებლური სარწმუნოების საჯაროდ აღიარებით და მირონცხებით.**[116] თუმცა საგულისხმოა, რომ არსებობს კონსტანტინოპოლის ადგილობრივი კრების 1756 წლის განჩინება „დასავლელ ქრისტიანთა ნათლობის შესახებ", რომლის თანახმად რომის ეკლესიის წევრები მართლმადიდებელ ეკლესიაში მხოლოდ **სრული ნათლობით** მიიღებიან.

ანალოგიური, ანუ მირონცხების წესი გამოიყენება სამოციქულო ტრადიციის უცხოდმადიდებელთა მიმართ **რუსეთის ეკლესიაშიც.**[117]

რაც შეეხება საქართველოს სამოციქულო მართლმადიდებელი ეკლესიის ტრადიციას, ჩვენში მოქმედებს რუის-ურბნისის 1104 წლის კრების მე-15 კანონი, რომლის თანახმად სომხური ეკლესიის წარმომადგენლები მართლმადიდებელ ეკლესიაში **სრული ნათლობით** მიიღებიან. რაც შეეხება რომის ეკლესიას, აღნიშნულის თაობაზე ცალკე კანონი არ არსებობს. საქართველოს ეკლესია დღეს გავრცელებული პრაქტიკით იყენებს რუის-ურბნისის ზემოხსენებული კანონის ანალოგიას და მათაც **ნათლავს** მართლმადიდებლური წესით.

გ) ეკლესიიდან გასვლა და ხელახლა შესვლა. ეკლესიაში შესვლა და იქ მყოფობა მთლიანად დამოკიდებულია ადამიანის **ნებაზე.** ეკლესია უარყოფს ყოველგვარ ძალდატანებას ადამიანზე იმისათვის, რომ ის ეკლესიის წევრი იყოს. ამიტომ, ეკლესიიდან გასვლა, განსხვავებით, მაგალითად ისლამური სამართლისგან,[118] საერთოდ არ ისჯება. ადამიანს მინიჭებული აქვს სრული თავისუფლება, ნებისმიერ წამს დატოვოს ეკლესია. მსგავსი

115 *პანაიოტის ბუმისი,* დასახ. ნაშრომი, 86

116 *პანაიოტის ბუმისი,* დასახ. ნაშრომი, იქვე

117 Протоиерей *Владислав Цыпин,* დასახ. ნაშრომი, 184

118 *David Forte,* "Islam's Trajectory" // Revista de ştiinţe politice, Craiova, Nr. 29, 2011, 97

თავისუფლება იშვიათია ნებისმიერ ინსტიტუციაში, რაც დედამიწაზე არსებობს, ვინაიდან ეკლესიაში ყოფნა ღმერთთან ყოფნაა და ღმერთთან ყოფნა მხოლოდ თავისუფალი გადაწყვეტილების საფუძველზე უნდა მოხდეს. ერთადერთი სასჯელი, რაც შეიძლება გამოყენებულ იქნეს ეკლესიიდან წასულ ადამიანზე, არის ანათემაზე გადაცემა, თუმცა იგი სხვა არაფერია, თუ არა დამოწმება იმ ფაქტისა, რომ ადამიანმა დატოვა ეკლესია და ის მართლმადიდებელი ქრისტიანი აღარ არის.

ეკლესიისგან გასვლის შედეგად ადამიანი აღმოჩნდება ზემოთ დასახელებულ არამართლამდიდებელთა ხუთი კატეგორიიდან ერთ-ერთი.

ცალკე უნდა აღინიშნოს, რომ ადამიანი ეკლესიიდან განდგომილად ჩაითვლება, თუნდაც იგი არ განუდგეს ეკლესიას გარეგნულად, მაგრამ შერაცხად მდგომარეობაში **მოიკლავს თავს** (*ტიმოთე ალექსანდრიელის* მე-14 კანონი). თვითმკვლელობად ჩაითვლება შერაცხადი, სრულ გონებაზე მყოფი ქრისტიანის:

ა) ნებისმიერი მოქმედება ან უმოქმედობა, შესრულებული და მიმართული საკუთარი სიცოცხლის მოსასპობად, რასაც მოჰყვა სასიკვდილო შედეგი, ჩადენილი ღმრთის მიმართ უსასოობის გამო;

ბ) დუელში დაღუპვა;[119]

გ) ნარკოტიკული თრობის მდგომარეობაში გარდაცვალება.[120]

თავგანწირვა, მიუხედავად იმისა, რომ გარეგნული ფორმით ჰგავს თვითმკვლელობას (რადგან ადამიანი საკუთარი ნებით თანხმდება მის სიკვდილს და აღასრულებს მას), **არ შეიძლება ჩაითვალოს** თვითმკვლელობის ცოდვად, ვინაიდან ამ დროს ქრისტიანი აღასრულებს მაცხოვრის უმთავრესი ორი მცნებიდან ერთ-ერთს: „ეს არის ჩემი მცნება, რათა გიყვარდეთ ერთმანეთი, როგორც მე შეგიყვარეთ თქვენ. არავისა აქვს იმაზე დიდი სიყვარული, ვინც **სულს დადებს** თავისი მეგობრისთვის" (ინ. 15:12-13).

---

119 *პანაიოტის ბუმისი*, დასახ. ნაშრომი, 202

120 საქართველოს სამოციქულო მართლმადიდებელი ეკლესიის წმინდა სინოდის 2005 წლის 27 ივნისის განჩინებათა მე-4 კანონის გათვალისწინებით, რომლის თანახმად ნარკოტიკის გავრცელება კაცის კვლის ცოდვის თანასწორად შეირაცხა.

სპეციალური კანონები მოქმედებს იმ შემთხვევაში, როდესაც ადამიანი ეკლესიაში **დაბრუნებას** გადაწყვეტს. საგანგებოდ უნდა აღინიშნოს, რომ ნათლობის საიდუმლო **არ მეორდება**, იმ შემთხვევაშიც კი, ქრისტიანი სატანისტურ დაჯგუფებაშიც რომ გადავიდეს.

საეკლესიო სასჯელი იმის მიხედვით შეეფარდება ადამიანს, თუ რა გარემოებებში დატოვა მან ეკლესია. საეკლესიო კანონები განარჩევს ადამიანის მიერ ეკლესიიდან **გასვლის** 3 წინაპირობას, რომლებიც ეფუძნება მხოლოდ ადამიანის **ნებას**:

ა) თუ ადამიანმა **წამების შიშით** უარყო ქრისტიანობა: ეს ყველაზე მისატევებელია და ისჯება უზიარებლობით 4 წლით (*პეტრე ალექსანდრიელის* მე-3 კანონი);

ბ) თუ ადამიანმა **სულმოკლეობის გამო** უარყო ქრისტიანობა: ისჯება უზიარებლობით 12 წლით, ხოლო თუ ეს სულმოკლეობა გამომდინარეობდა პირადი სარგებლის მიღების მოტივაციით — 15 წლით (პირველი მსოფლიო კრების მე-11 და მე-12 კანონები);

გ) თუ ადამიანმა **საკუთარი ნებით, ძალდაუტანებლად** უარყო ქრისტიანობა: ისჯება უზიარებლობით სიკვდილამდე (*ბასილი დიდის* 73-ე კანონი).

<u>იკონომია:</u>

შეიძლება ვადები შემცირდეს (ანკვირიის კრების მე-5 კანონი).

ცალკე უნდა აღინიშნოს, რომ თუკი ადამიანი ქრისტიანობას განუდგა **მოჩვენებით**, იგი დაისჯება უზიარებლობით 6 თვით (*პეტრე ალექსანდრიელის* მე-3 კანონი).

თავი 2. ქრისტიანული ცხოვრება და ქრისტიანული გარდაცვალება

ა) საფუძვლები ქრისტიანული ცხოვრებისთვის. მას შემდეგ, რაც ადამიანი გახდება ქრისტეს ეკლესიის წევრი, ანუ **ქრისტიანი**, მას მართებს თავისი ცხოვრება წარმართოს ქრისტიანული მოძღვრების თანახმად.

ქრისტიანული სარწმუნოების მიხედვით ადამიანი შექმნილია სამი მიზნით:

ა) **ადიდოს** თავისი შემოქმედი ღმერთი;

ბ) ისწრაფოს შემოქმედისკენ **ნეტარების** მისაღწევად;

გ) იყოს **შუამავალი** ღმერთსა და მის ქმნილებათა შორის.[121]

ამ სამ დანიშნულებასთან არის დაკავშირებული ადამიანის სამი უნარი, რომელიც არ აქვს არცერთ სხვა ქმნილებას: **ღმრთისმსახურების, სიბრძნის** და **მართვის.** შესაბამისად, საეკლესიო კანონები და, ზოგადად, ეკლესიის მოძღვრება აწესრიგებენ ადამიანური ცხოვრების არა ყველა მხარეს, არამედ მხოლოდ ისეთ საკითხებს, რაზედაც, რომელთა შესრულებაზეც საღმრთო ნების თანახმად დამოკიდებულია ქრისტიანის ცხონება.

ეკლესიაში დადგენილია **შვიდი** საიდუმლო, რომელთა აღსრულება არის წინაპირობა საეკლესიო კანონთა და სწავლებათა მიზნის მისაღწევად. ეს საიდუმლოებია:

ა) ნათლისღება, იგივე ნათლობა, რომლის თაობაზე იყო უკვე მსჯელობა და იგი არის საწყისი ეკლესიაში კეთილწარმატებისათვის;

ბ) მირონცხება, რომელიც აგრეთვე განხილულ იქნა და რომელიც არის სულიწმიდის „ბეჭედი" საღმრთო ნიჭთა მისაღებად;

გ) აღსარება, იგივე სინანული, რომელიც ცოდვების მისატევებლად და შესაბამისად, ცოდვილი ცხოვრებისგან განსაწმედად არის დადგენილი;

დ) ზიარება, ეკლესიის უმთავრესი საიდუმლო, რომლითაც ადამიანი ხდება ღმრთის ხორცისა და სისხლის თანაზიარი;

ე) ზეთის კურთხევა, რომელიც დადგენილია სულიერ და ხორციელ სნეულებათაგან განსაკურნებლად;

ვ) ქორწინების საიდუმლო, რომელიც არ არის სავალდებუ-

---

121 პროტოპრესვიტერი *მიხეილ პომაზანსკი*, დასახ. ნაშრომი, 111-112

ლო, მაგრამ მიზანშეწონილია, თუკი ქრისტიანი საერო ცხოვრებას აპირებს;

ზ) მღვდლობა, რომელიც არის საღმრთო მადლის წყარო ქრისტიანებისათვის.

ბ) საეკლესიო საიდუმლოებში მონაწილეობა. ზემოთ ჩამოთვლილ საიდუმლოთაგან პირველი და მეორე, როგორც აღინიშნა უკვე განხილულ იქნა. ქორწინებას და მღვდლობას, როგორც განსაკუთრებულ საიდუმლოებს ეძღვნება ამ წიგნის ცალკე თავები. ამდენად, აქ განხილულ იქნება **აღსარების, ზიარებისა** და **ზეთის კურთხევის** საიდუმლოები.

აღსარების, ანუ **სინანულის** საიდუმლო დადგენილია ცოდვების მოსატევებლად: „სინანულის საიდუმლო კურნავს ადამიანის სულიერ სნეულებებს, აცილებს სულის მწიკვლს და ქრისტიანი ცოდვათა შენდობის მიღების შემდგომ **ისევ უცოდველი** და განწმედილი ხდება — ისეთი, როგორიც წყლიდან ამოვიდა ნათლისღების შემდგომ".[122] აღსარების საიდუმლო თავად ღმრთის მიერ არის დაწესებული, რაც წმინდა წერილშია გადმოცემული:

ა) აღსარება აუცილებელია ყველა ქრისტიანისთვის: „ერთმანეთის წინაშე აღიარეთ თქვენი ცოდვები და ილოცეთ ერთმანეთისთვის" (იაკ. 5:13);

ბ) ეკლესიას შეუძლია მონანიებული ცოდვა მიუტევოს ქრისტიანს: ღმერთმა თავის მოციქულებს და ამ გზით ეკლესიას მისცა ეს უფლება: „უთხრა მათ (მოციქულებს, ანუ ეკლესიას)[123]: მიიღეთ სულიწმიდა. ვისაც **მიუტევებთ** ცოდვებს, მიეტევებათ, და ვისაც დაუტოვებთ, დარჩებათ" (ინ. 20:23-24).

აღსარების საიდუმლოს შესრულებისთვის სახეზე უნდა იყოს შემდეგი წინაპირობები:

ა) აღსარებას ეკლესია იღებს მართლმადიდებელი ეკლესიის წევრისგან და მართლმადიდებელი ეკლესიის მიერ ხელდასხმული **მღვდლის** ან **ეპისკოპოსის** წინაშე. აღმსარებელი უნდა იყოს 10 წლის მაინც (*ტიმოთე ალექსანდრიელის* მე-18 კანონი)[124];

---

122 პროტოპრესვიტერი *მიხეილ პომაზანსკი*, დასახ. ნაშრომი, 256

123 *პანაიოტის ბუმისი*, დასახ. ნაშრომი, 88

124 ამ კანონის კომენტირებისას ეპისკოპოსი ნიკოდიმი (მილაში) აღნიშნავს, რომ

ბ) აუცილებელია ქრისტიანის **სინანული**, რაც თავის მხრივ მოიცავს (1) წუხილს ჩადენილი საქციელის, მოქმედების გამო და (2) სურვილს აღარ გაიმეოროს მსგავსი ქმედობა;

გ) აღსარების მიმღებ სასულიერო პირს უნდა ემოსოს **ოლარი,**[125] რომელიც აუცილებელია აღსარების შემდეგ შენდობის ლოცვის წასაკითხად. საუბარი მოძღვართან, რომელსაც თან არ მოჰყვება შენდობის ლოცვა, **ვერ ჩაითვლება** აღსარებად.

აღსარების შედეგად ქრისტიანი იღებს **ცოდვათა** მიტევებას. თუკი მას აღსარების შემდეგ მოძღვარმა (ეპისკოპოსმა) განუსაზღვრა **ეპიტიმია** ან **სასჯელი**, ასეთ შემთხვევაში ჩადენილი შეცოდებები მიტევებულად ჩაითვლება მხოლოდ განწესებული ეპიტიმიის ან სასჯელის აღსრულების შემდეგ.

აღსარების საიდუმლოსთან დაკავშირებით გამოიყოფა **ოთხი** კანონიკური დებულება:

ა) მონანული ქრისტიანისგან აღსარების მიღება სასულიერო პირისთვის **სავალდებულოა.** აღნიშნულის შეუსრულებლობა იმდენად მძიმე ცოდვაა, რომ ისჯება სასულიერო ხარისხიდან განკვეთით (მოციქულთა 52-ე კანონი). ასევე არაა განსაზღვრული, თუ **რამდენჯერ** შეიძლება მიტევება ცოდვილისთვის, რადგან სახარებისეული ციტატის მეტაფორით, მისი რაოდენობა უსასრულოა: „მაშინ მიუახლოვდა მას პეტრე და უთხრა: უფალო, რამდენჯერ მივუტევო ჩემს ძმას, რომელიც ჩემს წინააღმდეგ სცოდავს? შვიდჯერ? იესომ მიუგო: არ გეუბნები: შვიდჯერ-მეთქი, არამედ სამოცდაათგზის შვიდჯერ" (მთ. 18:21-22). ერთადერთი ცოდვა, რომლის მიტევებაც არ ხდება, არის სულიწმიდის **შეგნებული გმობა** (მთ. 12:31);

ბ) აღსარების საიდუმლო **გაუმჟღავნებელია.** რამდენადაც აღსარების დროს ქრისტიანი ცოდვებს აღიარებს ღმრთის წინაშე, ხოლო მღვდელიც მას ღმრთის სახელით მიუტევებს ცოდვებს, შესაბამისად ცოდვის შესახებ ცნობები **საიდუმლოდ** უნდა დარჩეს და მისი გათქმა კატეგორიულად არის აკრძალული. აღსარებისას განდობილი ცოდვის თაობაზე ინფორმაციას მტკი-

---

პრაქტიკის თანახმად ეს ასაკი 7 წლამდეა შემცირებული. ასევეა საქართველოს ეკლესიაშიც ამჟამად.

125 ოლარი — სამღვდელო და საეპისკოპოსო შესამოსელის ნაწილი, რომელიც ორად გაყოფილია, იდება კისერზე და განასახიერებს ორ წილ სამღვდელო მადლს.

ცებულებად არ იღებს არც საერო სასამართლო[126] და არც საეკლესიო;[127]

გ) აღსარება, იგივე აღიარება, არის **შემამსუბუქებელი გარემოება** საეკლესიო-საპროცესო სამართალში (*ბასილი დიდის* 61-ე კანონი) და იგი **ანახევრებს** სჯულისკანონით განსაზღვრულ უზიარებლობის ვადას;

დ) აღსარების შემთხვევაში საეკლესიო სამართლის პროცესი **გამარტივებული** წესით ტარდება[128] (იხ. ამ წიგნის მეოთხე კარი, მე-3 თავი, „გ" ქვეთავი)

ზიარება, ანუ ევქარისტია,[129] იგი ქრისტიანისათვის **უმთავრესი საიდუმლოა,**[130] რამდენადაც იგი არის აღმნიშვნელი და გამომხატველი ეკლესიასთან თანაზიარებისა. გამომდინარე აქედან მას აქვს განსაკუთრებული კანონიკური მნიშვნელობა, ვინაიდან ზიარების უფლება არის **ქმედუნარიანობა** ეკლესიაში.[131]

ზიარების საიდუმლოს აღსრულების უმთავრესი საეკლესიო მსახურება არის **წირვა**, ანუ **საღმრთო ლიტურგია**. დასაშვებია ზიარება წირვის გარეშეც, სნეულთათვის, რაც ქვემოთ იქნება განხილული.

როგორც პროფ. *პანაიოტის ბუმისი* აღნიშნავს, ზიარების საიდუმლოს წინ უნდა უძღოდეს ორი კატეგორიის წინაპირობა, მისი **აღსრულებისთვის** და მასში **თანამონაწილეობისთვის**.[132]

საღმრთო წირვის **აღსრულებისათვის** სავალდებულოა:

ა) წირვა აღასრულოს მართლმადიდებელი ეკლესიის **ეპისკოპოსმა** ან **მღვდელმა**, რომელსაც აქვს მსახურების უფლება;

126 იხ. საქართველოს სამოქალაქო საპროცესო კოდექსის 129-ე მუხლის „ბ" ქვეპუნქტი და 141-ე მუხლის „ბ" ქვეპუნქტი და საქართველოს სისხლის სამართლის საპროცესო კოდექსის 50-ე მუხლის პირველი ნაწილის „გ" ქვეპუნქტი.

127 კართაგენის კრების 59-ე კანონი.

128 იხ. აგრეთვე *დავით ჩიკვაიძე*, სადისერტაციო ნაშრომი სამართლის დოქტორის აკადემიური ხარისხის მოსაპოვებლად: „საეკლესიო სამართლის პროცესი", http://press.tsu.edu.ge/data/image_db_innova/Disertaciebi/davit-chikvaize.pdf, 47

129 ევქარისტია ბერძნულად „მადლობას" ნიშნავს. The Pocket Oxford Classical Greek Dictionary, Oxford University Press, 2002, 147 (1)

130 *პროტოპრესვიტერი მიხეილ პომაზანსკი*, დასახ. ნაშრომი, 244

131 *დავით ჩიკვაიძე*, დასახ. ნაშრომი, 91

132 *პანაიოტის ბუმისი*, დასახ. ნაშრომი, 95-97

ბ) წირვა აღსრულდეს ერთ დღეს მხოლოდ **ერთ ტრაპეზზე**[133], ანუ დაუშვებელია წირვის აღვლენა ერთსა და იმავე ტრაპეზზე, რომელზეც იმ დღით უკვე შესრულებული იყო წირვა ან **სასულიერო პირის** მიერ, რომელმაც უკვე სწირა იმ დღეს;

გ) წირვის აღმვლენი სასულიერო პირი იყოს **უზმოზე**;

დ) წირვას ესწრებოდეს მრევლის ერთი წარმომადგენელი **მაინც** (თუნდ მგალობელი). მარტო სასულიერო პირი წირვას ვერ აღასრულებს;

ე) წირვა აღესრულოს მართლმადიდებლურ ტაძარში, ნაკურთხ ტრაპეზზე, ოდიკით[134];

<u>იკონომიები:</u>

1. დასაშვებია წირვის აღსრულება არამართლმადიდებლურ ტაძარში, სადაც მართლმადიდებელი ეკლესიის სიწმინდეა (მაგ. წმ. ნიკოლოზის საფლავი იტალიის ქ. ბარიში).

2. აგრეთვე, თუკი არსებობს საგანგებო საჭიროება ამისთვის, დასაშვებია წირვის აღსრულება მინდორში, შენობაში ან სხვა ადგილზე, სადაც შესაძლებელია სისუფთავის დაცვა და იგი არაა მკრეხელობასთან დაკავშირებული.

<u>აკრიბია:</u>

წირვისთვის ოდიკი აუცილებელია.

ვ) წირვის მასალად გამოყენებულ იქნეს გაფუებული, თეთრი ხორბლის ფქვილისგან გამომცხვარი **პური (სეფისკვერი)** და წითელი, ყურძნისგან დაყენებული **ღვინო**. წირვის დაწყების წინ ღვინოში უნდა შეერიოს მტკნარი წყალი (მეხუთე-მეექვსე მსოფლიო კრების 32-ე კანონი);

<u>იკონომია:</u>

ბერძნული ეკლესიის პრაქტიკით დასაშვებია წირვის აღსრულება თეთრი ღვინით.

ზ) წირვა აღესრულოს შუაღამით ან დღის პირველ ნახევარში, წელიწადის ნებისმიერ დროს, გარდა დიდი მარხვის სადაგი დღეებისა (შაბათ-კვირის გარდა), თანახმად მეხუთე-მეექვსე მსოფლიო კრების 52-ე კანონისა. დიდ მარხვაში შუა კვირაში

133 ქრისტიანულ ტაძარში, საკურთხეველში მდებარე მაგიდა, რომელზეც აღესრულება საღმრთო წირვა და სხვა საზოგადო მსახურებები.

134 თეთრი, აბრეშუმის მართკუხთა ქსოვილი, რომელზეც გამოსახულია საფლავში მდებარე მაცხოვარი და მისი წამების იარაღები და რომელშიც ჩატანებულია წმიდის ნაწილი.

წირვა შეიძლება შესრულდეს მხოლოდ დიდი დღესასწაულის (მაგალითად, ხარების) დამთხვევის დროს. სხვა შემთხვევაში აღესრულება ე.წ. პირველშეწირულის წირვა (ლაოდიკიის კრების 51-ე კანონი);

თ) წირვა აღესრულოს ეკლესიის მიერ დადგენილი განწესის ზედმიწევნითი დაცვით. განწესის დარღვევით წირვის აღსრულება არის მძიმე საეკლესიო შეცოდება და ისჯება სასულიერო პირის განკვეთით (კართაგენის კრების 37-ე და 41-ე კანონები, მეხუთე-მეექვსე მსოფლიო კრების 23-ე, 28-ე და 32-ე კანონები).

საღმრთო წირვაში **თანამონაწილეობისათვის** სავალდებულოა:

ა) მაზიარებელი იყოს სრულ გონებაზე მყოფი მართლმადიდებელი ქრისტიანი, რომელსაც არ აქვს შეზღუდული/აკრძალული წმ. ზიარების მიღება;

<u>იკონომია:</u>

სულით ავადმყოფები და ბავშვები ეზიარებიან ახლობლების რწმენით;

ბ) მაზიარებელი მზად იყოს სულიერად (შეძლებისდაგვარად განწმენდილი ცოდვებისგან, ლოცვები ჰქონდეს აღვლენილი) და ხორციელად (იყოს უზმოზე, დაუშვებელია ზიარება ძილში დაცემის, სქესობრივი კონტაქტის მეორე დილას და დედათა წესის დროს).

<u>იკონომია:</u>

დასაშვები მიზეზების არსებობისას, შესაძლებელია ამ კანონებიდან გადახვევა.

ზეთის კურთხევის საიდუმლო ეკლესიაში სნეულებისგან განსაკურნებლად არის დადგენილი: „ავადაა ვინმე? ეკლესიის ხუცესთ მოუხმოს, რათა ილოცონ მისთვის და ზეთი სცხონ უფლის სახელით. რწმენის ლოცვა იხსნის ავადმყოფს, უფალი აღადგენს მას, და თუ ცოდვა რამ ჩაუდენია, მიეტევება" (იაკ. 5:14-15). ზეთის კურთხევის საიდუმლოს სხვაგვარად **შვიდგზის** ზეთისცხებას უწოდებენ, მისი შვიდჯერადი ცხების გამო.

ზეთისცხების აღსრულებისთვის სავალდებულოა:

ა) იგი აღესრულოს სნეულ ქრისტიანზე;

<u>იკონომია:</u>

მართლმადიდებელ ეკლესიაში ბოლო პერიოდში დამკვიდრდა ტრადიცია, რომ დიდი მარხვის დროს ზეთის კურთხევა აღესრულება ჯანმრთელ ქრისტიანებზეც, სულიერ სნეულებათაგან საკურნებელად.

ბ) იგი აღასრულოს შვიდმა მართლმადიდებელმა სასულიერო პირმა;

<u>იკონომია:</u>

1. დასაშვებია მსახურება აღასრულოს რამდენიმე სასულიერო პირმა ან ერთმაც კი.

2. ძველ პერიოდში ზეთის კურთხევის შემდეგ ცხების უფლება ჰქონდა ერისკაცსაც. მე-13 საუკუნიდან ეს წესი გაუქმებულია.[135]

გ) ზეთის კურთხევისთვის აუცილებელია მცენარეული, სუფთა ზეთი (მიზანშეწონილია ზეთისხილის) და წითელი ღვინო.

ზეთის კურთხევის შემდეგ, თანახმად იაკობ მოციქულის ზემომოყვანილი სიტყვებისა, სნეულს **მიეტევება ცოდვები.** დღესდღეობით მართლმადიდებელი ეკლესიის პრაქტიკაში დამკვიდრებულია შეხედულება იმის თაობაზე, რომ ზეთის კურთხევის შედეგად ქრისტიანს მიეტევება **დავიწყებული ცოდვები.** აღნიშნულის საფუძველი შეიძლება იყოს სწავლება იმის შესახებ, რომ ლოცვების აღვლენის შემდეგ ღმერთი უძლურს ცოდვებისგან მიტევებას ანიჭებს, რადგან „მხედველობაში მისაღებია ისიც, რომ ხორცითა და სულით დაუძლურებულ ადამიანს ყოველთვის არ შეუძლია სათანადოდ აღიაროს ცოდვები",[136] რაც სავარაუდებელია მხოლოდ მცირე და, შესაბამისად, დავიწყებული ცოდვების შემთხვევაში, ვინაიდან მძიმე ცოდვა, ჩვეულებრივ, ადამიანს ვერ დაავიწყდება.

გ) ქრისტიანული გარდაცვალება. ქრისტიანული ცხოვრება მზადებაა ქრისტიანული გარდაცვალებისათვის. ამიტომ, ქრისტიანი მთელი თავისი ცხოვრება ემზადება გარდაცვალებისათვის, რის გამოც და დასტურად ეკლესია საღმრთო წირვის აღსრულების დროს მუდმივად აღავლენს ლოცვას ღმრთისადმი: „ქრისტიანობითნი აღსასრულნი ცხოვრებისა ჩვენისანი, უჭირ-

135 *პანაიოტის ბუმისი*, დასახ. ნაშრომი, 94

136 პროტოპრესვიტერი *მიხეილ პომაზანსკი*, დასახ. ნაშრომი, 275

ველნი, ურცხვენელნი, მშვიდობითნი და კეთილი სიტყვის-გებაი წინაშე საშინელსა სამსჯავროსა ქრისტესსა, ვითხოვოთ" (იოანე ოქროპირის საღმრთო წირვის განწესიდან).

ქრისტიანული გარდაცვალებისათვის მოსამზადებლად და გარდაცვალების შემდეგ შესასრულებელი წესების თაობაზე არსებობს სრულიად საქართველოს კათოლიკოს-პატრიარქის 1992 წლის განჩინება „მიცვალებულთა სულის საოხად",[137] *რომელიც* განხილული იქნება დეტალურად.

პირობითად მიცვალებულის სულისათვის ზრუნვა შეიძლება დაიყოს **სამ** ნაწილად: **გარდაცვალებიდან დასაფლავებამდე, დასაფლავებიდან მეორმოცე დღემდე** და **მეორმოცე დღიდან შემდგომ პერიოდში.**

გარდაცვალებიდან დასაფლავებამდე:

განჩინების მე-2 პუნქტის შესაბამისად, „გარდაცვალების შემთხვევაში პირველივე დღიდან დასაფლავებამდე მიცვალებულის **თავთან** ჩაუქრობლად უნდა ენთოს სანთელი და კანდელი, უნდა იდგეს ხატი, ხორბალი, წყალი, ღვინო, მარილი და დღედაღამ ახლობლების მიერ უნდა იკითხებოდეს დავით წინასწარმეტყველის ფსალმუნები". განჩინების მე-4 პუნქტის თანახმად კი სავალდებულოა, რომ გარდაცვლილს გულზე ეკიდოს მის სახელზე ნაკურთხი **ჯვარი**. შეძლებისდაგვარად, სამოქალაქო პანაშვიდების დროს უნდა სრულდებოდეს საეკლესიო **საგალობლები** (მე-6 პუნქტი), ცოცხალი შესრულებით ან ჩაწერილი ვერსია.

განჩინების მე-8 პუნქტის თანახმად **დაუშვებელია** გარდაცვალებულისათვის რაიმე ზედმეტი ნივთის ან ტანსაცმლის „ჩატანება"/„ჩაყოლება".

განჩინების მე-9 პუნქტი ითვალისწინებს **წესის აგებას** მიცვალებულისათვის: „დასაფლავების დღეს, დილით, ან წინა ღამეს მოძღვარმა უნდა აუგოს წესი მიცვალებულს და უკურთხოს საფლავის მიწა, ღვინო, პური, მარილი, წყალი". აქვე უნდა აღინიშნოს, რომ როგორც საეკლესიო კანონებით (*ტიმოთე ალექსანდრიელის* მე-14 კანონი), ისე ხსენებული განჩინებით „**თვითმკვლელობით** აღსრულებულის და მოუნათლავისათვის საეკლესიო წესების შესრულება საეკლესიო კანონების თანახ-

137 http://www.orthodoxy.ge/samartali/ganchineba.htm

მად აკრძალულია. მათ სახელზე მხოლოდ მოწყალება შეიძლება გაიცეს“ (21-ე პუნქტი), ხოლო „თუ **ფსიქიკურად** დაავადებული ადამიანი მოიკლავს თავს, მისთვის საეკლესიო კანონის თანახმად, საკლესიო წესების შესრულება ნებადართულია“ (22-ე პუნქტი).

განჩინების მე-12 პუნქტით რეკომენდებულია ოჯახის ახლობელთა მიერ მარხვის დაცვა (თუ ადამიანი ხსნილის პერიოდში გარდაიცვალა).

რაც შეეხება დასაფლავებას, იგი უნდა აღესრულოს გარდაცვალებიდან 3-5 დღის განმავლობაში (მე-7 პუნქტი). აქვე აუცილებელია აღინიშნოს, რომ საეკლესიო ტრადიციით, **ვადის ათვლა** იწყება იმგვარად, რომ ვადის ათვლის დასაწყისი დღე ითვლება პირველ დღედ. მაგალითისთვის, თუ ადამიანი გარდაიცვალა 11 ნოემბერს, მე-5 დღე იქნება 15 ნოემბერი.

დასაფლავებიდან მეორმოცე დღემდე:

განჩინების მე-10 პუნქტის თანახმად სავალდებულოა, რომ დასაფლავების დღიდანვე საფლავზე დაიდგას მღვდლის მიერ ნაკურთხი დროებითი ჯვარი (ხის, ლითონის ან სხვა მასალის), რადგან უჯვრო საფლავს, წმიდა მამების სწავლებით, ეშმაკი ეპატრონება. დასაფლავების შემდეგ მისი სულის მოსახსენებლად მზადდება მოკრძალებული **ქელეხი** მხოლოდ უახლოესი ნათესავებისა და ახლობლებისთვის, სახსნილო ან სამარხვო, იმის მიხედვით წლის რა პერიოდიცაა. ქელეხი არ უნდა გაგრძელდეს დიდხანს (მე-11 პუნქტი).

განჩინების მე-13 პუნქტის თანახმად, „გარდაცვალებიდან 39-ე დღეს მოძღვარმა უნდა შეასრულოს **პანაშვიდი**, ხოლო მეორმოცე დღეს და წლისთავზე მიცვალებულისთვის უნდა დამზადდეს საკურთხი და ეკლესიაში შესრულდეს **შეკვეთილი წირვა** და პანაშვიდი“.

გასათვალისწინებელია, რომ მიცვალებულის ორმოცი გადაიხადონ გარდაცვალებიდან **ზუსტად** მეორმოცე დღეს, ან წინა დღეს, რადგან მეორმოცე დღეს ხდება გარდაცვლილის სულის დამკვიდრება მისთვის განკუთვნის სავანეში (მე-14 პუნქტი).

მნიშვნელოვანია, რომ სრულიად საქართველოს კათოლიკოს-პატრიარქისგან „გარდაცვლილის ახლობლებს ეძლევათ

ლოცვა-კურთხევა, ატარონ შავი ტანსაცმელი **40 დღე** ან არაუმეტეს 1 წელი. ერთი წლის შემდეგ შავი სამოსი აუცილებლად უნდა გაიხადოს ყველამ. შვილის, მეუღლის, ან მეტად ახლობელი ადამიანის სიყვარული უნდა გამოიხატოს არა შავი სამოსის ტარებით, არამედ ლოცვით და მიცვალებულის სულისთვის ღვთის სათნო კეთილ საქმეთა აღსრულებით" (23-ე პუნქტი).

მეორმოცე დღიდან შემდგომ პერიოდში:

განჩინების მე-20 პუნქტის შესაბამისად, „ორმოცი დღის შემდეგ გარდაცვლილის ტანსაცმელი და ნივთები უნდა **დაურიგდეთ** გაჭირვებულთ".

რაც შეეხება ქრისტიანის საფლავს, იგი არ უნდა იყოს **მდიდრული**. მიცვალებულის სულისთვის უკეთესია, თუ თანხაც გაჭირვებულთ დაურიგდებათ (მე-18 პუნქტი). ამასთან, სასურველია მოძღვარმა პერიოდულად **აკურთხოს** საფლავი, მაგალითად, მიცვალებულთა მოხსენიების დღეებში (მე-19 პუნქტი).

განჩინების მე-14 პუნქტი ეხება წლისთავსაც: „იგი უნდა გადაიხადონ გარდაცვალებიდან ზუსტად ერთი წლის შემდეგ".

რაც შეეხება **ლოცვას**, სასურველია:

ა) **ფსალმუნის** კითხვა (თუნდაც დღეს მხოლოდ ერთი კანონის) სასურველია, დასაფლავების შემდეგ ერთი წლის განმავლობაში მაინც გაგრძელდეს (მე-3 პუნქტი);

ბ) ყოველ წელიწადს მიცვალებულთა ხსენების დღეს მისი ახლობლები უნდა ამზადებდნენ საკურთხს, რომელსაც დილით, წირვის დაწყების წინ, მიიტანენ ტაძარში პანაშვიდისთვის (მე-15 პუნქტი);

გ) მეტად კარგია თუ მიცვალებულის ახლობლები გააკეთებენ **საკურთხს** და ეკლესიაში მოძღვარს შეასრულებინებენ პანაშვიდს გარდაცვლილის დაბადების დღეს, გარდაცვალებისა და ანგელოზის დღეებში. საკურთხად გამოიყენება: ზეთი, ღვინო, პური, წანდილი, კოლიო ან სხვა საჭმელი (მე-16 პუნქტი);

დ) განსაკუთრებული მნიშვნელობა აქვს მიცვალებულისათვის, თუ მისი ახლობლები ყოველ შაბათ-კვირას და დღესასწაულის დღეებში ესწრებიან წირვა-ლოცვას, ეზიარებიან და სეფისკვერს **აგზავნიან** საკურთხეველში გარდაცვლილის სულის მოსახსენიებლად (მე-17 პუნქტი).

როგორც ზემოაღნიშნულის, ისე ცალკეულ კანონთა ანალიზის შედეგად შეგვიძლია გამოვყოთ შემდეგი **უფლებები**, რაც ქრისტიანს, როგორც საეკლესიო სამართლის სუბიექტს აქვს გარდაცვალების შემდეგ:

ა) დაკრძალულ იქნეს ქრისტიანულ სასაფლაოზე;

ბ) მისი სახელი მარად იქნეს მოხსენიებული ღმრთისმსახურების შესრულების დროს;

გ) მიეტევოს ცოდვები, გარდა სულიწმიდის გმობისა (მთ. 12:32).

გარდაცვლილი ქრისტიანისთვის ლოცვა აუცილებელია იმის გამოც, რომ ჩვენთვის **უცნობია** გარდაცვლილის სულის ხვედრი და ივარაუდება, რომ შეიძლება ის არც იყოს ცხონებული.[138] ამ საკითხთან მჭიდროდ არის დაკავშირებული **წმიდად**[139] **შერაცხვა**, ანუ კანონიზაცია.

ქრისტიანის წმიდად შერაცხვის და მისთვის წმიდის პატივგების **მიზანია**: მორწმუნეთა განწმედა, სნეულთა კურნება, ეშმაკთა განდევნა, მისი ღვაწლის მოგონება და ვედრება მის მიმართ უფლისადმი მეოხებისათვის.[140]

კონსტანტინოპოლის პატრიარქმა ფოტიოს II-მ (1929-1935 წწ.) 1931 წელს დადგენილების სახით ჩამოაყალიბა წმიდად აღიარების ზოგადი პრინციპები:[141]

„1. „წმიდათა გამოცხადებისთვის მონაცემების განხილვა და კონტროლი წარმოებს **სინოდური** წესით, რომელიც შედგება შესაბამისი ეკლესიის ყველა მიტროპოლიტის, მთავარეპისკოპოსის, ეპისკოპოსისა და ოფიციალური თანამდებობის აღმსრულებელი სასულიერო პირებისაგან.

---

138 საეკლესიო სამართლის ახალგაზრდა მკვლევარს *დავით მაისურაძეს* ამ საკითხზე ეკუთვნის მოსაზრება, რომ ამ ვარაუდს შეიძლება ეწოდოს „წარწყმედულობის პრეზუმფცია", ანუ ადამიანი, ივარაუდება, რომ ვერ ცხონდა, სანამ არ დამტკიცდება საპირისპირო.

139 არასწორია ბოლო ათწლეულებში დამკვიდრებული პრაქტიკა, რომ კანონზებულ ქრისტიანს ვუწოდოთ „წმიდანი", რადგან ეს ფორმა გრამატიკულად მრავლობით რიცხვს აღნიშნავს და იგი არცერთ ძველ საეკლესიო დოკუმენტში არ გვხვდება, როგორც ცალკეული ადამიანის აღმნიშვნელი ტერმინი. ამდენად, მართებული ფორმაა ერთ ადამიანზე ვთქვათ „წმიდა".

140 *პანაიოტის ბუმისი*, დასახ. ნაშრომი, 212

141 ციტატა წიგნიდან: *პანაიოტის ბუმისი*, დასახ. ნაშრომი, 210. სიტყვა „წმიდანი" ყველგან გასწორებულია ზემოხსენებული წესით.

2. წმიდად შერაცხვისათვის საკითხის განხილვა **ზედმეტია** მათთვის, ვისაც ეკლესიის მწყემსთა და სამწყსოსაგან შედგენილმა საერთო სავსებამ **უკვე** დიდი ხანია მიაგო წმიდობის პატივი და თაყვანს სცემს. ამ წმიდა პიროვნებებს, რომელთაც დღემდე ვადიდებთ, როგორც განწმენდილთ და უფლისმიერ განდიდებულთ, ეკლესიისაგან მიღებული აქვთ ფორმალური აღიარება.

3. აღიარებისას დგება შესაბამისი **საეკლესიო ოქმი**.

4. აღიარების ოქმს საზეიმოდ **ხელს აწერენ** ეკლესიაში შესაფერისი საეკლესიო მსახურების აღსრულებით.

5. აღიარებულ წმიდათა პატივის მისაგებად დროულად იქმნება **ხატი** და სათანადო **განგება** ეკლესიაში აღსასრულებლად.

6. ასევე აუცილებელია, **გაიხსნას** საფლავი, ამოყვანილ იქნას წმინდა ნაწილები (თუკი ისინი შემოინახა) და მათ ეცხოს წმინდა მირონი. საფლავის გახსნას, ჩვეულებრივ, თან ახლავს ღამისთევა და სადღესასწაულო ლიტურგიები".

ბოლო პუნქტის კომენტირებისას მართებულად აღნიშნავს ისტორიის დოქტორანტი, თბილისის სასულიერო აკადემიის კურსდამთავრებული მღვდელი *ილია (ირაკლი) ჭიღლაძე*, რომ „უკანასკნელი პუნქტი ბერძნულ, რუსულ და სხვა ადგილობრივ ეკლესიებში უძველესი დროიდან ზედმიწევნით ხორციელდება, საქართველოს ეკლესიას კი ამგვარი პრაქტიკა **არ გააჩნია**. **გამონაკლისია** მხოლოდ წმინდა მოწამეთა დავით და კონსტანტინეს წმინდა ნაწილები, რომლებიც მოწამეთას მონასტერშია დაბრძანებული".[142] თავის მხრივ, ამ გამონაკლისს შეგვიძლია **დავუმატოთ** წმიდა არქიმანდრიტი *გაბრიელი (ურგებაძე)*, აღმსარებელი და სალოსი, რომლის კანონიზაციაც მოხდა საქართველოს სამოციქულო მართლმადიდებელი ეკლესიის 2012 წლის 20 დეკემბრის განჩინებით და აღნიშნულის თანახმად **გაიხსნა** მისი საფლავი.

გარდაცვლილ ადამიანზე ასევე აღესრულება **ანათემაც**, რაც ნიშანია მისი ეკლესიიდან განკვეთისა და რის შემდეგაც წყდება მისი მოხსენიება ეკლესიის მიერ. ანათემა, როგორც სასჯელის უმძიმესი ფორმა, განხილულია ამ წიგნის მეოთხე კარში.

---

142 http://www.orthodoxy.ge/sakhli/kanonizacia.htm

კარი III

ეკლესიის მმართველობითი სამართალი

თავი 1. სამღვდელო იერარქია და საეკლესიო ხელისუფლება

ა) მღვდლობა და მონაზვნობა. მღვდლობის საიდუმლო, როგორც აღინიშნა, შვიდ საიდუმლოთაგან ერთ-ერთია. იგი დადგენილია თავად ეკლესიის თავის მიერ და მოწოდებულია, რომ ემსახუროს ღმერთს და მის სამწყსოს — ქრისტეს ერს. აღნიშნული ძირითადი მოვალეობის გამო სამღვდელო პირებს **ღმრთისმსახურები** ეწოდებათ.

სამღვდელო პირები უნდა განვასხვავოთ მონაზვნებისგან. **მონაზონი** ბერძნულად მარტო მცხოვრებს ნიშნავს (მონოს — მხოლოდ, მარტო[143] და ზოონ — მცხოვრები[144]) და მათ რიცხვს მიეკუთვნებიან ის პირები, რომლებმაც დადეს სამონაზვნო აღთქმა, რაც თავის მხრივ მოიცავს სამ პირობას:[145]

ა) **უქორწინებლობის,** რაც ნიშნავს პირობას, რომ სამონაზვნე, თუ ის კანონიერ ქორწინებაშია, განქორწინდება მეუღლის თანხმობით, ხოლო თუ ის ქორწინებაში არ იმყოფება, აღარ დაქორწინდება. ამასთან, ეს აღთქმა ამძიმებს სიძვის ცოდვას და იგი მრუშობას უტოლდება (*ბასილი დიდის* მე-60 კანონი);

ბ) **უპოვარების,** რაც ნიშნავს იმას, რომ სამონაზვნე პირს აღარ უნდა ჰქონდეს უძრავ-მოძრავი ქონება, საეკლესიო საჭიროებიდან გამომდინარე პირადი ნივთების გარდა (ორგზისი კრების მე-6 კანონი);

გ) **მორჩილების,** რაც ნიშნავს მონაზვნის დაქვემდებარებას მონასტრის წინამძღვრისა და ეპარქიის ეპისკოპოსისადმი, რისთვისაც მონაზონი წინასწარ გადის მორჩილების გამოცდას, როგორც წესი, სამი წელი მაინც (ორგზისი კრების მე-5 კანონი), დამკვიდრებულია მონასტერში (მეხუთე-მეექვსე მსოფლიო კრების 46-ე კანონი) და ვალდებულია არ მიატოვოს მონასტერი განსაკუთრებული საჭიროებების არსებობის გარდა (მეოთხე მსოფლიო კრების მე-4 კანონი).

მონაზვნად შედგომის წინ აღთქმის ნიშნად სამონაზვნეს მოკვეცენ თმას, ანუ **აღკვეცენ**. მონაზვნად აღკვეცა საეკლესიო

143 The Pocket Oxford Classical Greek Dictionary, დასახ. გამოცემა, 216 (1)

144 იქვე, 151 (2)

145 *პანაიოტის ბუმისი,* დასახ. ნაშრომი, 124

მსახურებაა, მაგრამ იგი საეკლესიო საიდუმლო არ არის.[146]

აუცილებელია აღინიშნოს, რომ მონაზონი **ორივე სქესის** აღკვეცილი პირია. რაც შეეხება **ბერს,** იგი არის, როგორც წესი, ასაკში მყოფი, დიდი სულიერი გამოცდილების მქონე მამაკაცი მონაზვნის წოდება.[147]

აღნიშნულიდან გამომდინარე, კიდევ ერთხელ უნდა აღინიშნოს, რომ დეკ. *ვლადისლავ ციპინის* მიხედვით, ეკლესიის წევრები განსხვავდებიან **ცხოვრების** წესის და **მსახურების** წესის მიხედვით.[148] ეს შეგვიძლია წარმოვადგინოთ შემდეგი ცხრილის სახით:

მსახურების წესით	**ცხოვრების წესით**	
	ამსოფლიურნი	**მონაზონნი**
სამღვდელო	მღვდელი	მღვდელმონაზონი
საერო	ერისკაცი	მონაზონი

მღვდლობის საიდუმლო მოიცავს სამ ხელდასხმას, ანუ ქიროტონიას: **დიაკვნის, მღვდლის** და **ეპისკოპოსის (მღდელმთავრის).** „ეკლესიაში აუცილებელია მღვდლობის ამ სამი ხარისხის არსებობა. მაგრამ მცირე თემს ნება ეძლევა, ჰყავდეს მხოლოდ ერთი ან ორი იერარქი (მღვდელი, მღვდელი და დიაკონი, ორი მღვდელი და ა.შ.). მაგრამ მთელს ეკლესიაში, თუნდაც ადგილობრივში, იერარქიის სისრულე აუცილებელია. მოციქულთა მოწაფე, წმ. *ეგნატე* თავისი ეპისტოლეებით გვიჩვენებს, თუ როგორ ამოწმებს ამას ძველი ეკლესია. იგი წერს: „აუცილებელია, და ასეც იქცევით, არაფერი მოიმოქმედოთ ეპისკოპოსის გარეშე. ასევე დაემორჩილეთ პრესვიტერებს, როგორც ჩვენი სასოების - იესო ქრისტეს მოციქულებს. დაე, ღმერთმა ინებოს ჩვენი ცხო-

146 იქვე

147 სამწუხაროდ, ბოლო პერიოდში ქართულ საეკლესიო ლიტერატურაში დამკვიდრდა ტრადიცია, რომ მამაკაც მონაზონს უწოდებენ ბერს, ხოლო ბერის შესატყვისად იყენებენ რუსულ „სტარეცს", რაც, ცხადია, უმართებულოა.

148 Протоиерей *Владислав Цыпин,* დასახ. ნაშრომი, 176

ვრება მასში. ასევე დიაკვნებს, იესო ქრისტეს საიდუმლო მსახურებს, ყველამ ყოველმხრივ უნდა აჩვენოთ თანადგომა, რადგან ისინი არიან ღვთის ეკლესიის მსახურნი და არა საჭმელ-სასმელისა... მათ გარეშე არ არსებობს ეკლესია".[149]

მღვდლობის საიდუმლო მნიშვნელოვანი და აღმატებულია, რადგან მას მინიჭებული აქვს სრულიად **განსაკუთრებული** მოვალეობა — აღავლინოს ღმრთისმსახურება, უფლის მიმართ და მისი განწესით. საინტერესო ისაა, რომ მღვდლობის საიდუმლო, უპირატესობასთან ერთად გამორჩეულ მსახურებსაც მოითხოვს ხელდასხმული პირისგან: „ვინც თქვენში მოისურვებს უფროსობას, თქვენს **მსახურად** იქცეს. და ვინც თქვენს შორის მოისურვებს პირველობას, თქვენს **მონად** იქცეს" (მთ. 20:26-27).

„ხელმწიფებას სასულიერო პირები იძენენ ხელდასხმით — ქიროტონიით. ქიროტონია არის საიდუმლო რიტუალი, რომლის დროსაც აღევლინება განსაკუთრებული ლოცვა და სამღვდელო კანდიდატს თავზე ეპისკოპოსის ხელთდასხმით გადმოევლინება საღმრთო მადლი და განაწესებს მას მღვდლობის სამ ხარისხთაგან ერთ-ერთზე".[150]

საგულისხმოა, რომ მღვდლობის საიდუმლო ეკლესიის პრაქტიკაში დღესდღეობით **ერთადერთია**, რომელიც დამოუკიდებელი მსახურების სახით არ აღევლინება და ჩაერთვება წირვის (საღმრთო ლიტურგიის) აღსრულების დროს:

დიაკვნის ხელდასხმას ასრულებს ერთი ეპისკოპოსი (მოციქულთა მე-2 კანონი), საუფლო ლოცვის („მამაო ჩვენო") წარმოთქმამდე, **მღვდლის** ხელდასხმასაც ასრულებს ასევე ერთი ეპისკოპოსი (იქვე), დიდი გამოსვლის შემდეგ.

რაც შეეხება **ეპისკოპოსის** ხელდასხმას, იგი საგანგებოდ და განსაკუთრებულად აღესრულება.

საეპისკოპოსო კანდიდატის გამორჩევა ხდება **წმინდა სინოდის** მიერ (ანტიოქიის კრების მე-19 და 23-ე კანონები). ხელდასხმის წინა დღეს აღესრულება მისი წარდგინება სამღვდელოებისა და მრევლის წინაშე, რა დროსაც მომავალი ეპისკოპოსი წარმოთქვამს სიტყვას, სადაც მადლობას სწირავს ღმერთს და მოკლედ აღწერს მის გეგმებს ეპარქიაში. ამასთან, ეპისკოპოსის ხელ-

149 *პროტოპრესვიტერი მიხაილ პომაზანსკი*, დასახ. ნაშრომი, 220-221

150 *პანაიოტის ბუმისი*, დასახ. ნაშრომი, 127

დასხმის დროს დასახელდება ის ეპარქია (ეკლესია), რომელსაც უნდა უმწყემსმთავროს ეპისკოპოსმა (მეოთხე მსოფლიო კრების მე-6 კანონი). საერთო-ქრისტიანული პრაქტიკით მიღებულია, რომ ეპისკოპოსის ხელდასხმა აღესრულოს იმ **საკათედრო ტაძარში**, სადაც მან უნდა აღასრულოს შემდგომში თავისი სამღვდელმთავრო მსახურება, თუმცა საქართველოს სამოციქულო მართლმადიდებელი ეკლესიის **ადგილობრივი ტრადიციით** ყველა ეპისკოპოსი იკურთხება **სვეტიცხოვლის საპატრიარქო ტაძარში.**[151] ეპისკოპოსის ხელდასხმა სრულდება „წმიდაო ღმერთოს" გალობის შემდეგ,[152] სულ ცოტა ორი ან სამი მღვდელმთავრის მონაწილეობით (მოციქულთა 1-ლი კანონი), რომელშიც აუცილებლად უნდა იყოს ეკლესიის მეთაური (პირველი მსოფლიო კრების მე-4 კანონი).

ხელდასხმა აღესრულება, როგორც წესი, კვირა დღეს ან დიდ დღესასწაულზე, რათა იგი **საჯარო** იყოს.[153] ხელდასხმის მსახურების ნაწილია ხელდამსხმელის მიერ შეკრებილი მრევლისათვის დასმული კითხვა **„აქსიოს?"** (ბერძნ. ღირსია?), რასაც მოჰყვება სამგზის დასტური — აქსიოს, აქსიოს, აქსიოს.[154] მრევლის წევრს, თუ ის ფლობს ინფორმაციას, რომ სამღვდელო კანდიდატი უღირსია ამ პატივისთვის, უფლება აქვს წარმოთქვას **ანაქსიოს** (უღირსია), რაც შეიძლება გათვალისწინებულ იქნეს ხელდამსხმელი მღვდელმთავრის მიერ. თუმცა, უნდა აღინიშნოს, რომ დღესდღეობით ეს წესი („აქსიოს" სიტყვის წარმოთქმა) სიმბოლურ ხასიათს ატარებს.[155]

რაც შეეხება **სამღვდელო კანდიდატისთვის** წაყენებულ მოთხოვნებს, იგი უნდა იყოს:

ა) მართლმადიდებელ ეკლესიასთან სრულ **თანაზიარებაში** მყოფი პირი;

ბ) **მამაკაცი;**

---

151 „წესი, რომელი იქმნების ხელდასხმასა ზედა ეპისკოპოზისა" // საქართველოს ეკლესიის 1976 წლის კალენდარი, თბილისი, 1976, 73

152 „წესი, რომელი იქმნების ხელდასხმასაზედა ეპისკოპოზისა", 82

153 *პანაიოტის ბუმისი,* დასახ. ნაშრომი, 131

154 ეკლესიაში დამკვიდრებული პრაქტიკის თანახმად, „აქსიოს" წარმოითქმის ყოველთვის ბერძნულ ენაზე, რა ენაზეც არ უნდა სრულდებოდეს იმ დღეს საღმრთო წირვა.

155 Протоиерей *Владислав Цыпин.* დასახ. ნაშრომი, 190

გ) შესაბამის **ასაკს** მიღწეული: სადიაკვნე — 25 წლის, სამღვდელო — 30 წლის (მეხუთე-მეექვსე მსოფლიო კრების მე-14 კანონი) და საეპისკოპოსო — 35 წლის (რუის-ურბნისის ძეგლისწერის მე-2 კანონი);

დ) გარეშეთ შორის **კეთილი სახელის** მქონე (ლაოდიკიის კრების მე-12 კანონი), რაც, თავის მხრივ, გულისხმობს იმას, რომ იგი არ უნდა იყოს **დასჯილი** მძიმე შეცოდებისთვის (მოციქულთა 61-ე და 66-ე კანონები), უნდა ჰქონდეს კარგი **რეპუტაცია** ნაცნობებს შორის, არ უნდა იყოს **ორჯერ** ქორწინებული (მოციქულთა მე-17 კანონი) და ოჯახის წევრები უნდა ჰყავდეს **მართლმადიდებელი ქრისტიანი** (კართაგენის 36-ე კანონი);

ე) ისეთი ფიზიკური (სიბრმავე, სიყრუე) ან სულიერი (ეპილეფსია, ეშმაკეულობა) **ნაკლის** არმქონე, რაც **დააბრკოლებს** მის მიერ სამღვდელო მოვალეობის შესრულებას (მოციქულთა 23-ე, 78-ე და 79-ე კანონები);

ვ) კარგი **მცოდნე** წმინდა წერილისა და საეკლესიო მოძღვრებისა (მეშვიდე მსოფლიო კრების მე-2 კანონი).

<u>აკრიბიით</u> დაცულია „ა" და „ბ" პუნქტები.

ამასთან, გარდა ზემოაღნიშნული წინაპირობების დაცვისა, ხელდასხმის კანონიკური **ძალმოსილებისათვის**:

ა) აუცილებელია ხელდასხმა თითო ხარისხზე აღესრულოს **ერთხელ** (მოციქულთა 68-ე კანონი). ამ კანონის დარღვევა ისჯება სამღვდელო ხარისხიდან განკვეთით;

ბ) დაუშვებელია ხელდასხმა შესრულდეს სამივე ხარისხზე **ერთ დღეს**;[156]

გ) დაუშვებელია ხელდასხმა შესრულდეს **ქრთამის** საფუძველზე (ე.წ. „სიმონია", მოციქულთა 29-ე კანონი) ან **საერო** ხელისუფლების **ჩარევით** (მოციქულთა 30-ე კანონი). ამ კანონების დარღვევისთვის განკვეთით ისჯება როგორც ხელდამსხმელი, ისე ხელდასხმული.

ბ) სამღვდელო წოდებები (იერარქია). ეკლესიაში, როგორც ზემოთაც აღინიშნა, დადგენილია სამი ქიროტონია, ანუ ხარისხი: დიაკვნის, მღვდლისა და ეპისკოპოსის. თუმცა, საგულისხმოა ისიც, რომ თითოეულ ამ ქიროტონიას აქვს თავისი **წოდებები**. წოდება არ გულისხმობს ცალკე საიდუმლოს აღსრულებას ან

156 *პანაიოტის ბუმისი*, დასახ. ნაშრომი, ►იქვე

ამით რაიმე საგანგებო, ზეაღმატებული სტატუსის მინიჭებას: „მაგალითად, არქიმანდრიტს აქვს მღვდლის (ანუ ხუცესის) ხარისხი, ეს არ არის საგანგებო სამღვდელო ხარისხი. იგივე ითქმის მიტროპოლიტსა და პატრიარქზე, რაც არის ტიტულები და არა მღვდლობის ხარისხები, ეპისკოპოსზე მაღალი. ამა თუ იმ ოფიციუმის მინიჭებით ესა თუ ის სასულიერო პირი იხვეჭს საყდრის პირველობას („პროტოკათედრიას") იმავე ხარისხის სხვა დანარჩენ სასულიერო პირებს შორის. ანუ, იგი **პირველია თანასწორთა შორის**".[157]

საქართველოს სამოციქულო მართლმადიდებელ ეკლესიაში დადგენილი სასულიერო პირთა წოდებები შემდეგი ცხრილის სახით შეიძლება აღიწეროს:

სამღვდელო ხარისხი	**„ამსოფლიურნი"**	**„მონაზონნი"**
დიაკონნი	დიაკონი	ბერდიაკონი
	პროტოდიაკონი[1]	არქიდიაკონი
მღვდელნი	მღვდელი	მღვდელმონაზონი
	დეკანოზი	იღუმენი
	პროტოპრესვიტერი[2]	არქიმანდრიტი
ეპისკოპოსნი		ეპისკოპოსი
		მთავარეპისკოპოსი[3]
		მიტროპოლიტი
		კათოლიკოს-პატრიარქი

<u>შენიშვნები:</u>

*1. პროტოდიაკონი (ისევე როგორც არქიდიაკონი) არის, როგორც წესი, საპატრიარქო ტაძრის ერთ-ერთი მთავარი დიაკონი.

2. პროტოპრესვიტერი არის ჩამოთვლილთაგან ერთადერთი საეკლესიო თანამდებობა, რომელიც ეწოდება თბილისის სიონის საპატრიარქო ტაძრის წინამძღვარს.

3. სლავური ტრადიციით, მიტროპოლიტი აღემატება მთა-

157 *პანაიოტის პუმისი*, დასახ. ნაშრომი, 135

ვარეპისკოპოსს,[158] ხოლო ბერძნული ტრადიციით — მთავარეპისკოპოსი არა მხოლოდ უპირატესია, არამედ ეს ტიტული აქვთ ავტოკეფალური ეკლესიების მეთაურებს (პატრიარქთან ერთად ან უამისოდ).[159] საქართველოს სამოციქულო მართლმადიდებელ ეკლესიაში ამჟამად სლავური ტრადიცია მოქმედებს. თუმცა, საგულისხმოა, რომ საქართველოს სამოციქულო მართლმადიდებელი ეკლესიის 1945 წლის 28 მარტის დებულების თანახმად, საქართველოს ეკლესიაში დადგენილი იყო მხოლოდ ეპისკოპოსის და მიტროპოლიტის წოდებები,[160] ხოლო მთავარეპისკოპოსის წოდება ჰქონდა კათოლიკოს-პატრიარქს, როგორც მცხეთა-თბილისის ეპარქიის მმართველს.[161]

აქვე უნდა აღინიშნოს, რომ ეკლესიაში დადგენილია **ქალთა** ორი საეკლესიო წოდება, რომელთაგან დღესდღეობით ორივე სამონაზვნო წოდებაა:

დიაკონისა (ძველქართულად დედათ-დიაკონი), როგორც წესი, ქალწული მონაზონია, არანაკლებ 40 წლისა. ცალკეული წყაროები მიუთითებენ, რომ დიაკონისას უფლება აქვს შევიდეს საკურთხეველში.[162]

იღუმენია, ანალოგიურია როგორც იღუმენი, ანუ ეს წოდება ენიჭება დედათა მონასტრის წინამძღვარს, ცხადია, საეკლესიო საიდუმლოებათა და მსახურებათა აღსრულების უფლების გარეშე.

გ) საეკლესიო ხელისუფლება. მართლმადიდებლური სწავლებით, ეკლესიის თავიც და მისი საფუძველიც არის განკაცებული ძე ღმრთისა — იესო ქრისტე.[163] მას სხვაგვარად ეკლესიის უხილავ ეპისკოპოსსაც უწოდებენ.[164]

მსოფლიო საეკლესიო კრებათა კანონებზე მსჯელობისას

---

158 Протоиерей *Владислав Цыпин,* დასახ. ნაშრომი, 207

159 *პანაიოტის ბუმისი,* დასახ. ნაშრომი, 138

160 საქართველოს სამოციქულო ეკლესიის მართვა-გამგეობა, $23, 2 // საქართველოს 1979 წლის კალენდარი, თბილისი, 1979, 23

161 იქვე, $6, 21

162 მართლმადიდებელი ეკლესიის კანონები ეპისკოპოს *ნიკოდიმის (მილაშ)* განმარტებებით, ტომი I, თბილისი, 2007, 338

163 პროტოპრესვიტერი *მიხეილ პომაზანსკი,* დასახ. ნაშრომი, 195

164 იქვე, 196

აღინიშნა, რომ მართლმადიდებელი ეკლესია, მისი ხილული, დედამიწაზე დამყარებული ორგანიზაციის მართვის ერთადერთ ფორმად აღიარებს საკრებო, კრებულის მმართველობას.[165] ამის დასტურია წმინდა წერილში:

ა) მეთორმეტე მოციქულად *მატათას* არჩევა კრებულის წინაშე:

„იმ დღეებში დადგა პეტრე **შეკრებილ** ძმებს შორის (იქნებოდა სულ ასოცამდე კაცი) და თქვა: კაცნო, ძმანო! უნდა აღსრულებულიყო წერილი, რაც დავითის პირით იწინასწარმეტყველა სულმა წმიდამ **იუდაზე**, წინ რომ წაუძღვა იესოს შემპყრობთ. ამიტომაც საჭიროა, რომ ერთი იმ კაცთაგანი, რომელნიც მუდამ თან გვახლდნენ მთელი იმ ხნის მანძილზე, როცა ჩვენს შორის დადიოდა უფალი იესო, იოანეს ნათლისცემიდან მოყოლებული იმ **დღ**ემდე, როცა ამაღლდა ჩვენგან, - **შემოგვიერთდეს** და ჩვენთან ერთად იყოს მისი აღღგომის მოწმე. და დააყენეს ორნი: იოსები, ბარაბად წოდებული, რომელსაც იუსტუსი შეარქვეს, და მატთია. **ილოცეს** და თქვეს: უფალო, ყველას გულთამხილავო, გვიჩვენე ამ ორთაგან ერთი, რომელიც ამოირჩიე. რომ მიიღოს ადგილი ამ მსახურებისა, რასაც გამოაკლდა იუდა, რათა მისულიყო თავის ადგილას. და **უყარეს** მათ წილი; შეხვდა წილი მატთიას და შეირაცხა წილი მატთიას და შეირაცხა თერთმეტ მოციქულს შორის“ (საქმ. 1:15-16, 21-26);

ბ) წარმართებზე ძველი აღთქმის მცნებების გავრცელების საკითხის გადაწყვეტა მოციქულთა კრებაზე:

„ზოგ-ზოგიერთნი ჩამოვიდნენ იუდეიდან და ასწავლიდნენ ძმებს: თუ მოსეს წესით არ მიიღებთ წინადაცვეთას, თავს **ვერ იხსნითო**. როდესაც პავლეს და ბარნაბას დიდი დავა და უთანხმოება მოუხდათ მათთან, გადაწყვიტეს, პავლე, ბარნაბა და ზოგიერთი მათგანი ამ საკითხის გამო იერუსალიმში **ასულიყვნენ** მოციქულებსა და უხუცესებთან.

მაშინ ამ საქმის გასარჩევად **შეიკრიბნენ** მოციქულები და უხუცესები.

ხანგრძლივი ბჭობის შემდეგ პეტრე ადგა და უთხრა მათ: კაცნო, ძმანო, ხომ იცით, რომ ღმერთმა პირველი დღეებიდანვე ამომირჩია თქვენს შორის, რათა წარმართებს ჩემი პირით მოეს-

165 პროტოპრესვიტერი *მიხეილ პომაზანსკი*, დასახ. ნაშრომი, 222

მინათ სახარების სიტყვა და ერწმუნათ. გულთამხილავი ღმერთი ემოწმა მათ, რაკიღა მათაც ჩვენსავით მისცა სული წმიდა. ამრიგად, რწმენით რომ განწმინდა მათი გულები, არაფრით **განვუსხვავებივართ** ერთმანეთისგან.

იაკობმა აიღო სიტყვა და თქვა: კაცნო, ძმანო, მომისმინეთ:

სიმონმა გვიამბო, როგორ მოიხილა ღმერთმა პირველად წარმართნი, რათა შემოეკრიბა მათგან ხალხი თავისი სახელით. მასვე ეთანხმებიან წინასწარმეტყველთა სიტყვები, როგორც წერია: ღმერთისთვის უკუნისიდან ცნობილია ყოველი საქმე მისი. ამიტომ მე ამგვარად **განვსჯი**: ნუ გავუძნელებთ წარმართებს ღვთისკენ მიქცევას. არამედ **მივწეროთ** მათ, რომ **ეკრძალონ** კერპთაგან შებილწულსა და სიძვას, დამხრჩვალსა და სისხლს (საქმ. 15:1-2, 6-8, 13-14, 18-20)".

აღნიშნული ტრადიციის გასაგრძელებლად ეკლესიაში დამკვიდრდა წესი, რომ მნიშვნელოვანი საკითხების შესახებ სამსჯელოდ შედგეს საეკლესიო კრება, რომელიც უფლებამოსილი იქნება მიიღოს **ღმრთივსათნო** გადაწყვეტილება.

საეკლესიო კრება შეიძლება იყოს **მსოფლიო, ადგილობრივი** და **საეპარქიო.**

მსოფლიო კრება, უკვე აღინიშნა, რომ არის მართლმადიდებელი კათოლიკე ეკლესიის უმაღლესი მმართველობითი ორგანო, რომელიც არის ხილული განსახიერება ეკლესიის უცდომელობისა და მის მიერ განჩინებულ გადაწყვეტილებებს აზის სულიწმიდისეული შეუმცდარობის ბეჭედი.

ადგილობრივ საეკლესიო კრებას იწვევს, როგორც წესი, ავტოკეფალური ან ავტონომიური ეკლესია. საეკლესიო ტრადიციით, ადგილობრივი საეკლესიო კრება **ორგვარია**:

ა) **სრული**, ყველა ეპისკოპოსის და ხშირ შემთხვევაში სამღვდელო, სამონაზნო და თვით საერო პირებისგან შემდგარი **კრება**, რომელიც შედარებით იშვიათად მოიწვევა და მასზე განიხილება საეკლესიო და ქრისტიანთა თემისთვის მნიშვნელოვანი თემატიკა;

ბ) **მცირე კრება**, რომელიც უფრო ხშირად მოიწვევა და ამ კატეგორიის კრებას უმეტესწილად **წმინდა სინოდს** უწოდებენ. ზოგიერთ ავტოკეფალურ ეკლესიაში გავრცელებულია პრაქტიკა, რომ წმინდა სინოდში როტაციის წესით შეირჩევა 12 მღვდელმთავარი, საერთო მოქმედი მღვდელმთავრებიდან.

ადგილობრივ კრებასთან დაკავშირებით საეკლესიო სამართალი ადგენს შემდეგ **კანონიკურ დებულებებს**:

ა) **მცირე** ადგილობრივი კრება მოიწვევა წელიწადში **ორჯერ** მაინც (მოციქულთა 37-ე, პირველი მსოფლიო კრების მე-5 და კართაგენის კრების 73-ე კანონები), ხოლო **სრული** ადგილობრივი კრება აუცილებელი არაა, რომ **ყოველ წელს** იქნეს მოწვეული (კართაგენის კრების 95-ე კანონი);

ბ) ადგილობრივ კრებას იწვევს **ეკლესიის მეთაური** (ანტიოქიის კრების მე-19 და მე-20 კანონები);

გ) ადგილობრივ კრებას უნდა ესწრებოდეს **ყველა** განწესებული ეპისკოპოსი (მეოთხე მსოფლიო კრების მე-19 კანონი), გარდა იმ შემთხვევისა, თუ მათ **ობიექტური მიზეზი** აქვთ გამოუცხადებლობისათვის (მეხუთე-მეექვსე მსოფლიო კრების მე-8 კანონი). ამ კანონის დარღვევისთვის განწესებულია ძმური შეგონება;

დ) ადგილობრივი კრება უფლებამოსილია, თუ მას ესწრება **ეკლესიის მეთაური** (ანტიოქიის კრების მე-16 კანონი) ან მისი **მოსაყდრე**;

ე) ადგილობრივი კრების **კომპეტენციაა**: საეკლესიო დავების განხილვა, ეპისკოპოსის განწესება, მიმდინარე საქმეების ხელმძღვანელობა, საეკლესიო სასამართლო ფუნქციების განხორციელება.

საეპარქიო კრება, ან სხვაგვარად საეპარქიო საბჭო, ეპარქიის მმართველ მღვდელმთავართან არსებული **სათათბირო** ორგანოა. საეპარქიო კრების უფლებამოსილება მოიცავს **კანონიკურ** და **მოძღვრებით** იურისდიქციას შესაბამის ეპარქიაზე.[166] კანონიკური იურისდიქცია მოიცავს სასამართლო ფუნქციებს, საეკლესიო ქონების მართვას, სამღვდელო პირთა კანონიკურ ზედამხედველობას, სადავო საკითხებზე გადაწყვეტილებების მიღებას, ხოლო რაც შეეხება მოძღვრებით იურისდიქციას, მასში იგულისხმება საეკლესიო საიდუმლოებათა აღსრულების ზედამხედველობა, მორწმუნეთა რელიგიური ცხოვრების ზედამხედველობა.[167] საეპარქიო კრებას უნდა ესწრებოდეს **სამი** პირი მაინც.

---

166 Prof. Dr. *Panteleimon Rodopoulos*, დასახ. ნაშრომი, 139

167 იქვე, 140

აღსანიშნავია, რომ კრებითი მმართველობის გვერდით, ეკლესიაში დადგენილია ცალკეული საეკლესიო თანამდებობებიც. მათ რიცხვს მიეკუთვნება ზემოხსენებული საეკლესიო წოდებებიც მთავარეპისკოპოსისა და მიტროპოლიტისა. ამათ გარდა, ეკლესიაში არსებობს შემდეგი თანამდებობები:

ა) **ქორეპისკოპოსის:** ქორეპისკოპოსი ბერძნულად „სოფლის ეპისკოპოსს" ნიშნავს. ქორეპისკოპოსს, მართალია, სამართავად გადაცემული აქვს ესა თუ ის დასახლებული პუნქტი, მაგრამ იგი არ ითვლება მის სრულ კანონიკურ მმართველად,[168] რამდენადაც ქორეპისკოპოსს უფლებამოსილება **დელეგირებული** აქვს ეპარქიის მმართველი მღვდელმთავრის მიერ და იგი ახორციელებს ეპისკოპოსის **წარმომადგენლობას** ადგილზე. ქორეპისკოპოსს ზოგჯერ ლათინურ **ვიკარიუსსაც** უწოდებენ. კათალიკოსთა სამართლის მე-12 კანონის თანახმად ქორეპისკოპოსის კომპეტენციაა: საეკლესიო დღესასწაულების აღნიშვნის ზედამხედველობა, სისხლის აღრევის კონტროლი, საეკლესიო წეს-ჩვეულებების შესრულების შემოწმება და საეკლესიო კანონთა შესრულების ზოგადი ზედამხედველობა.[169] საქართველოს სამოციქულო მართლმადიდებელ ეკლესიაში ამჟამად ქორეპისკოპოსები ჰყავს მხოლოდ ეკლესიის მეთაურს, რომლებიც სრულად განაგებენ საკუთარ ეპარქიებს, მაგრამ ამავე დროს თანაშემწის რანგში ეხმარებიან კათოლიკოს-პატრიარქს მცხეთა-თბილისის ეპარქიაში;

ბ) **დამხმარე (ტიტულარული) ეპისკოპოსის:** თუკი ქორეპისკოპოსს მმართველი მღვდელმთავრისგან დელეგირებული აქვს უფლებამოსილება ტერიტორიული პრინციპით, დამხმარე ეპისკოპოსს ნომინალურადაც არ აქვს საგამგებლო ტერიტორია ან დასახლებული პუნქტი. იგი ასრულებს თავისი ეპისკოპოსის დავალებებს. იმის გამო, რომ ეპისკოპოსის ხელდასხმა დაუშვებელია ეპარქიის დაუსახელებლად, მათ „ენიჭებათ ტიტული რომელიმე **გაუქმებული** ეპარქიისა",[170] რის გამოც, სწორედ, მათ ეწოდებათ ტიტულარული ეპისკოპოსები. საქართველოს სამო-

---

168 იქვე, 149

169 მიტროპოლიტი *ანანია (ჯაფარიძე),* საქართველოს საეკლესიო კანონების კრებული, 209

170 Prof. Dr. *Panteleimon Rodopoulos*, დასახ. ნაშრომი, 149

ციქულო მართლმადიდებელ ეკლესიაში ამჟამად რამდენიმე ტიტულარული ეპისკოპოსია;

გ) **ეგზარქოსის:** ეგზარქოსი მიტროპოლიტზე აღმატებული წოდებაა. თუმცა, საერთო საეკლესიო ტრადიციით, ეგზარქოსი ავტოკეფალური ეკლესიის მეთაური ვერ იქნება. ამ ტიტულს და თანამდებობას იკავებენ, როგორც წესი, ავტონომიური ან სხვა ტიპის თვითმმართველი ეკლესიების მეთაურები. ცნობილია, რომ ეგზარქოსი ეწოდებოდა **საქართველოს** ეკლესიის საჭეთმპყრობელს (1811-1917 წწ.), როდესაც ის რუსეთის ეკლესიას ექვემდებარებოდა. დღესდღეობით ეს ტიტული აქვს **ამერიკის** ბერძენ მართლმადიდებელ მთავარეპისკოპოსს და ატლანტისა და წყნარი ოკეანეების ეგზარქოსს (კონსტანტინოპოლის მსოფლიო საპატრიარქო) და მინსკისა და სლუცკის მიტროპოლიტს და სრულიად **ბელარუსის** საპატრიარქო ეგზარქოსს (მოსკოვის საპატრიარქო);

დ) **პატრიარქის:** პატრიარქი მამამთავარს ნიშნავს და იგი უმაღლესი საეკლესიო თანამდებობაა. პატრიარქის ტიტულს ატარებენ მხოლოდ ისტორიული ავტოკეფალური ეკლესიების მეთაურები, როგორც წესი, მათი, რომლებიც მოციქულთა მიერ არიან დაარსებული. დღესდღეობით პატრიარქი 9 ავტოკეფალური ეკლესიის მეთაურს ეწოდება. გამონაკლისია საქართველოს სამოციქულო მართლმადიდებელი ეკლესია, რომლის საჭეთმპყრობელიც იწოდება **კათოლიკოს-პატრიარქად.** კათოლიკოსი (ისევე, როგორც „კათოლიკე") საყოველთაოს ნიშნავს.

აუცილებელია აღინიშნოს, რომ „ტიტული „პატრიარქი" ისევე, როგორც „მთავარეპისკოპოსი" და „მიტროპოლიტი", არ წარმოადგენს საფუძველს სამღვდელო (იერატიკული) ძალაუფლების განსხვავებისთვის; ამ წოდებებისთვის ნიშანდობლივია საეპისკოპოსო ძალაუფლება, გარდამოვლენილი სულიწმიდით ყველა ეპისკოპოსზე კანონიკური საიდუმლო ხელდასხმით — ქიროტონიით".[171]

171 *პანაიოტის ბუმისი,* დასახ. ნაშრომი, 140

ა) **ავტოკეფალია.** მსოფლიო მართლმადიდებელი ეკლესიები, რომლებსაც აქვთ სრული თავისუფლება მმართველობითი საკითხების დამოუკიდებლად გაძღოლისათვის, **ავტოკეფალურ ეკლესიებად** იწოდებიან.

ავტოკეფალია ბერძნულიდან შეიძლება ითარგმნოს, როგორც თვითმწყემსობა ან თვითმეთაურეობა (ავტოს... — თვით,[172] კეფალი — თავი[173]) და იგი მოიცავს ორ ძირითად უფლებამოსილებას:

ა) დამოუკიდებლად მართოს, ანუ „მწყემსოს" თავისი თავი;

ბ) დამოუკიდებლად აირჩიოს თავისი მწყემსმთავარი, ანუ ეკლესიის მეთაური.

ადგილობრივი ეკლესიების ავტოკეფალურ უფლებას ადგენს მეორე მსოფლიო კრების მე-2 კანონი:

„ეკლესიათა კეთილად განგებისა და მშვიდობისათვის არც ერთ ეპისკოპოსს არ აქვს უფლება **გასცდეს** თავისი ეკლესიის საზღვრებს და შეიჭრას სხვა ეკლესიის საზღვრებში, რათა არ მოახდინოს ეკლესიების **აღრევა**. კანონთა თანახმად ალექსანდრიის ეპისკოპოსი უნდა განაგებდეს მხოლოდ ეგვიპტის ეკლესიებს, აღმოსავლეთის ეპისკოპოსნი უნდა განაგებდნენ მხოლოდ აღმოსავლეთის ეკლესიებს. დაცული უნდა იყოს ნიკეის კანონებით დაწესებული პატივი ანტიოქიის ეკლესიისა. აზიის სოფლების ეპისკოპოსნი განაგებდნენ მხოლოდ აზიის ეკლესიებს, პონტოელი ეპისკოპოსნი უნდა მართავდნენ მხოლოდ პონტოს ეკლესიებს, ხოლო თრაკიის ეპისკოპოსნი - მხოლოდ თრაკიის ეკლესიებს.

ეპისკოპოსი არ უნდა გავიდეს თავისი სამრევლო ეკლესიის ფარგლებიდან ხელდასხმისათვის, ან სხვა რაიმე საეკლესიო განგებისათვის მოწოდების, ანუ მიწვევის გარეშე".

აღსანიშნავია ისიც, რომ რამდენადაც „ერთია უფალი, ერთია რწმენა, ერთია ნათლისღება" (ეფ. 4:5), ავტოკეფალია არ უნდა იქნეს აღქმული ისე, თითქოს ეს ეკლესიები დამოუკიდებლად არსებობენ. ქრისტეს წმინდა მართლმადიდებელი კათო-

172 The Pocket Oxford Classical Greek Dictionary, 58 (2)

173 იქვე, 183 (2)

ლიკე ეკლესია **ერთია** და შესაბამისად, ამ ერთ ეკლესიაში განყოფა დაუშვებელია. ამდენად, **ავტოკეფალია არის ერთ, წმიდა, კათოლიკე და სამოციქულო მართლმადიდებელ ეკლესიაში არსებული მმართველობითი უფლება, რომლის მეშვეობითაც ადგილობრივი ეკლესია თავის შინაგან და ლოკალური მნიშვნელობის საკითხებს განაგებს სხვათა ჩაურევლად.**

ისტორიულად, ეკლესიაში არსებობდა ე.წ. „პენტარქია" ანუ „ხუთთა მმართველობა", რომელშიც მოიაზრებოდა რომის, კონსტანტინოპოლის, ალექსანდრიის, ანტიოქიისა და იერუსალიმის ადგილობრივი ეკლესიები. 1054 წლის შემდეგ, რაც მოხდა განყოფა რომისა და მართლმადიდებელ ეკლესიას შორის, პენტარქიიდან დარჩა ოთხი ეკლესია (ანუ ტეტრარქია). მას შემდგომში მიემატა სხვა ავტოკეფალური ეკლესიები, რომელთაგან ზოგიერთის მეთაური პატრიარქად იწოდება, ხოლო ზოგიერთის მთავარეპისკოპოსად ან მიტროპოლიტად. ამდენად, ავტოკეფალური ადგილობრივი ეკლესიები პირობითად სამ ჯგუფად შეიძლება დაიყოს: **ისტორიული საპატრიარქოები, ახალი საპატრიარქოები** და **ავტოკეფალური ეკლესიები.** ეკლესიათა ჩამონათვალში თითოეულის ადგილი მკაცრად არის განსაზღვრული და ამგვარ სიას ზოგჯერ **დიპტიქს** უწოდებენ, რაც ორად გასაკეცად ითარგმნება[174] და აღნიშნავს მოსახსენებელს, სადაც იწერებოდა და იწერება ეკლესიის მეთაურთა სახელები.

ბ) ისტორიული საპატრიარქოები. ისტორიულ საპატრიარქოებში, როგორც ზემოთაც აღინიშნა, ვგულისხმობთ უძველეს 4 საპატრიარქოს.

დიპტიქში **პირველ** ადგილს, მეორე მსოფლიო კრების მე-3 კანონის თანახმად, იკავებს **კონსტანტინოპოლის მსოფლიო საპატრიარქო.**[175]

<u>დამაარსებელი:</u> წმ. მოციქული ანდრია პირველწოდებული;

<u>იურისდიქცია:</u> თურქეთის რესპუბლიკის უკიდურესი დასავლეთი, საბერძნეთის რესპუბლიკის ჩრდილოეთი ნაწილი, ათონის წმ. მთა, კ. კრეტა, მსოფლიოს მართლმადიდებლური სამრევლოები, რომლებიც სხვა ეკლესიის იურისდიქციაში არ შედიან;

174 The Pocket Oxford Classical Greek Dictionary, დასახ. გამოცემა, 87 (1)

175 ვებგვერდი: http://www.ec-patr.org/

საპატრიარქო საყდარი: კონსტანტინოპოლის წმ. გიორგის ტაძარი (სტამბოლი, თურქეთის რესპუბლიკა);

ეკლესიის მეთაური: მისი ღმრთაებრივი ყოვლადუწმიდესობა, მთავარეპისკოპოსი კონსტანტინოპოლისა — ახლისა რომისა და მსოფლიო პატრიარქი, *ბართოლომეოს პირველი*;

ლიტურგიკული ენა: ბერძნული, ინგლისური, სლავური;

ადმინისტრაციული მოწყობა: საპატრიარქოს იურისდიქციაშია 6 თვითმმართველი სამთავარეპისკოპოსო და რამდენიმე ათეული სამიტროპოლიტო. საპატრიარქოს ასევე ექვემდებარება ათონის წმ. მთა, რომელსაც ავტონომიური მმართველობის უფლება აქვს. მას ხელმძღვანელობს წმ. მთის კინოტი (20 მონასტრის იღუმენთა კრება) და წმ. მთის პროტოსი;

მღვდელმთავრების რაოდენობა: 125;

მრევლის რაოდენობა: დაახლ. 5,3 მილიონი.

დიპტიქში **მეორე** ადგილზეა **ალექსანდრიის საპატრიარქო.**[176]

დამაარსებელი: წმ. მოციქული და მახარებელი მარკოზი;

იურისდიქცია: ეგვიპტის არაბთა რესპუბლიკა და მთელი აფრიკის კონტინენტი;

საპატრიარქო საყდარი: ალექსანდრიის ხარების სახელობის ტაძარი (ეგვიპტის არაბთა რესპუბლიკა);

ეკლესიის მეთაური: მისი ღმრთაებრივი უნეტარესობა, პაპი და პატრიარქი დიდისა ქალაქისა ალექსანდრიისა, ლიბიისა, პენტაპოლისისა, ეთიოპიისა, სრულად ეგვიპტისა და სრულიად აფრიკისა, მამაი მამათა, მწყემსი მწყემსთა, მღვდელმთავარი მღვდელმთავართა, მეცამეტე მოციქული და მსოფლიო მსაჯული, *თეოდორე მეორე*;

ლიტურგიკული ენა: ბერძნული, არაბული, ინგლისური, სუაჰილი;

ადმინისტრაციული მოწყობა: საპატრიარქოს იურისდიქციაშია 22 სამთავარეპისკოპოსო და 7 სამიტროპოლიტო. ალექსანდრიის საპატრიარქოს აქვს სპეციალური მისიები, რომლითაც იგი ხელს უწყობს ქრისტიანობის გავრცელებას აფრიკის ცალკეულ ტომებში;

176 ვებგვერდი: http://www.patriarchateofalexandria.com/

მღვდელმთავრების რაოდენობა: 31;
მრევლის რაოდენობა: 250 000.

დიპტიქში **მესამე** ადგილზეა **ანტიოქიის საპატრიარქო.**[177]
დამაარსებელი: წმ. მოციქულთა თავი პეტრე;
იურისდიქცია: სირიის არაბთა რესპუბლიკა, ლიბანის რესპუბლიკა, ერაყის რესპუბლიკა, ქუვეითის რესპუბლიკა, არაბთა გაერთიანებული საამიროები, სხვა არაბულენოვანი სამრევლოები მსოფლიოში;
საპატრიარქო საყდარი: დამასკოს მიძინების ტაძარი (სირიის არაბთა რესპუბლიკა);
ეკლესიის მეთაური: მისი უნეტარესობა, პატრიარქი ღმრთისა ქალაქისა დიდისა ანტიოქიისა, სირიისა, კილიკიისა, არაბეთისა, შუამდინარეთისა და სრულად აღმოსავლეთისა, *იოანე მეათე*;
ლიტურგიკული ენა: არაბული, ბერძნული;
ადმინისტრაციული მოწყობა: საპატრიარქოს შუამდინარეთში აქვს 16 სამთავარეპისკოპოსო, ევროპაში — 2, ამერიკაში — 5 და ოკეანეთში — 1. ცალკეულ სამთავარეპისკოპოსოს აქვს ეპარქიები. აღსანიშნავია, რომ მეხუთე საუკუნემდე საქართველოს ეკლესიის ანტიოქიის საყდრისადმი დაქვემდებარების გამო, ზოგიერთ გამოცემაში ეკლესიის მეთაურის ტიტულში მითითებულია, აგრეთვე, „ივერიისა“;
მღვდელმთავრების რაოდენობა: 49;
მრევლის რაოდენობა: დაახლ. 2 მილიონი.

დიპტიქში **მეოთხე** ადგილზეა **იერუსალიმის საპატრიარქო.**[178]
დამაარსებელი: ყველა მოციქული;
იურისდიქცია: ისრაელის სახელმწიფო (პალესტინის ავტონომიის ჩათვლით), იორდანიის ჰაშიმიტური სამეფო, ყატარის სახელმწიფო;
საპატრიარქო საყდარი: იერუსალიმის მაცხოვრის აღდგომის ტაძარი (ისრაელის სახელმწიფო);
ეკლესიის მეთაური: მისი უნეტარესობა, პატრიარქი წმიდი-

177 ვებგვერდი: http://www.antiochpatriarchate.org/
178 ვებგვერდი: http://www.jerusalem-patriarchate.info/

სა ქალაქისა იერუსალიმისა და სრულად პალესტინისა, მდინარე იორდანიის გაღმა მიწათა, გალილეის კანასი და წმინდა სიონისა, *თეოფილე მესამე*;

ლიტურგიკული ენა: ბერძნული, არაბული;

ადმინისტრაციული მოწყობა: საპატრიარქოს ექვემდებარება სინაის მთის ავტონომიური ეკლესია (ეგვიპტე), 10 სამთავარეპისკოპოსო და 10 სამიტროპოლიტო;

მღვდელმთავრების რაოდენობა: 20;

მრევლის რაოდენობა: დაახლ. 130 000.

გ) ახალი საპატრიარქოები. ახალ საპატრიარქოებად საეკლესიო სამართალში მიიჩნევა ყველა ის საპატრიარქო, რომელიც ჩამოყალიბდა ზემოგანხილული ტეტრარქიის შემდგომ, მიუხედავად მათი დაარსებისა.

დიპტიქში **მეხუთე**, ხოლო ახალ საპატრიარქოთა შორის პირველ ადგილზეა **რუსეთის (მოსკოვის) საპატრიარქო.**[179]

დამაარსებელი: წმ. მოციქული ანდრია პირველწოდებული;

იურისდიქცია: რუსეთის ფედერაცია, დამოუკიდებელ სახელმწიფოთა თანამეგობრობის წევრი ქვეყნები (გარდა სომხეთის რესპუბლიკისა და აზერბაიჯანის რესპუბლიკის ზაქათალის, ბელაქანისა და კახის რაიონებისა), ევროპისა და ამერიკის რუსულენოვანი სამრევლოები;

საპატრიარქო საყდარი: მოსკოვის ქრისტე მაცხოვრის სახელობის ტაძარი (რუსეთის ფედერაცია);

ეკლესიის მეთაური: უწმიდესი პატრიარქი მოსკოვისა და სრულიად რუსეთისა, *კირილე*;

ლიტურგიკული ენა: სლავური;

ადმინისტრაციული მოწყობა: საპატრიარქოს ექვემდებარება თვითმმართველი ეკლესიის სახით არსებული რუსეთის მართლმადიდებელი ეკლესია საზღვარგარეთ, იაპონიის და უკრაინის ავტონომიური ეკლესიები, რამდენიმე სხვა ავტონომიური ეკლესია და მის შემადგენლობაშია ათეულობით ეპარქია;

მღვდელმთავრების რაოდენობა: 207;

მრევლის რაოდენობა: 150 მილიონი.

---

179 ვებგვერდი: http://www.patriarchia.ru/

დიპტიქში **მეექვსე** ადგილზეა **საქართველოს სამოციქულო მართლმადიდებელი ეკლესია.**

აუცილებელია აღინიშნოს, რომ საქართველოს ეკლესიის ადგილი დიპტიქში ბოლომდე გარკვეული არ არის: თავად საქართველოს ეკლესია და სლავური ტრადიციის ეკლესიები მას მე-6 ადგილზე მოიხსენიებენ, ხოლო ბერძნული ტრადიციის — მე-9 ადგილზე (ანუ საპატრიარქოთა შორის ბოლოზე). საქართველოს ეკლესიის ადმინისტრაციული მოწყობის საკითხებს ეხება ამ კარის შემდეგი თავი.

დიპტიქში **მეშვიდე** ადგილზეა **სერბეთის საპატრიარქო.**[180]

<u>დამაარსებელი:</u> წმ. მღვდელმთავარი საბა;

<u>იურისდიქცია:</u> სერბეთის რესპუბლიკა, ყოფილი იუგოსლავიის რესპუბლიკები, სამრევლოები ევროპაში, ამერიკასა და კანადაში;

<u>საპატრიარქო საყდარი:</u> ბელგრადის წმ. საბას სახელობის ტაძარი (სერბეთის რესპუბლიკა);

<u>ეკლესიის მეთაური:</u> მისი უწმიდესობა, მიტროპოლიტი ბელგრად-კარლოვაცისა, მთავარეპისკოპოსი პეჩისა და პატრიარქი სერბეთისა, *ირინეოსი*;

<u>ლიტურგიკული ენა:</u> სლავური;

<u>ადმინისტრაციული მოწყობა:</u> საპატრიარქოს დაქვემდებარებაშია ოხრიდის ავტონომიური სამთავარეპისკოპოსო (ყოფილი იუგოსლავური რესპუბლიკა მაკედონია);

<u>მღვდელმთავრების რაოდენობა:</u> 44;

<u>მრევლის რაოდენობა:</u> დაახლ. 8 მილიონი.

დიპტიქში **მერვე** არის **რუმინეთის საპატრიარქო.**[181]

<u>დამაარსებელი:</u> წმ. პავლე მოციქულის მონაფეები;

<u>იურისდიქცია:</u> რუმინეთის რესპუბლიკა, უნგრეთის რესპუბლიკა, მოლდოვის რესპუბლიკა (ნაწილობრივ);

<u>საპატრიარქო საყდარი:</u> ბუქარესტის წმ. მეფე კონსტანტინესა და დედოფალ ელენეს სახელობის ტაძარი (რუმინეთის რესპუბლიკა);

---

180 ვებგვერდი: http://www.spc.rs/

181 ვებგვერდი: http://www.patriarhia.ro/

ეკლესიის მეთაური: მისი უნეტარესობა, მთავარეპისკოპოსი ბუქარესტისა, მიტროპოლიტი მუნტენისა და დობროჯისა, მოსაყდრე კესარია-კაბადოკიისა და პატრიარქი რუმინეთისა, *დანიელი*;

ლიტურგიკული ენა: რუმინული;

ადმინისტრაციული მოწყობა: საპატრიარქოს ექვემდებარება 6 სამიტროპოლიტო და 10 სამთავარეპისკოპოსო. საპატრიარქოს დავა აქვს მოსკოვის საპატრიარქოსთან, მოლდოვის ეკლესიის იურისდიქციასთან დაკავშირებით;

მღვდელმთავრების რაოდენობა: 53;

მრევლის რაოდენობა: 16,3 მილიონი.

დიპტიქში **მეცხრე**, ხოლო საპატრიარქოთა შორის ბოლო ადგილზე არის **ბულგარეთის საპატრიარქო.**[182]

დამაარსებელი: წმ. ანდრია პირველწოდებული;

იურისდიქცია: ბულგარეთის რესპუბლიკა, ევროპაში, ამერიკასა და ავსტრალიაში ბულგარული სამრევლოები;

საპატრიარქო საყდარი: სოფიის წმ. ალექსანდრე ნეველის სახელობის ტაძარი (ბულგარეთის რესპუბლიკა);

ეკლესიის მეთაური: მისი უწმიდესობა, პატრიარქი ბულგარეთისა და მიტროპოლიტი სოფიისა, *ნეოფიტე*;

ლიტურგიკული ენა: სლავური;

ადმინისტრაციული მოწყობა: საპატრიარქოს ექვემდებარება 15 ეპარქია, რომელთაგან 13 არის ბულგარეთის რესპუბლიკის ტერიტორიაზე, ხოლო 2 — საზღვარგარეთ. საპატრიარქოს ექვემდებარება ანტარქტიდაზე მდებარე სამლოცველო;

მღვდელმთავრების რაოდენობა: 15;

მრევლის რაოდენობა: 6,5 მილიონი.

დ) ავტოკეფალური ეკლესიები. ამ კატეგორიაში შედის ყველა ის ადგილობრივი ავტოკეფალური მართლმადიდებელი ეკლესია, რომლის მეთაურსაც საპატრიარქო ღირსება არ აქვს, მაგრამ ისტორიულად ჩამოყალიბდა, როგორც ავტოკეფალური უფლების მქონე ან მან ამგვარი სტატუსი მიიღო ბოლო ათწლეულებში.

182 ვებგვერდი: http://www.bg-patriarshia.bg/

ავტოკეფალურ ეკლესიებში პირველ, ხოლო დიპტიქში **მეათე** ადგილზეა **კვიპროსის ეკლესია.**[183]

<u>დამაარსებელი:</u> წმ. მოციქული ბარნაბა;

<u>იურისდიქცია:</u> კვიპროსის რესპუბლიკა;

<u>სამეთაურო საყდარი:</u> ნიქოზიის წმ. იოანე ღმრთისმეტყველის სახელობის ტაძარი (კვიპროსის რესპუბლიკა);

<u>ეკლესიის მეთაური:</u> მისი უნეტარესობა, მთავარეპისკოპოსი ახლისა იუსტინიანესი და სრულიად კვიპროსისა, *ქრიზოსტომოს მეორე*;

<u>ლიტურგიკული ენა:</u> ბერძნული;

<u>ადმინისტრაციული მოწყობა:</u> სამთავარეპისკოპოსოს ექვემდებარება 9 სამიტროპოლიტო, 3 საეპისკოპოსო და 4 ტიტულარული ეპისკოპოსი;

<u>მღვდელმთავრების რაოდენობა:</u> 16;

<u>მრევლის რაოდენობა:</u> 500 000.

დიპტიქში **მეთერთმეტე** ადგილზეა **საბერძნეთის**[184] **ეკლესია.**[185]

<u>დამაარსებელი:</u> წმ. მოციქული პავლე;

<u>იურისდიქცია:</u> საბერძნეთის რესპუბლიკის ცენტრალური და სამხრეთი ნაწილი;

<u>სამეთაურო საყდარი:</u> ათენის ხარების სახელობის ტაძარი (საბერძნეთის რესპუბლიკა);

<u>ეკლესიის მეთაური:</u> მისი უნეტარესობა, მთავარეპისკოპოსი ათენისა და სრულიად საბერძნეთისა, *იერონიმე*;

<u>ლიტურგიკული ენა:</u> ბერძნული;

<u>ადმინისტრაციული მოწყობა:</u> სამთავარეპისკოპოსოს დაქვემდებარებაშია 81 სამიტროპოლიტო, ტიტულარული მიტროპოლიტი და ეპისკოპოსი. საეკლესიო კრება ირჩევს მუდმივმო-

---

183 ვებგვერდი: http://www.churchofcyprus.org.cy/

184 ჩვენში დამკვიდრებულია, რომ საბერძნეთის ეკლესიას იხსენიებენ ელადის ეკლესიად, რაც უმართებულოა. აღნიშნული განპირობებულია რუსული გავლენით, სადაც განსხვავებული მნიშვნელობის მქონე ტერმინები „ბერძნული ეკლესია“ და „საბერძნეთის ეკლესია“ ერთნაირად გადმოიცემა (Греческая церковь), რის გამოც, პირველი მნიშვნელობისგან განსამიჯნად შემუშავდა ახალი ტერმინი „ელადის ეკლესია“.

185 ვებგვერდი: http://www.ecclesia.gr/

ქმედ სინოდს ეკლესიის მეთაურისა და 12 მღვდელმთავრის შემადგენლობით;

<u>მღვდელმთავრების რაოდენობა:</u> 101;

<u>მრევლის რაოდენობა:</u> დაახლ. 17 მილიონი.

დიპტიქში **მეთორმეტე**[186] არის **ალბანეთის ეკლესია.**[187]

<u>დამაარსებელი:</u> წმ. მოციქული პავლე;

<u>იურისდიქცია:</u> ალბანეთის რესპუბლიკა;

<u>სამეთაურო საყდარი:</u> ტირანის ხარების სახელობის ტაძარი (ალბანეთის რესპუბლიკა);

<u>ეკლესიის მეთაური:</u> მისი უნეტარესობა, მიტროპოლიტი ტირანა-დურეს-ელვასანისა და მთავარეპისკოპოსი სრულიად ალბანეთისა, *ანასტასიოსი*;

<u>ლიტურგიკული ენა:</u> ალბანური;

<u>ადმინისტრაციული მოწყობა:</u> ეკლესიის მეთაურს ექვემდებარება სამი ეპარქია უშუალოდ. ამის გარდა არსებობს სამი სამიტროპოლიტო და ოთხი ტიტულარული საეპისკოპოსო. წმ. სინოდის შემადგენლობაშია, აგრეთვე, პროტოპრესვიტერი, რომელიც სინოდის გენერალური მდივანია;

<u>მღვდელმთავრების რაოდენობა:</u> 6;

<u>მრევლის რაოდენობა:</u> 700 000.

დიპტიქში **მეცამეტე** არის **პოლონეთის ეკლესია.**[188]

<u>დამაარსებელი:</u> წმ. მოციქულთა სწორნი კირილე და მეთოდე;

<u>იურისდიქცია:</u> პოლონეთის რესპუბლიკა და პოლონური სამრევლოები ბრაზილიის ფედერაციულ რესპუბლიკაში;

<u>სამეთაურო საყდარი:</u> ვარშავის წმ. მარიამ მაგდალინელის სახელობის ტაძარი (პოლონეთის რესპუბლიკა);

<u>ეკლესიის მეთაური:</u> მისი უწმიდესობა, მიტროპოლიტი ვარშავისა და სრულიად პოლონეთისა, *საბა*;

<u>ლიტურგიკული ენა:</u> პოლონური, სლავური;

---

186 სლავური ტრადიციით, ალბანეთის ეკლესია დიპტიქში მეთორმეტე ადგილზეა, ხოლო ბერძნული ტრადიციით — მეცამეტე, პოლონეთის ეკლესიის შემდგომ.

187 ვებგვერდი: http://www.orthodoxalbania.org/

188 ვებგვერდი: http://www.orthodox.pl/

ადმინისტრაციული მოწყობა: სამიტროპოლიტოს დაქვემდებარებაშია 5 ეპარქია პოლონეთში და 1 — ბრაზილიაში, 4 ტიტულარული ეპისკოპოსი და პოლონეთის შეიარაღებულ ძალებთან არსებული 1 სამხედრო მართლმადიდებლური ორდინარიატი;

მღვდელმთავრების რაოდენობა: 12;

მრევლის რაოდენობა: დაახლ. 600 000.

დიპტიქში **მეთოთხმეტე** არის **ჩეხეთის და სლოვაკეთის ეკლესია.**[189]

დამაარსებელი: წმ. მოციქულთა სწორნი კირილე და მეთოდე;

იურისდიქცია: ჩეხეთის რესპუბლიკა და სლოვაკეთი;

საპატრიარქო საყდარი: პრაღის წმიდა მოციქულთა სწორთა კირილეს და მეთოდეს სახელობის ტაძარი (ჩეხეთის რესპუბლიკა);

ეკლესიის მეთაური: მისი უწმიდესობა, მთავარეპისკოპოსი პრაღისა და ჩეხეთის მიწათა და სლოვაკეთისა, *რასტისლავი.*

ლიტურგიკული ენა: ჩეხური, სლოვაკური, სლავური;

ადმინისტრაციული მოწყობა: ეკლესია გაყოფილია პრაღისა და ჩეხეთის მიწათა სამთავარეპისკოპოდ და პრეშოვისა და სლოვაკეთის სამთავარეპისკოპოსოდ. პრეშოვის სამთავარეპისკოპოსოს ექვემდებარება 2 ეპარქია და 2 ვიკარიუსი;

მღვდელმთავრების რაოდენობა: 6;

მრევლის რაოდენობა: დაახლ. 100 000.

დიპტიქში ბოლო, ანუ **მეთხუთმეტე** ადგილზე არის **ამერიკის** ეკლესია.[190]

დამაარსებელი: წმ. გერმანე ალიასკელი;

იურისდიქცია: ამერიკის შეერთებული შტატები, კანადა;

სამეთაურო საყდარი: ვაშინგტონის წმ. ნიკოლოზის სახელობის ტაძარი (ამერიკის შეერთებული შტატები);

ეკლესიის მეთაური: მისი უნეტარესობა, მთავარეპისკოპოსი ვაშინგტონისა და მიტროპოლიტი სრულიად ამერიკისა და კანა-

189 ვებგვერდი: ჩეხეთის http://www.pravoslavnacirkev.cz/ სლოვაკეთის http://www.orthodox.sk/

190 ვებგვერდი: http://www.oca.org/

დის, *ტიხონი*;

ლიტურგიკული ენა: ინგლისური, სლავური, ესპანური;

ადმინისტრაციული მოწყობა: სამიტროპოლიტოს ექვემდებარება 12 ეპარქია და 3 ეთნიკური ეპარქია (რუმინული, ბულგარული, ალბანური);

მღვდელმთავრების რაოდენობა: 10;

მრევლის რაოდენობა: 84 600.

თავი 3. საქართველოს სამოციქულო მართლმადიდებელი ეკლესია

ა) ავტოკეფალიის უფლება. საქართველოს საისტორიო ტრადიციით, საქართველოს ეკლესიამ ავტოკეფალია მიიღო ანტიოქიის საყდრისგან, მეხუთე საუკუნის მეორე ნახევარში, ქართლის მეფის *ვახტანგ გორგასლის* დროს.[191] საგულისხმოა, რომ ზემოხსენებული მეორე მსოფლიო კრების მე-2 კანონის კომენტირებისას, რომელიც ადგენს ავტოკეფალურ უფლებას ადგილობრივი ეკლესიებისათვის, *თეოდორე ბალსამონი* აღნიშნავს: „ამბობენ, რომ ღმრთის ქალაქის, ე.ი. ანტიოქიის უწმიდესი პატრიარქის უფალ ***პეტრეს*** დღეებში, საკრებო განკარგულება იყო იმაზე, რომ ივერიის ეკლესია, დაქვემდებარებული მაშინ ანტიოქიის პატრიარქისადმი, იქცა თავისუფლად და დამოუკიდებლად (ავტოკეფალურად)".[192] ანტიოქიას პეტრედ წოდებული პატრიარქი ჰყავდა 471-488 წლებში, რაც **ემთხვევა** ქართულ საისტორიო მონაცემებს.

რუსეთსა და ქართლ-კახეთს შორის 1783 წელს გაფორმებული **გეორგიევსკის** ტრაქტატის მე-8 არტიკული (მუხლი) ითვალისწინებდა ქართლის კათალიკოსისათვის რუსეთის მართლმადიდებელი ეკლესიის წმ. სინოდის წევრობის ბოძებას და ადგილს ტობოლსკის მღვდელმთავრის შემდეგ. ამ ჩანაწერმა ხელი შეუწყო ქართული ეკლესიისთვის ავტოკეფალური უფლების გაუქმებას. 1811 წელს ეს პროცესი საბოლოოდ დასრულდა და ქართული ეკლესია, გაყოფილი ორ საკათალიკოსოდ — ქართლის და აფხაზეთ-იმერეთის, რუსეთის მართლმადიდებელ ეკლესიას შეუერთდა **ავტონომიური** უფლებებით.

საქართველოს ეკლესიის ავტოკეფალია აღდგა 1917 წლის 12 (25) მარტს, სვეტიცხოვლის საპატრიარქო ტაძარში. საქართველოს ეკლესიის ავტოკეფალია რუსეთის ეკლესიამ ცნო 1927 წლის 8 თებერვალს,[193] ხოლო ლოცვით-ევქარისტიული კავშირი აღადგინა 1943 წლიდან. რაც შეეხება მსოფლიო საპატრიარქოს მიერ მიღებულ სიგელს, იგი მიღებულ იქნა კონსტანტინოპო-

---

191 საქართველოს სამოციქულო ეკლესიის კალენდარი — 2012, თბილისი, 2011, 4

192 Правила святыхъ Вселенскихъ соборовъ съ толкованіями, Москва, 2000, 86

193 მიტროპოლიტი *ანანია (ჯაფარიძე),* საქართველოს საეკლესიო კანონების კრებული, 609-610

ლის მსოფლიო პატრიარქ *დიმიტრიოსის* მიერ 1990 წლის 25 იანვარს.[194]

ბ) საქართველოს ეკლესიის იურისდიქცია.[195] საქართველოს მართლმადიდებელი ეკლესია არის მრავალეროვანი ადგილობრივი ავტოკეფალური (დამოუკიდებელი) მართლმადიდებელი ეკლესია, რომლის დიდ უმრავლესობას ქართველი მოსახლეობა შეადგენს. იგი იმყოფება დოგმატურ-სარწმუნოებრივ-ლიტურგიკულ ერთიანობასა და ლოცვით-კანონიკურ ურთიერთობაში **ყველა** სხვა ადგილობრივ ავტოკეფალურ მართლმადიდებელ ეკლესიებთან.

საქართველოს ეკლესიის **იურისდიქციაში** შედიან:

ა) საქართველოში მცხოვრები ყველა მართლმადიდებელი ქრისტიანი;

ბ) საქართველოს საზღვრებს გარეთ მცხოვრები ის მართლმადიდებელი ქართველები, რომლებზედაც არ ვრცელდება სხვა ადგილობრივი მართლმადიდებელი ეკლესიის იურისდიქცია;

გ) სომხეთის რესპუბლიკაში მცხოვრები მართლმადიდებელი ქრისტიანები;

დ) საქართველოს საზღვრებს გარეთ მცხოვრები ის მართლმადიდებელი ქრისტიანები, რომლებიც არ შედიან სხვა ადგილობრივი მართლმადიდებელი ეკლესიების იურისდიქციაში და აქვთ სურვილი იყვნენ საქართველოს ავტოკეფალური მართლმადიდებელი ეკლესიის იურისდიქციაში.

გ) საქართველოს ეკლესიის ადგილობრივი კრება. საქართველოს ეკლესიაში მოიწვევა ადგილობრივი კრება ორი სახით: გაფართოებული და წმინდა სინოდი. კრებას იწვევს სრულიად საქართველოს კათოლიკოს-პატრიარქი ან მისი მოსაყდრე. წმიდა მართლმადიდებელი ეკლესიის კანონების თანახმად, ის საეკლესიო კრება, რომელიც არ არის მოწვეული კათოლიკოს-პატრიარქის ან მოსაყდრის მიერ, **უკანონოა**.

საქართველოს ეკლესიის **გაფართოებული** კრების მოწვევა ხდება მხოლოდ **ორ** შემთხვევაში:

194 იქვე, 622-624

195 ეს თავი შედგენილია საქართველოს სამოციქულო მართლმადიდებელი ეკლესიის მართვა-გამგეობის დებულების შესაბამისად. ოფიციალური ტექსტი იხ. მიტროპოლიტი *ანანია (ჯაფარიძე),* საქართველოს საეკლესიო კანონების კრებული, 309-330

ა) სრულიად საქართველოს კათოლიკოს-პატრიარქის არჩევისას;

ბ) საქართველოს ეკლესიის მართვა-გამგეობის ახალი დებულების დამტკიცებისას.

საქართველოს ეკლესიის გაფართოებული კრების **შემადგენლობაში** შედიან:

ა) წმ. სინოდის ყველა წევრი;

ბ) ყოველი ეპარქიიდან მოწვეული 2 სასულიერო და 1 საერო პირი;

გ) თითოეული მონასტრიდან, სასულიერო აკადემიებიდან და სემინარიებიდან წარმოდგენილი 2-2 დელეგატი;

დ) გელათის მეცნიერებათა აკადემიიდან - 4 დელეგატი;

ე) მცხეთა-თბილისის ეპარქიიდან **იმდენივე** წარმომადგენელი, რამდენიც იქნება მოწვეული ყველა დანარჩენი ეპარქიიდან.

რაც შეეხება **წმინდა სინოდს,** მას ეკუთვნის საქართველოს ეკლესიაში უმაღლესი ხელისუფლება მოძღვრების, საეკლესიო მმართველობისა და საეკლესიო სასამართლოს სფეროებში, ანუ - საკანონმდებლო, აღმასრულებელი და სასამართლო ხელისუფლება

საქართველოს ეკლესიის **წმიდა სინოდის საკანონმდებლო და აღმასრულებელი უფლებამოსილება:**[196]

ა) **განმარტავს** წმიდა წერილისა და წმიდა გარდამოცემის საფუძველზე მართლმადიდებელი ეკლესიის სწავლებას. ზრუნავს სხვა ადგილობრივ ავტოკეფალურ მართლმადიდებელ ეკლესიებთან დოგმატურ-სარწმუნოებრივსა და კანონიკურ **ერთიანობაზე;**

ბ) იხილავს და წყვეტს კანონიკურ, საღვთისმსახურო, სამოძღვრო და სხვა საკითხებს, რომლებიც ეხებიან ეკლესიის საშინაო და საგარეო მოღვაწეობას;

გ) ადგენს ახალ წმინდანთა აღიარებას (კანონიზირებას) და შესაბამის ღვთისმსახურებას;

დ) **ზრუნავს** ეკლესიასა და სახელმწიფოს შორის სამართლებრივ ურთიერთობაზე, ეკლესიის კანონების, საეკლესიო კრებე-

196 მართვა-გამგეობის დებულების მეორე თავის $4-ში მოცემული უფლებამოსილებები გადმოტანილია შემოკლებით.

ბის დადგენილებების, საქართველოს ავტოკეფალური მართლმადიდებელი ეკლესიის მართვა-გამგეობის დებულების, სახელმწიფოს კონსტიტუციისა და კანონების შესაბამისად;

ე) შესაბამისი საშუალებებით გამოხატავს თავის დამოკიდებულებას სახელმწიფოში და მთელ მსოფლიოში მომხდარი მოვლენებისა და წამოჭრილი პრობლემების შესახებ;

ვ) ქმნის ან აუქმებს ეპარქიებს, ცვლის მათ ტერიტორიულ საზღვრებსა და სახელწოდებებს, ირჩევს საქართველოს ეკლესიის მღვდელმთავრებს და ახდენს მათ ხელდასხმას, ხოლო საჭიროების შემთხვევაში, კათოლიკოს-პატრიარქის წინადადებით, გადაყავს მღვდელმთავრები ერთი ეპარქიიდან მეორეში;

ზ) საჭიროების შემთხვევაში იღებს გადაწყვეტილებებს მმართველი მღვდელმთავრების პენსიაში გასვლის შესახებ;

თ) ადგენს **პროცედურას** ყველა საეკლესიო სასამართლოსათვის;

ი) ამტკიცებს, ცვლის, აუქმებს და განმარტავს თავის დადგენილებებს, რომლებიც შეეხებიან საეკლესიო ცხოვრებას;

კ) ზრუნავს **საეკლესიო კანონების კრებულების**, სასულიერო და საერო სასწავლებლების შესაბამისი სახელმძღვანელოების, საღვთისმეტყველო ლიტერატურისა და პერიოდიკის გამოცემისათვის;

ლ) ზრუნავს საეკლესიო საგანძურის აღრიცხვის, დაცვისა და შევსებისათვის.

საქართველოს ეკლესიის წმიდა სინოდის **თავმჯდომარე** არის სრულიად საქართველოს კათოლიკოს-პატრიარქი ან მის მიერ დანიშნული საპატრიარქო ტახტის მოსაყდრე.

საქართველოს ეკლესიის **წმინდა სინოდის სასამართლო უფლებამოსილება:**

ა) საქართველოს ეკლესიის წმ. სინოდი არის პირველი და უკანასკნელი **ინსტანცია** საქართველოს ეკლესიაში, რომელიც უფლებამოსილია გაასამართლოს მღვდელმთავარი, განიხილოს მისი მოღვაწეობის დოგმატური და კანონიკური ცდომილება;

ბ) წმ. სინოდი არის პირველი და უკანასკნელი ინსტანცია საქართველოს ეკლესიაში, რომელიც სასამართლო წესით განიხილავს **კონფლიქტებს** მღვდელმთავრებს შორის;

გ) წმ. სინოდი არის ასევე **უკანასკნელი ინსტანცია** იმ სასუ-

ლიერო და საერო პირებისათვის, რომლებსაც ეპარქიის მმართველმა მღვდელმთავარმა მიუსაჯა მღვდელმსახურების აკრძალვა, სამღვდელო ხარისხიდან განკვეთა, სიკვდილამდე უზიარებლობა ან ეკლესიიდან განკვეთა (ანათემა); აგრეთვე იმ სასულიერო და საერო პირებისათვის, რომლებსაც აქვთ საკმარისი საფუძველი თავიანთი ეპარქიის მმართველი მღვდელმთავრის განაჩენის გასაჩივრებისათვის.

საქართველოს ეკლესიის **წმინდა სინოდის რეგლამენტი:**

ა) საქართველოს ეკლესიის წმ. სინოდზე გადაწყვეტილების მიღება ხდება ხმების უმრავლესობით. ხმების თანაბრად გაყოფის შემთხვევაში მიღებული იქნება ის გადაწყვეტილება, რომელსაც ემხრობა კრების თავმჯდომარე - სრულიად საქართველოს კათოლიკოს-პატრიარქი (ან მოსაყდრე);

ბ) საქართველოს ეკლესიის წმ. სინოდზე დასწრება საქართველოს ეკლესიის მღვდელმთავრების კანონიკური ვალდებულებაა;

გ) თუ მღვდელმთავარი მნიშვნელოვანი მიზეზის გამო ვერ დაესწრება წმ. სინოდის სხდომას, მაშინ ის ვალდებულია წმ. სინოდს წერილობით მოახსენოს თავისი შეხედულება განსახილველ საკითხებზე;

დ) წმ. სინოდის არცერთ წევრს არ შეუძლია ხმის მიცემისაგან თავის შეკავება. თუ მღვდელმთავარი არ ეთანხმება მიღებულ დადგენილებას, მან ეს იმავე სხდომაზე უნდა განაცხადოს, ხოლო სხდომიდან სამი (3) დღის განმავლობაში წერილობით უნდა წარადგინოს თავისი მოსაზრება, რომელიც დაერთვება საეკლესიო კრების ოქმებს;

ე) საქართველოს ეკლესიის წმ. სინოდის დადგენილებები სავალდებულოა საქართველოს ეკლესიის ყოველი წევრისათვის.

დ) სრულიად საქართველოს კათოლიკოს-პატრიარქი. საქართველოს ეკლესიის საჭეთმპყრობელი არის სრულიად საქართველოს კათოლიკოს-პატრიარქი.

სრულიად საქართველოს კათოლიკოს-პატრიარქის სრული ტიტულია: **უწმიდესი და უნეტარესი, სრულიად საქართველოს კათოლიკოს-პატრიარქი, მცხეთა-თბილისის მთავარეპისკოპოსი და ბიჭვინთისა და ცხუმ-აფხაზეთის მიტროპოლიტი,**

დიდი მეუფე, მამაი ჩვენი (სახელი).

სრულიად საქართველოს კათოლიკოს-პატრიარქის **არჩევის წესი:**

1. კათოლიკოს-პატრიარქობის კანდიდატი უნდა აკმაყოფილებდეს შემდეგ **მოთხოვნებს**:

ა) ეროვნებით უნდა იყოს ქართველი;

ბ) უნდა იყოს საქართველოს მართლმადიდებელი ეკლესიის მღვდელმთავარი;

გ) უნდა ჰქონდეს საღვთისმეტყველო განათლება და საეკლესიო მმართველობის საკმარისი გამოცდილება;

დ) ასაკით უნდა იყოს არანაკლებ ორმოცი წლისა და არაუმეტეს სამოცდაათი წლისა;

ე) უნდა იყოს ბერი.

2. სრულიად საქართველოს კათოლიკოს-პატრიარქს ირჩევს საქართველოს ეკლესიის **გაფართოებული კრება**.

3. საპატრიარქო ტახტის **მოსაყდრის** დადგენა:

ა) სრულიად საქართველოს კათოლიკოს-პატრიარქის გარდაცვალების, გადადგომის ან სხვა ისეთი მიზეზის გამო, რომელიც შეუძლებელს ხდის კათოლიკოს-პატრიარქისათვის თავისი მოვალეობების შესრულებას, კათოლიკოს-პატრიარქის მიერ დადგენილი საპატრიარქო ტახტის **მოსაყდრე** მართავს ეკლესიას ახალი კათოლიკოს-პატრიარქის არჩევამდე;

ბ) სრულიად საქართველოს კათოლიკოს-პატრიარქის გარდაცვალების შემდეგ **ქიროტონიით უპირატესი** მღვდელმთავარი წმ. სინოდის წევრთა უმრავლესობის თანდასწრებით ხსნის კათოლიკოს-პატრიარქის მიერ დატოვებულ ანდერძს და აცხადებს საპატრიარქო ტახტის მოსაყდრის ვინაობას;

გ) იმ შემთხვევაში, როცა საპატრიარქო ტახტის მოსაყდრე დადგენილი არ არის, ქიროტონიით უპირატესი მღვდელმთავარი ავტომატურად ხდება მოსაყდრე.

დ) სრულიად საქართველოს კათოლიკოს-პატრიარქის ანდერძით დადგენილი საპატრიარქო ტახტის მოსაყდრისადმი **კანონიკური მორჩილება** საქართველოს ეკლესიის ყოველი წევრის მოვალეობაა;

4. საპატრიარქო **არჩევნების** დანიშვნა:

ა) საპატრიარქო ტახტის დაქვრივებიდან **40 დღის შემდეგ,**

მაგრამ არა უგვიანეს ორი თვისა, საპატრიარქო ტახტის მოსაყდრე იწვევს საქართველოს ეკლესიის გაფართოებულ კრებას, რომელზედაც მოხდება სრულიად საქართველოს კათოლიკოს-პატრიარქის არჩევა;

ბ) საქართველოს ეკლესიის გაფართოებული კრების წინ მოსაყდრე იწვევს წმ. სინოდს, საპატრიარქო კანდიდატების შესარჩევად. წმ. სინოდი ირჩევს გაფართოებულ კრებაზე წარსადგენ **3 კანდიდატს**. წმ. სინოდის ყველა წევრს აქვს უფლება წარმოადგინოს ერთი საპატრიარქო კანდიდატი, მათ შორის თავისი თავიც;

გ) **სამი** საპატრიარქო კანდიდატი, რომლებიც მიიღებენ ხმათა უმრავლესობას, კენჭს იყრიან გაფართოებულ კრებაზე, როგორც პატრიარქობის კანდიდატები;

დ) გაფართოებული კრების ყველა მონაწილეს აქვს უფლება გამოთქვას აზრი კანდიდატთა შესახებ;

ე) კათოლიკოს-პატრიარქის არჩევის კენჭისყრაში მონაწილეობას იღებენ მხოლოდ მღვდელმთავრები.

5. საპატრიარქო არჩევნებში **გამარჯვებულის** გამოვლენა და მისი **აღსაყდრება**:

ა) სრულიად საქართველოს კათოლიკოს-პატრიარქად არჩეულად ჩაითვლება ის კანდიდატი, რომელიც მიიღებს კრების მონაწილე მღვდელმთავართა ხმების ნახევარზე მეტს;

ბ) თუ ვერცერთი კანდიდატი ვერ მიიღებს ხმათა ნახევარზე მეტს, ტარდება ხელმეორე კენჭისყრა, როშელშიც მონაწილეობას მიიღებს ის ორი კანდიდატი, რომელიც პირველ კენჭისყრაში მიიღებს ხმათა უმრავლესობას;

გ) სრულიად საქართველოს კათოლიკოს-პატრიარქის აღსაყდრება (ინტრონიზაცია) ხდება **მცხეთის სვეტიცხოვლის** წმ. ათორმეტთა მოციქულთა სახელობის საპატრიარქო ტაძარში;

დ) სრულიად საქართველოს კათოლიკოს-პატრიარქის არჩევა მართლმადიდებლური ტრადიციის თანახმად, ხდება სამუდამოდ (კათოლიკოს-პატრიარქის გარდაცვალებამდე).

სრულიად საქართველოს **კათოლიკოს-პატრიარქი**:

ა) ზრუნავს საქართველოს მართლმადიდებელი ეკლისიის საეკლესიო დადგენილებების განხორციელებისათვის;

ბ) ხელს აწერს საქართველოს ეკლესიის წმიდა სინოდის დადგენილებებსა და სხვა საერთო-საეკლესიო დოკუმენტებს;

გ) არის საქართველოს მართლმადიდებელი ეკლესიის სრულუფლებიანი წარმომადგენელი სახელმწიფოს ხელისულების წინაშე;

დ) ზედამხედველობს და ხელმძღვანელობს ახალი მღვდელმთავრის არჩევას. სხვა მღვდელმთავრებთან ერთად ახდენს ახალი მღვდელმთავრის ხელდასხმას. აძლევს მას „დადგინების სიგელს;

ე) საჭიროების შემთხვევაში ავალებს მღვდელმთავრებს, სხვა კანონებით გათვალისწინებული მიზეზების გამო, თავისუფალი ეპარქიის დროებით მმართველობას;

ვ) იღებს საჩივრებს მღვდელმთავრებზე და აძლევს მათ კანონიერ მსვლელობას;

ზ) ამტკიცებს ეპარქიების მმართველი მღვდელმთავრების ყველა ზოგადსაეკლესიო მნიშვნელობის გადაწყვეტილებას;

თ) აღყავს მღვდელმთავრები დადგენილ საეკლესიო წოდებებში და აძლევს მათ საეკლესიო ჯილდოებს;

ი) აქვს სტავროპიგიების დაარსების უფლება;

კ) ამტკიცებს, ხოლო განსაკუთრებულ შემთხვევებში თვითონ ნიშნავს მონასტრების წინამძღვრებს;

ლ) ნიშნავს და ამტკიცებს სასულიერო სასწავლებლების რექტორებსა და პრორექტორებს. ამტკიცებს სამეცნიერო-საღვთისმეტყველო წოდებებისა და ხარისხების მინიჭებას, ზედამხედველობას უწევს სასწავლო კომიტეტს;

მ) ეკლესიის საჭიროებისამებრ ნიშნავს სამღვდელო ან საერო პირებს საქართველოს საზღვრებს გარეთ სამსახურისათვის;

ნ) სამღვდელო და საერო პირებს ანიჭებს დადგენილ საეკლესიო ჯილდოებს;

ო) ზრუნავს წმიდა მირონის დროულად მომზადებისათვის და აკურთხებს მას;

პ) ზრუნავს წმინდანთა საფლავების დაცვისა და გამშვენებისათვის, ეკლესიების აღდგენა-რესტავრაციისა და ახალი ტაძრების მშენებლობისათვის.

ე) საეპარქიო მოწყობა და მღვდელმთავარი. საქართველოს ეკლესია იყოფა ეპარქიებად, რომლებსაც მართავენ მღვდელმ-

თავრები. ეპარქია შედგება ოლქებში (სამთავარხუცესოებში) გაერთიანებული სამრევლოებისაგან და ამ ეპარქიის ტერიტორიაზე განლაგებული მონასტრებისაგან.

ეპარქია ეწოდება საქართველოს ეკლესიის იმ ნაწილს, რომელსაც კანონიკურად მართავს სრულიად საქართველოს კათოლიკოს-პატრიარქისა და წმ. სინოდის მიერ დადგენილი ეპარქიის მღვდელმთავარი. ეპარქიების საზღვრებს საქართველოს ტერიტორიაზე ადგენს საქართველოს მართლმადიდებელი ეკლესიის წმ. სინოდი სახელმწიფოს ადმინისტრაციულ-ტერიტორიული დაყოფის გათვალისწინებით. საქართველოს საზღვრებს გარეთ ეპარქიების საზღვრები დგინდება საქართველოს ეკლესიის წმ. სინოდის გადაწყვეტილებით.

საეკლესიო საჭიროებებისათვის ეპარქიებში შეიძლება შეიქმნას სათანადო **დაწესებულებანი,** რომელთა მოღვაწეობაც განისაზღვრება სრულიად - საქართველოს კათოლიკოს-პატრიარქის ლოცვა-კურთხევით, საქართველოს ეკლესიის წმიდა სინოდის დადგენილებით.

საქართველოს ეკლესიის წმ. სინოდს უფლება აქვს **აღადგინოს** ძველი და **გახსნას** ახალი ეპარქიები, გააუქმოს რომელიმე არსებული, შეუცვალოს დასახელება და ტერიტორიული საზღვრები.

ეპარქიის მღვდელმთავარი, წმიდა მოციქულებიდან მომდინარე **უწყვეტი** იერარქიული ხელდასხმის მადლით, არის ეპარქიის საჭეთმპყრობელი და მისი **კანონიკური მმართველი**.

ეპარქიის მღვდელმთავრები ატარებენ **წოდებას,** რომელშიც შედის ეპარქიის სახელწოდება. მღვდელმთავართა წოდებები განისაზღვრება საქართველოს ეკლესიის წმ. სინოდის კრების მიერ.

ეპარქიის მღვდელმთავარი სრულიად საქართველოს კათოლიკოს-პატრიარქთან **შეთანხმებით** ასრულებს სასულიერო პირების ხელდასხმას, იძლევა ლოცვა-კურთხევას ბერად და მონოზვნად აღკვეცაზე და ნიშნავს მათ მსახურების ადგილებზე, აგრეთვე ნიშნავს ეპარქიის დაწესებულებების ყველა თანამშრომელს.

ეპარქიის მღვდელმთავარს უფლება აქვს კათოლიკოს-პატრიარქთან შეთანხმებით **მიიღოს** თავის ეპარქიაში სამსახუ-

რისათვის სხვა ეპარქიიდან გადმოსული **სასულიერო პირი**, თუ მას აქვს თავისი ეპისკოპოსისაგან „განტევების სიგელი. აგრეთვე მღვდელმთავარს უფლება აქვს გაუშვას თავისი ეპარქიიდან სხვა ეპარქიებში სასულიერო პირები და მისცეს მათ **განტევების სიგელები**.

ეპარქიის მღვდელმთავარი არის უმაღლესი ზედამხედველი ეპარქიაში შემავალ მონასტრებზე და დაწესებულებებზე, გარდა **სტავროპიგიალურისა**, რომელიც უშუალოდ კათოლიკოს-პატრიარქს ექვემდებარება.

ეპარქიის მღვდელმთავარი არის ეპარქიაში უმაღლესი **სასამართლო** ხელისუფალი. საეკლესიო კანონების მიხედვით მას **უფლება აქვს**:

ა) მწყემსმთავრული შენიშვნა მისცეს სასულიერო პირებს, გამოუცხადოს მათ საყვედური, გადააყენოს თანამდებობიდან, დაადოს ეპიტიმია და აუკრძალოს მღვდელმოქმედება;

ბ) მწყემსმთავრული შენიშვნა მისცეს ერისკაცებს, დაადოს ეპიტიმია და დასაჯოს ისინი უზიარებლობით;

გ) შეამსუბუქოს სასჯელი;

დ) საეკლესიო კანონების შესაბამისად გადაწყვიტოს საეკლესიო ქორწინებისა და განქორწინების საკითხები.

ეპარქიის მღვდელმთავარს უნდა ჰყავდეს **საეპარქიო საბჭო** და დანიშნოს მისი წევრები და თანამშრომლები. ეპარქიის მღვდელმთავარი არის თავისი ეპარქიის საეკლესიო ქონების უმაღლესი ზედამხედველი, და იგი პასუხისმგებელია ამ ქონებაზე წმიდა სინოდისა და კათოლიკოს-პატრიარქის წინაშე. საეპარქიო საბჭო არის სათათბირო, კოლეგიალური ორგანო, რომელიც ეპარქიის მღვდელმთავარს ეხმარება ეპარქიის მმართველობაში და უშუალოდ მას ექვემდებარება. **საეპარქიო საბჭოს წევრები არიან: მღვდელმთავარი, ოთხი სასულიერო და ორი საერო პირი.** ისინი უნდა გამოირჩეოდნენ მაღალი ზნეობით, სულიერობით, შესაბამისი საღვთისმეტყველო განათლებით და ცხოვრებისეული გამოცდილებით.

საეპარქიო საბჭო კომპეტენტურია განიხილოს შემდეგი სახის **სასამართლო** საქმეები:

ა) სასულიერო პირთა და ერისკაცთა მიერ სარწმუნოებისაგან განდგომა;

ბ) მათ მიერ საეკლესიო და ზნეობრივი კანონების დარღვევა

გ) საეკლესიო ქორწინება და განქორწინება;

დ) ის საკითხები, რომლებიც ეხებიან საეკლესიო მართლწესრიგს.

საეპარქიო საბჭო სასამართლო საქმეებს იხილავს „საქართველოს ეკლესიის **საეკლესიო სასამართლოს შესახებ წესდების**" შესაბამისად.

ვ) მონასტრები. მონასტერი არის **სავანე,** რომელშიც ცხოვრობს და მოღვაწეობს ბერების ან მონოზვნებისაგან შემდგარი კრებული. ამ კრებულებში ბერები ან მონოზვნები **გაერთიანებულნი** არიან უპოვარების, უქორწინებლობისა და მორჩილების აღთქმით და თავისი ცხოვრება მიძღვნილი აქვთ უბიწოებისა და ლოცვისადმი.

მონასტრების დაარსების **ნებართვას** იძლევა სრულიად საქართველოს კათოლიკოს-პატრიარქი, ან წმ. სინოდი ეპარქიის მმართველი მღვდელმთავრის წარდგინებით და კანონიკური პროცედურის დაცვით.

სრულიად საქართველოს კათოლიკოს-პატრიარქს აქვს უფლება **სტავროპიგიალური მონასტრების** დაარსებისა საქართველოს საპატრიარქოს იურისდიქციაში შემავალ მთელ ტერიტორიაზე. სტავროპიგიალური მონასტრები შედიან უშუალოდ სრულიად საქართველოს კათოლიკოს-პატრიარქის ურისდიქციაში, ხოლო ეპარქიის ტერიტორიაზე არსებული სხვა მონასტრები ექვემდებარებიან მმართველი მღვდელმთავრის იურისდიქციას.

მონასტრები სარგებლობენ **იურიდიული პირის** უფლებით, აქვთ ბეჭედი და ტვიფარი.

საქართველოს ეკლესიის ყველა მონასტრის **შევსება** ხდება მმართველი მღვდელმთავრის ლოცვა-კურთხევის თანახმად, მართლმადიდებელი აღმსარებლობის პირებით, რომელთაც ბერმონოზვნური ცხოვრების სურვილი აქვთ.

მონასტრები თავის მოღვაწეობას ახორციელებენ „საქარ-

თველოს ეკლესიის მონასტრებისა და ბერმონოზვნების შესახებ დებულების“ თანახმად. ყოველ მონასტერს შეიძლება ჰქონდეს თავისი სპეციფიკური **ტიპიკონი**, მაგრამ იგი უნდა შეესაბამებოდეს „დებულებას“ და დამტკიცებული უნდა იყოს კათოლიკოს-პატრიარქის ან წმინდა სინოდის მიერ.

კარი IV

ეკლესიის შეცოდებათა სამართალი

ა) ცოდვის და შეცოდების კანონიკური გაგება. საეკლესიო მოძღვრების თანახმად, ნებისმიერი საუფლო მცნების, კანონის ან სიტყვის წინააღმდეგ წასვლა არის **ცოდვა.** პირველ ცოდვად მიჩნეულია ადამის და ევას მიერ აკრძალული ხილის შეჭმა, როგორც ღმრთის მიერ მათთვის მიცემული მცნების დარღვევა. ამ ცოდვას სხვაგვარად **პირველქმნილ ცოდვასაც** უწოდებენ.

დოგმატური ღმრთისმეტყველების თანახმად მიჩნეულია, რომ „წმიდა მამების მითითებით, **ბოროტებას** არ გააჩნია არსი, მას ღვთის მიერ შექმნილი ელემენტებისა და სამყაროს ძალთა მსგავსი ნამდვილი, დამოუკიდებელი მყოფობა არ ახასიათებს. იგი არის მხოლოდ ცოცხალ არსებათა მიდრეკა შემოქმედის მიერ დადგენილი მდგომარეობის **საპირისპირო** მხარეს. ამიტომაც. ბოროტების მიზეზი ღმერთი კი არა, თავად ის არსებები არიან, რომლებმაც თავი აარიდეს თავიანთი ნების შეთანხმებას საღვთო ნებასთან. ბოროტება არის ღვთის ნების, მისი მცნებებისა და ადამიანის სინდისში ჩაწერილი ზნეობრივი კანონების დარღვევა. **ამ დარღვევას ცოდვა ეწოდება**".[197]

ცოდვისგან უნდა გაიმიჯნოს **შეცოდება.** თუკი ცოდვა ეწოდება საღმრთო ნებისგან სულ უმნიშვნელო გადახვევასაც კი, **შეცოდება არის სჯულისკანონით გათვალისწინებული ცოდვა, რომლისათვისაც გათვალისწინებულია საეკლესიო სასჯელი.** შეცოდება კი, თავის მხრივ, უნდა გაიმიჯნოს **დანაშაულისგან**, ვინაიდან შეცოდება, არსობრივად, ეწინააღმდეგება საღმრთო ნებას და ამით ხელს უშლის ადამიანის ცხონებას მაშინ, როდესაც დანაშაული არის სახელმწიფოს მიერ დადგენილი მართლწესრიგის დარღვევა. თუმცა, დასაშვებია, რომ ცალკეული ქმედება ჩაითვალოს როგორც **შეცოდებად**, ისე **დანაშაულად** (მაგალითად, მკვლელობა, ქურდობა).

საინტერესოა საეკლესიო მოძღვრება შეცოდების ჩადენის სტადიების შესახებ. ბიზანტიელი კანონისტის, *იოანე* ზონარასა[198] და კონსტანტინოპოლელი პატრიარქის *იოანე მმარხველის*

---

197 *პროტოპრესვიტერი მიხეილ პომაზანსკი*, დასახ. ნაშრომი, 123

198 მართლმადიდებელი ეკლესიის კანონები ეპისკოპოს *ნიკოდიმის (მილაში)* განმარტებებით, ტომი II, თბილისი, 2007, 27

მოსაზრებათა თანახმად[199] ადამიანი შეცოდების ჩადენამდე გადის შემდეგ ეტაპებს:

ა) ცოდვიანი აზრის შემოსვლა და მისი უარყოფა: პირველი ეტაპი საერთოდ არ ითვლება ცოდვად და მას საეკლესიო სასჯელი არ ედება (*იოანე მმარხველის* მე-4 კანონი);

ბ) ცოდვიანი აზრის შემოსვლა, მასთან ბრძოლა, მაგრამ მისი უარყოფა: არც ეს ეტაპია შეცოდება, მაგრამ შეიძლება სულიერი მკურნალობის მიზნით მეორე ეტაპის შემდეგ ადამიანს განესაზღვროს ეპიტიმია (მისი მე-6 კანონი);

გ) ცოდვიანი აზრის შემოსვლა, მასთან ბრძოლა და ცოდვიანი აზრის გამარჯვება: მესამე ეტაპი უკვე შეცოდებაა, თუმცა მას **გულისხმისყოფით**, ანუ **გონებით** ცოდვა ეწოდება (მისი მე-5 კანონი);

დ) ცოდვიანი აზრის სისრულეში მოყვანა (მისი მე-7 კანონი): ეს არის დასრულებული მოქმედება, ანუ **ჩადენილი შეცოდება.**

მატერიალური შემადგენლობის შეცოდება არ ჩაითვლება შეცოდებად, თუ მას კანონით გათვალისწინებული შედეგი არ მოჰყოლია (ნეოკესარიის მე-4 კანონი).

ქმედების მხოლოდ გონებაში დაგეგმვის გამო მისი შეცოდებად მიჩნევა მომდინარეობს საეკლესიო სამართლის **მიზნიდან**, რითიც ის საერო სამართლისგან განსხვავდება. სახარების თანახმად, ადამიანს შებილწავს ის, რაც მისი გულიდან გამოდის (მთ. 15:18-19) და ამდენად, დასჯადია ყოველი ის ქმედება, რომელიც, შებილწავს რა მას, **ხელს უშლის** ადამიანის ცხონებას.

ბ) შეცოდებათა კლასიფიკაციის საკითხი. შეცოდებათა კლასიფიკაციას საეკლესიო სამართალში განსაკუთრებული მნიშვნელობა ენიჭება, ვინაიდან ამ გზით შეიძლება გავერკვეთ შეცოდების არსში, მისი ჩადენის მიზეზებში, ხასიათში, სახეებსა და სხვა მსგავს საკითხებში. არსებობს შეცოდებათა კლასიფიკაციის სხვადასხვა სახე, რომელთაგან აქ გამოყენებული იქნება ტრადიციული საეკლესიო წესი.

1. კლასიფიკაცია **სუბიექტთა** მიხედვით. აქ გამოიყოფა შეცოდებათა სამი ჯგუფი:

ა) სამღვდელო პირთა: მაგალითად, ღმრთისმსახურების არასათანადოდ შესრულება, აღსარების გათქმა;

199 იქვე, 470-471

ბ) ერისკაცთა: მაგალითად, საკურთხეველში უნებართვოდ შესვლა;

გ) საზოგადოდ, ქრისტიანთა: მკვლელობა, ქურდობა, მრუშობა და სხვა.

2. კლასიფიკაცია **ბრალის** მიხედვით. აქ გამოიყოფა შეცოდებათა ორი ჯგუფი:

ა) ნებსითი, ანუ შეცოდება ჩადენილი ქმედების მართლწინააღმდეგობის და მისი შედეგის გაცნობიერებით;

ბ) უნებლიე, ანუ ნების გარეშე, ქმედების მართლწინააღმდეგობის ან მისი შედეგის გაუცნობიერებლობით ან არატოლფასოვანი გაცნობიერებით.

3. კლასიფიკაცია **სიმძიმის** მიხედვით. აქ გამოიყოფა შეცოდებათა სამი ჯგუფი:

ა) მსუბუქი, რომელშიც იგულისხმება ქმედება, რომელსაც აქვს მცირე სიმძიმე და, სხვაგვარად, შეგვიძლია მივიჩნიოთ მხოლოდ **ცოდვად**;

ბ) საშუალო, რომელშიც გაერთიანებული ქმედებები **შეცოდებად** მიიჩნევა და მისთვის გათვალისწინებულია საეკლესიო სასჯელი;

გ) მძიმე, ან სხვაგვარად მომაკვდინებელი შეცოდება, რომლის ჩადენაც იწვევს განსაკუთრებულ საეკლესიო სასჯელს, ხშირ შემთხვევაში — სიკვდილამდე უზიარებლობას ან ანათემას.

4. კლასიფიკაცია **აღსრულების** მიხედვით. აქ გამოიყოფა შეცოდებათა ორი ჯგუფი:

ა) უშუალოდ ჩადენილი, რაც გულისხმობს იმას, რომ ქმედება, რასაც მოჰყვა მართლსაწინააღმდეგო შედეგი, ჩადენილია მხოლოდ ერთი პირის — შემცოდის მიერ;

ბ) შუამავლობით ჩადენილი, რაც გულისხმობს იმას, რომ ქმედება ჩადენილია ერთი პირის მიერ, მაგრამ სხვა პირის აქტიური ჩარევით და მისი შუამავლობით.

5. კლასიფიკაცია **ფორმის** მიხედვით. აქ გამოიყოფა შეცოდებათა სამი ჯგუფი:

ა) გულისხმისყოფით, ანუ გონებით შეცოდება ნიშნავს ამა თუ იმ შეცოდების ჩადენის მოფიქრებასა და გადაწყვეტას. ამიტომ გონებით შეცოდებას საეკლესიო სამართალი აღიქვამს სა-

ქმით შეცოდების აღმამსუბუქებელ, ანუ **შემამსუბუქებელ** გარემოებად. შესაძლოა, რომ გონებით შეცოდება სიმძიმით გარდაემეტოს კიდეც ზოგიერთ საქმით შეცოდებასაც. მაგალითად, ღვთის გმობა ან სასოწარკვეთილება უფრო დიდი შეცოდებაა, თუნდაც რომ გულისხმისყოფით იყოს, ვიდრე, ვთქვათ, გულმავიწყობით მარხვის დარღვევა.

ბ) სიტყვით, ანუ შეცოდება ჩადენილი სიტყვის წარმოთქმით, რომელსაც არ მოჰყოლია მატერიალურად ნეგატიური შედეგი. სიტყვით შეცოდება შეიძლება ძალიან მძიმეც იყოს, მაგალითად, გინება და გმობა;

გ) საქმით შეცოდებები, თავის მხრივ, იყოფა ორ ქვეჯგუფად **ქმნით** (ანუ მოქმედებით) შეცოდებაში იგულისხმება ისეთი შეცოდება, როდესაც ადამიანი თავისი ქმედებით გადააბიჯებს კანონით დადგენილ ზღვარს, და **უდებებით** (ანუ სიზარმაცით) შეცოდება არის საკუთარ მოვალეობაზე თავის არიდების შემთხვევა.

6. კლასიფიკაცია **დროის** მიხედვით. ამ კატეგორიის შეცოდებებში ცალკე ჯგუფები არ გამოიყოფა, რადგან დროს ქმედების ჩადენისას მხოლოდ მაშინ აქვს კანონიკური მნიშვნელობა, თუკი ეს ქმედება გარკვეულ პერიოდში არის მიჩნეული ცოდვად, რისი ყველაზე ნათელი მაგალითია **მარხვა**, ანუ თავშეკავება ცხოველური და რძის პროდუქტისგან წლის განსაზღვრულ პერიოდში.

გ) შეცოდებათა კლასიფიკაცია ობიექტის მიხედვით. როგორც ზემოთაც აღინიშნა, ყოველი შეცოდება ღმრთის მიერ დადგენილი კანონების წინააღმდეგ ქმედებაა. შესაბამისად, ფართო გაგებით, ყოველი შეცოდების ობიექტი, ანუ სიკეთე, რის წინააღმდეგაც მიმართულია იგი, არის **ღმერთი**. თუმცა, ცხადია, არსებობს ვიწრო გაგებით ობიექტის მიხედვით კლასიფიკაცია, რომლის თანახმად, შეცოდება შეიძლება მიმართულ იყოს **ღმრთის, ადამიანის** ან **სახმართა (ნივთთა)** წინააღმდეგ. ქვემოთ განხილული იქნება უმთავრესი შეცოდებები თითოეული ჯგუფის მიხედვით.

შეცოდებანი ღმრთის წინააღმდეგ

ვიწრო გაგებით ღმრთის წინააღმდეგ ჩადენილი შეცოდება **ის შეცოდებაა,** რომელიც მიმართულია და არღვევს სჯულისკა-

ნონით ქრისტიანის მიერ ღმრთის თაყვანისცემასთან, საეკლესიო წესების აღსრულებასთან და სიწმიდეებთან დაკავშირებით დადგენილ ნორმებს.

ღმრთის წინააღმდეგ შეცოდებათა ჯგუფში გამოიყოფა სამი ქვეჯგუფი:

ა) შეცოდებანი საეკლესიო მოძღვრების სფეროში;

ბ) შეცოდებანი საეკლესიო წესების შესრულების სფეროში;

გ) შეცოდებანი სიწმიდეთა პატივგების სფეროში.

შეცოდებანი საეკლესიო მოძღვრების სფეროში

1. ღმრთის გმობა, ესე იგი ღმრთის არსებობის უარყოფა: მოციქულთა 62-ე, ბასილი დიდის 81-ე კანონები;

2. ღმრთის უარყოფისკენ მოწოდება, ესე იგი მოწოდება ქრისტიანების მიმართ, რომ უარყონ ღმრთის არსებობა: ანკვირიის კრების მე-9 კანონი;

3. მწვალებლობა, ესე იგი მართლმადიდებლობისგან განსხვავებული ქრისტიანული სწავლების მოგონება ან აღიარება: მეორე მსოფლიო კრების 1-ლი კანონი;

4. წარმართობა, ესე იგი ქრისტიანობისგან განსხვავებული სარწმუნოების აღიარება: მოციქულთა 71-ე და ლაოდიკიის კრების 39-ე კანონები.

შეცოდებანი საეკლესიო წესების შესრულების სფეროში

1. ღმრთისმსახურების არაჯეროვნად აღსრულება, ესე იგი საღმრთისმსახურო წესების ლიტურგიკულ წმინდა წიგნებში აღწერილისგან განსხვავებულად შესრულება: მოციქულთა მე-3, მეხუთე-მეექვსე მსოფლიო კრების 32-ე და 57-ე კანონები;

2. დიაკვნის ან ერისკაცის მიერ ზიარება, ესე იგი დიაკვნის ხარისხის მქონე პირის ან საერო პირის მიერ სხვა პირის ზიარება: პირველი მსოფლიო კრების მე-18 და მეხუთე-მეექვსე მსოფლიო კრების 58-ე კანონები;

3. მრევლის მიმართ უყურადღებობა, ესე იგი წმინდა წერილის და სჯულისკანონის საფუძველზე სამღვდელო პირისთვის დაკისრებული მწყემსის მოვალეობის შეუსრულებლობა, გამოხატული ნაკლები დაინტერესებით მრევლის სულიერი მდგომარეობით, მათი სწორი ცხოვრებით, სჯულის და სიკეთის ქმნის

უსწავლელობით: მოციქულთა 36-ე და 58-ე კანონები;

4. მეორედ ნათლობა, ესე იგი ერთხელ აღსრულებული ნამდვილი და კანონიკურად სწორი ნათლობის შემდეგ ხელახალი მონათვლა: მოციქულთა 47-ე კანონი;

5. მარხვის წესის არაჯეროვანი დაცვა, ესე იგი მარხვის დარღვევა ან/და ხსნილის პერიოდში მარხვა: მოციქულთა 64-ე კანონი;

6. ქრისტიანისთვის შეუფერებელი საქციელი, ესე იგი ერისკაცის მიერ ბილწი და უხამსი ქმედების ჩადენა, სასულიერო პირის მიერ საერო სამსახურში შესვლა ან სასულიერო პირისთვის აკრძალული ქმედების განხორციელება: მოციქულთა მე-6, 30-ე, პირველი მსოფლიო კრების მე-12, მეოთხე მსოფლიო კრების მე-3, მე-7, მეხუთე მეექვსეს 51-ე, 64-ე და მე-100 კანონები.

შეცოდებანი სიწმიდეთა პატივგების სფეროში

1. ტაძრის შეურაცხყოფა, ესე იგი ტაძრის, საღმრთისმსახურო ნაგებობის ან/და მონასტრის მიმართ საეკლესიო კანონებით აკრძალული საქმის შესრულება, რაც მოიცავს ტაძარში ლოცვისა და ზიარების გარდა სხვა რამისთვის შესვლას, ტაძარში ჭამას, ტაძრის ეზოში შეუფერებელი ნაგებობის აგებას და ტაძარში პირუტყვის შეყვანას: მოციქულთა მე-9, 76-ე, მეხუთე-მეექვსე მსოფლიო კრების 74- და 88-ე კანონები;

2. ტაძრის განკრახვა, ესე იგი ტაძარში არსებული საეკლესიო ნივთის (და არა ჩვეულებრივი) მართლსაწინააღმდეგო ფარული ან აშკარა დაუფლება: მოციქულთა 72-ე კანონი;

3. სამონასტრო ტაძრის განსაეროება, ესე იგი მონასტრის ტერიტორიაზე აღმართული და მისთვის განკუთვნილი ტაძრისთვის სხვა სტატუსის მინიჭება, მათ შორის, სამრევლო ტაძრად გადაკეთება: მეორე მსოფლიო კრების მე-13 კანონი.

შეცოდებანი ადამიანის წინააღმდეგ

რამდენადაც ქრისტიანული მოძღვრების თანახმად ადამიანი არის ღმრთის ქმნილებათა გვირგვინი და ყოველი ადამიანი ადამიანისათვის მოყვასია (ლკ. 10:29-37), ადამიანები მოწოდებული არიან ერთმანეთის მიმართ განმსჭვალული იყვნენ სიყვარულით და პატივისცემით. ამასთან აღსანიშნავია ისიც, რომ

ამ კატეგორიის შეცოდებებში შედის როგორც სახელმწიფოს და საზოგადოების, როგორც ადამიანთა გაერთიანების წინააღმდეგ მიმართული შეცოდებები, ისე საეკლესიო სამართლისთვის დამახასიათებელი სპეციფიკური — საკუთარი თავის წინააღმდეგ მიმართული შეცოდებები. საკუთარი თავის წინააღმდეგ მიმართული შეცოდების რაობა დამახასიათებელია საეკლესიო სამართლისათვის და ეს განასხვავებს მას საერო სამართლისაგან. საკუთარი თავის წინააღმდეგ ქმედების შეცოდებად მიჩნევის საფუძველი არის **საეკლესიო სამართლის მიზანი**, რომელიც მოწოდებულია ადამიანის ცხონებისკენ. შესაბამისად, ქმედება რომელიც ამ მიზანს უშლის ხელს, ბუნებრივია, რომ მოიაზრება ამავე სამართლით დასჯად ქმედებად ანუ შეცოდებად.

ამდენად, ადამიანის წინააღმდეგ შეცოდებათა ჯგუფში გამოიყოფა შემდეგი ქვეჯგუფები:

ა) შეცოდებანი მოყვასის წინააღმდეგ;

ბ) შეცოდებანი საკუთარი თავის წინააღმდეგ;

გ) შეცოდებანი სახელმწიფოსა და საზოგადოებრივი წყობის წინააღმდეგ.

შეცოდებანი მოყვასის წინააღმდეგ

1. მკვლელობა, ესე იგი ადამიანის მიერ მეორე ადამიანის, მათ შორის მუცლად მყოფის, წინააღმდეგ ნებსით ან უნებლიეთ განხორციელებული ისეთი ქმედება, რასაც მოჰყვა მეორე ადამიანის სიცოცხლის ნაადრევად შეწყვეტა, ჩადენილი უსამართლოდ, შურისძიებით ან დაუდევრობით: მოციქულთა 36-ე, მეხუთე-მეექვსე მსოფლიო კრების 91-ე და ბასილი დიდის მე-8 კანონები;

2. ცოდვილის და მონანულის შეუწყნარებლობა, ესე იგი ადამიანის, რომელიც განიცდის ჩადენილ ცოდვას, აღსარების თქმაზე უარი სასულიერო პირის მიერ ან მის მიმართ შეურიგებლობა ერისკაცის მიერ: მოციქულთა 27-ე და 52-ე კანონები;

3. გასაჭირში მყოფის დაუხმარებლობა, ესე იგი შესაძლებლობის შემთხვევაში გულგრილი დამოკიდებულება სხვა ადამიანის გაჭირვების მიმართ და უმოქმედობა მის დასახმარებლად: მოციქულთა 59-ე კანონი;

4. ცემა ან დათრგუნვა, ესე იგი ადამიანის მიმართ ფიზიკური ძალის გამოყენება, დამდგარი შედეგის მიუხედავად: მოციქულთა 57-ე კანონი;

5. შეურაცხყოფა, ესე იგი ადამიანის მიმართ უსამართლო განრისხება, დაცინვა ან სხვაგვარი დამამცირებული ქმედება: მოციქულთა 57-ე კანონი.

შეცოდებანი საკუთარი თავის წინააღმდეგ

1. სიძვა, ესე იგი დაუქორწინებელი ქალის და მამაკაცის სქესობრივი კავშირი: მოციქულთა 25-ე კანონი;

2. მრუშობა, ესე იგი ქორწინებაში მყოფი ადამიანის სქესობრივი კავშირი სხვა ადამიანთან: მეხუთე-მეექვსე მსოფლიო კრების 87-ე კანონი;

3. სოდომია, ესე იგი ადამიანის სქესობრივი კავშირი იმავე სქესის ადამიანთან: ბასილი დიდის მე-7 და 62-ე კანონები.

4. მემთვრალეობა, ესე იგი ალკოჰოლური სასმელის მიღებით ან სხვა ფორმით თრობის გამოწვევა: მოციქულთა 42-ე და მეხუთე-მეექვსე მსოფლიო კრების 50-ე კანონები.

5. არასათანადო შესამოსლის ჩაცმა, ესე იგი ქალის მიერ სამამაკაცო შესამოსლის ჩაცმა, ხოლო მამაკაცის მიერ ქალის შესამოსლის, ასევე სამლვდელო ან სამონაზვნო პირის მიერ საერო ტანსაცმლის ჩაცმა: მეხუთე-მეექვსე მსოფლიო კრების 27-ე და 62-ე კანონები.

შეცოდებანი სახელმწიფო და საზოგადოებრივი წყობის წინააღმდეგ

1. საერო მთავრობის უპატივცემლობა და მისდამი დაუმორჩილებლობა: მოციქულთა 84-ე კანონი;

2. შფოთის და არეულობის მოყვარეობა: პირველი მსოფლიოს კრების მე-15 კანონი.

შეცოდებანი სახმართა (ნივთთა) წინააღმდეგ

ამგვარ შეცოდებებს მიეკუთვნება ისეთი შეცოდებები, როცა ადამიანი ფლობს რაიმე ნივთს და მას არ იყენებს, აგდებს ან იყენებს არასაჭიროებისამებრ. ასევე ამ კატეგორიის შეცოდებებში შედის მომხვეჭელობა, ანუ სახმარის უკანონოდ დაუფლება,

მევახშეობა, ანუ საკუთარი სახმარით მოგების მიღება უშრომელად და სხვის ხარჯზე. უნდა ითქვას, რომ ეს უკანასკნელი შეცოდება, როგორც წესი, მხოლოდ სამღდელო პირთათვისაა განსაზღვრული. სავარაუდებელია, რომ საეკლესიო სამართალი ერისკაცებს რთავს მევახშეობის ნებას. ამ ჯგუფს ცალკე ქვეჯგუფები არ აქვს.

1. ნივთის არადანიშნულებისამებრ გამოყენება, ესე იგი ღირებული ნივთის იმგვარი გამოყენება, რაც ცდება ნივთის დანიშნულების მიზანს, თუკი შესაძლებელი იყო იმავე ნივთის უკეთესი საქმისთვის მიმართვა ან ნივთის გადაგდება, თუკი მისი გამოყენება ჯერ კიდევ შესაძლებელი იყო: მოციქულთა 73-ე კანონი;

2. პარვა, ესე იგი სხვისი ნივთის მართლსაწინააღმდეგო ფარული ან აშკარა დაუფლება: მოციქულთა 25-ე და ბასილი დიდის 61-ე კანონები;

3. ავაზაკობა, ესე იგი სხვისი ნივთის მართლსაწინააღმდეგო დაუფლება სიცოცხლისათვის საშიში მუქარით: გრიგოლი ნოსელის მე-6 კანონი;

4. სასულიერო პირის მიერ მევახშეობა, ესე იგი სარგებლის მიღება თანხის გასესხებით: მოციქულთა 44-ე, მეხუთე-მეექვსე მსოფლიო კრების მე-1- კანონები.

ა) ზოგადი დებულებანი საეკლესიო სასჯელის აღსრულებისათვის. სასჯელის სულიერი ასპექტი საინტერესო ინსტიტუტია საეკლესიო სამართალში და განარჩევს მას საერო სამართლისგან. განსხვავება მდგომარეობს იმაში, რომ საეკლესიო სასჯელი მჭირდოდაა დაკავშირებული ადამიანის სულთან, მის სულიერ ცხოვრებასთან, ვინაიდან, როგორც აღინიშნა, ქრისტიანული მოძღვრების თანახმად, შეცოდების მიტევებისა და შეკვრის უფლება მინიჭებული აქვს **ეკლესიას**, რომელიც მას მიენიჭა უფლის მიერ მოციქულთა გზით (ინ. 21:22-23). ამიტომაც, საეკლესიო სასამართლოს მიერ გამოტანილი გადაწყვეტილება, ზემომოყვანილი მაგალითის შემთხვევაში, უნდა დადასტურდეს საღმრთო განგებულებითაც, რომელიც ჩვენთვის უხილავი და დაფარულია. საეკლესიო სამართლისათვის არსებითი მხოლოდ ის არ არის, გარეგნულად აღსრულდება თუ არა გამოტანილი განაჩენი, არამედ უმნიშვნელოვანესია ისიც, რომ მისი აღსრულება უტყუარი იყოს **სულიერი** თვალსაზრისითაც. ეკლესიის სწავლებით, სასულიერო პირი ღვთისმსახურად გამორჩეულია თავად უფლის მიერ, რომელიც მას, როგორც თავის მსახურს, ანიჭებს მღვდელმოქმედებისთვის საჭირო მადლს, ამდენად საღმრთო მსახურებას აღასრულებს თავად ღმერთი.[200] ყოველივე ზემოთქმულიდან გამომდინარე უდიდესი მნიშვნელობა ენიჭება საეკლესიო განაჩენს, ვინაიდან მისი კანონიერ ძალაში შესვლა იწვევს პირის საღმრთო მადლისგან განძარცვას.

ეპ. *ნიკოდიმის* აზრით, სასჯელი **ორ** სახედ იყოფა — მისაგებელ და მაკურნებელ სასჯელად.[201] აღსრულების თვალსაზრისითაც განსხვავდება ეს ორი სასჯელი. „**მისაგებელი** სასჯელის შეფარდებისას, დამნაშავემ სრულად უნდა დაითმინოს სატანჯველი, სასამართლოს მიერ მის მიმართ ჩადენილი დანაშაულის გამო განჩინებული, მიუხედავად იმისა, მოინანია თუ არა, გამოსწორდა თუ არა; გამოსასწორებლად გამოტანილი **მაკურნებელი** სასჯელის დროს კი შურისგება წყდება იმ მომენტში, როდესაც სასჯელმა თავის მიზანს მიაღწია, ანუ როცა მონანუ-

200 პროტოპრ. *მიხეილ პომა ზანსკი*, დასახ. ნაშრომი, 180-181

201 მართლმადიდებელი ეკლესიის კანონები, ტომი I, დასახ. ნაშრომი, 35

ლი დამნაშავე გამოსწორდა".[202] პროფ. ბერდნიკოვის მოსაზრებით კი „საეკლესიო სასამართლოს უმაღლესი **მიზანი** არის არა დამნაშავის დასჯა, არამედ შემცოდის **გამოსწორების ხელშეწყობა**. საეკლესიო სასჯელი არ დაედება უცილობლად და შეიძლება შეიცვალოს, შემცოდის გამოსწორების მიხედვით მხოლოდ სასულიერო პირთა განკვეთაა უცილობელი და ამგვარად მას აქვს დასჯითი ხასიათი".[203]

ჩვენ თავის დროზე ამ საკითხის მიმართ განსხვავებული მოსაზრება გვქონდა და ვიზიარებთ იმ აზრს, რომ სასჯელის აღსრულება, ისევე როგორც ნებისმიერი მოქმედების შესრულება ეკლესიაში ეფუძნება მხოლოდ ადამიანის ნებას და მასში იძულება ან ძალდატანება პრინციპულად არის გამორიცხული: „ეპიტიმიების შესრულება არ ხდება ძალის გამოყენებით და იძულებით, ვინაიდან ამგვარ მეთოდებს მართლმადიდებელი ეკლესია არ იცნობს. მხოლოდ და მხოლოდ მას შემდეგ, რაც განკანონებული **გამოთქვამს** სინანულს ჩადენილთან დაკავშირებით, შესაძლებელია აღსრულდეს ეპიტიმია. წინააღმდეგ შემთხვევაში, ოცი წელიც რომ გავიდეს განაჩენის გამოტანიდან, განკანონებულს უფლება არ აქვს ეზიაროს, თუკი მას სრულებით არ აღუსრულებია მისთვის განსაზღვრული სასჯელი".[204]

ცალკეული შეცოდებისთვის სასჯელის კონკრეტულ ფორმას, როგორც ცნობილია, განსაზღვრავენ კანონიკური ნორმები. აქ მხედველობაში გვაქვს სასჯელის **სახე**, კერძოდ: უზიარებლობა, დაცადება, განკვეთა და ა.შ. რაც შეეხება სასჯელის ვადას, მას ადგენს საეკლესიო სასამართლო ან აბსოლუტური ძალმოსილებით ანდა შეზღუდული ძალმოსილებით, იმის მიხედვით, თუ რის უფლებას ანიჭებს მას საეკლესიო კანონი.[205]

ამასთან ერთად გასათვალისწინებელია აღსრულების ფორ-

---

202 იქვე, 35-36

203 Краткій курсъ церковнаго права, сост. проф. И.С.Бердниковъ, Казань, тип. Императорскаго Университета, 1888, 180

204 *დავით ჩიკვაიძე*, საეკლესიო სამართალი (ლექციების კურსი), თბილისი, 2008, 137

205 აქ ვგულისხმობთ იმ შემთხვევებს, როდესაც ერთი მხრივ საეკლესიო კანონით დადგენილია სასჯელის ვადა (ვთქვათ, „ათი ნლით უზიარებლობა"), ხოლო მეორე მხრივ საეკლესიო კანონში სასჯელის ვადაზე საერთოდ არ არის საუბარი. პირველ შემთხვევაში არის შეზღუდული ძალმოსილება, ხოლო მეორე შემთხვევაში — აბსოლუტური ძალმოსილება.

მაც, განსაკუთრებით — უზიარებლობის შემთხვევაში, ვინაიდან როგორც საეკლესიო კანონების, ისე სასამართლო პრაქტიკის ანალიზი გვიჩვენებს, შეცოდებისათვის მისჯილი სასჯელის ვადა განვლილ უნდა იქნეს შესაბამისი ქმედობებით. ეს ქმედობები ხშირად პირდაპირ არის მითითებული კანონებში და მისი აღსრულების პროცედურებზე ქვემოთ იქნება მსჯელობა.

ბ) ეპიტიმიები და მათი აღსრულების წესი. ეპიტიმია ბერძნული სიტყვაა და ნიშნავს ზე-პატიობას, ანუ პატივზე ზემოთ დადგომას. იგი გულისხმობს იმას, რომ შეცოდების გამო საკუთარი პატივის დამცრობით ერისკაცმა დაიბრუნოს ის უფლებები, რაც მას იქამდე ჰქონდა. ეპიტიმია შეიძლება მიესაჯოს როგორც ძირითადი, ისე დამატებითი სასჯელის სახით.[206]

შეტირება

შეტირება შეიძლება დაენიშნოს ერისკაცს. იგი ხშირად ინიშნება ყველაზე უფრო მძიმე შეცოდების სასჯელის პირველ ნაწილად.

შეტირება სრულდება შემდეგი წესით: განკანონებული ვალდებულია შეტირებისთვის განსაზღვრული მთელი პერიოდის მანძილზე იდგეს ეკლესიის **კარებში** და ყოველი შემსვლელის და გამომსვლელის წინაშე აღიაროს თავისი შეცოდება, თხოვოს ყველას პატიება აღნიშნულისათვის და ითხოვოს მისთვის ლოცვა, რათა ღმერთმა შეუნდოს ჩადენილი შეცოდება. შეტირების წესი აღწერილი აქვს *ექვთიმე ათონელს* VI მსოფლიო კრების 85-ე კანონის კომენტირებისას: „ესე იგი არს, რაითა დგეს გარეშე კართა ეკლესიისათა და შემავალთა ეკლესიად მორწმუნეთა ევედრებოდის ლოცვად მისთვის და აღიარებდეს ცოდვასა მას თვისსა“.[207]

შევრდომა და მეტანია

შევრდომა *სულხან-საბას* სიტყვის კონის მიხედვით ნიშნავს „ორისავ მუხლით დაჩოქებას“. საეკლესიო სამართალში შევრდომა შემდეგი სახით აღესრულება: განკანონებული ვალდებულია შეასრულოს განსაზღვრული რაოდენობის **მეტანია**

206 მართლმადიდებელი ეკლესიის კანონები, ტომი I, დასახ. ნაშრომი, 37

207 მცირე სჯულისკანონი, 78

(ვთქვათ, დღეში 40 ან 50-ჯერ) და მუხლმოდრეკილმა მოისმინოს წირვა.

შევრდომის, ლოცვისა და მეტანიის წესს დეტალურად განსაზღვრავს *ექვთიმე ათონელი*: „ლოცვისა კანონი ესრეთ აქუნდეს: გარეშე განწესებულთა ჟამთასა სამგზის აღასრულებდენ ლოცვასა სინანულისასა: განთიად და შუადღე და მწუხრი. და თითოეულსა ლოცვასა ზედა იტყოდინ: „მიწყალესა" ერთგზის, „წმიდაო ღმერთოსა" სამგზის, „მამაო ჩუენოსა" ერთგზის, კვირიელესიონი რ (ე.ი. 100-ჯერ), „ღმერთო, მილხინე ცოდვილსა ამას" ნ (ე.ი. 50-ჯერ), და მუხლთდრეკაი ნ".[208]

მსმენელებთან დადგინება

მსმენელებს სხვანაირად კათაკმევლები ეწოდებათ. მსმენელებთან დადგინებულ ქრისტიანს, მათივე მსგავსად არ აქვს უფლება ბოლომდე იყვნენ წირვაზე და დაესწრონ უსისხლო მსხვერპლშენირვის საიდუმლოს. ისინი ვალდებული არიან მსმენელებთან (ანუ კათაკმევლებთან) ერთად დატოვონ ტაძარი მას შემდეგ, რაც მღვდელი წარმოთქვამს სიტყვებს - „რაოდენნი კათაკმეველნი ხართ განვედით".

ექვთიმე ათონელის განმარტებით „ქუედავრდომით მვედრებელთა თანა განვიდოდის, რომელნი-იგი დგანან შინაგან ბჭეთა ეკლესიისათა. და ოდეს დიაკონმან ხმა-ყოს: „კათაკუმეველნი განვედით!" განვლენ ეკლესიით".[209]

მორწმუნეებთან ლოცვა ზიარების გარეშე

ეს არის უზიარებლობის კანონის აღსრულების ბოლო და ყველაზე მსუბუქი სახე. იგი გულისხმობს მორწმუნის დასწრებას მთელ წირვაზე, მხოლოდ იმ განსხვავებით, რომ მას უფლება არ აქვს ეზიაროს. ამგვარი სასჯელის შეფარდების უფლება აქვს მღვდელსაც ეპისკოპოსის და საეკლესიო კრების გარეშე, შედარებით ნაკლებად მძიმე შეცოდებისთვის ან ყველა იმ ცოდვისთვის, რომელიც თავისი მცირე მნიშვნელობის გამო შეცოდებად არ ითვლება. ცხადია, ამგვარი უზიარებლობის ვადა დიდ

208 იქვე, 112

209 მცირე სჯულისკანონი, 78

ხანს (თუმცა საეკლესიო სამართალი ზუსტად არ განსაზღვრავს ვადას) არ შეიძლება გაგრძელდეს. ნებისმიერ შემთხვევაში მორწმუნეს უფლება აქვს მღვდლის ეს გადაწყვეტილება გაასაჩივროს ეპისკოპოსთან.

დიდ სჯულისკანონში ეს ეპიტიმია მოხსენიებულია, როგორც ზიარება „სიწმიდეთა გარეშე" (ანკვირიის მე-4, მე-8 და მე-16 კანონები). ამ შემთხვევაში „ზიარებაში" უნდა ვიგულისხმოთ ეკლესიის ერთობაში, მათ შორის წირვა-ლოცვაში თანამონაწილეობა, ანუ თანაზიარება. ხოლო რაც შეეხება „სიწმიდეს", მასში მოიაზრება უშუალოდ ქრისტეს ხორცისა და სისხლის მიღება, რასაც ჩვენ, როგორც წესი, ზიარებას ვუწოდებთ.

მორწმუნეებთან ლოცვის აკრძალვა

შესაძლებელია საეკლესიო სასამართლოს მიერ განკანონებულს მიესაჯოს ლოცვის აკრძალვა ეკლესიის წევრების, ანუ მორწმუნეების გვერდით. ასეთ შემთხვევაში მას უფლება აქვს ილოცოს ცალკე ან იმ კატეგორიის ადამიანებთან, რომელთა ერთობა ეკლესიას არ ქმნის. მაგალითად, ანკვირიის კრების მე-17 კანონის თანახმად „პირუტყუთა თანა პირუტყუქმნილთა და განკეთრებულთა უბრძანებს წმინდა კრებაი, რაითა ეშმაკეულთა თანა ილოცვიდენ".[210] ასეთ შემთხვევაში უკვე ეკლესიის მიერ დგინდება არა მხოლოდ მორწმუნეთა გვერდით ლოცვის აკრძალვა, არამედ ვისთან თანალოცვის უფლება აქვს მას.

დამატებითი მარხვა

ქრისტიანს ეპიტიმიის სახით შეიძლება განესაღვროს დამატებითი მარხვა ხსნილის პერიოდში ან მარხვის ჩვეულებრივი ფორმის მძიმე ფორმით შესრულება მარხვის პერიოდში. *ექვთიმე ათონელი იოანე მმარხველის* „კანონნი შეცოდებულთანი"-ს კომენტირებისას დეტალურად აღწერს დამატებითი მარხვის შესრულების წესს.[211] მას დამატებითი მარხვა გაყოფილი აქვს **სამ** ჯგუფად. პირველი არის ვრცელი და ყველაზე **მძიმე**. მეორე ჯგუფს მიწერილი აქვს: „უკუეთუ ზემოწერილი იგი წესი **ვერ ეძლოს** მონანულთა მათ აღსრულებად, ანუ უძლურებისაგან,

210 იქვე

211 იქვე, 110-113

ანუ არა ლმობიერებისა, ესე დაიმარხონ".[212] ხოლო მესამე ჯგუფი განსაზღვრულია მათთვის, ვინც სისუსტის თუ სხვა მიზეზის გამო ვერ ახერხებს როგორც პირველი, ისე მეორე ჯგუფის მარხვის წესის შესრულებას: „ხოლო მესამე სახე ესრეთ არს ჭირის მაგიერ: უკუეთუ ზემოწერილთა მათ წესთა ვერ იმარხვიდენ, მრავალთა რაქმე მიზეზთათვის".[213]

ეს ეპიტიმია, როგორც აღინიშნა, პირობითად შეგვიძლია **ორ ნაწილად** გავყოთ: დამატებითი შეზღუდვები მარხვის პერიოდში და შეზღუდვები ხსნილის პერიოდში.

(ა) მარხვის პერიოდში შეზღუდვა თავის მხრივაც ორ ნაწილად იყოფა: მძიმე მარხვის და მსუბუქი მარხვის პერიოდებად.

<u>დიდ მარხვაში</u> და <u>მარიამობის მარხვაში</u>, როგორც წესი, ოთხშაბათ-პარასკევის გარდა, ღვინის მცირედით მიღება დასაშვებია. ამ შემთხვევაში კი, ცოდვილს ეკრძალება ღვინის მიღება შაბათ-კვირის გარდა. სხვა შეზღუდვები ამ პერიოდისთვის არ განისაზღვრება.

შედარებით მსუბუქ, <u>საშობაო</u> და <u>პეტრე-პავლობის მარხვაში</u> კი, თუკი ჩვეულებრივ ღვინის მიღება დასაშვებია მთელი მარხვის მანძილზე, ამ განწესით ცოდვილისათვის აკრძალულია ოთხშაბათს და პარასკევს.

რაც შეეხება (ბ) ხსნილის პერიოდს, აქ წესდება ორი შეზღუდვა: იკრძალება ხორცის მიღება დამატებით ორშაბათსაც და ამასთან, თევზის მიღება ოთხშაბათს და პარასკევს, რომლებიც, ჩვეულებრივ, დაშვებულია ხოლმე.

ფინანსური ვალდებულება

ეპიტიმიის სახით, მორწმუნეს შეიძლება განესაზღვროს ფინანსური ვალდებულებაც. იგი სხვადასხვანაირი სახის შეიძლება იყოს: გადასახადი ეკლესიისთვის, მოწყალების გაცემა, გაჭირვებულთათვის შემწეობა და ა.შ.[214] მოციქულთა 72-ე კანონი პირდაპირ ადგენს გადასახდელი ფინანსური ვალდებულების ხუთმაგ მსგავსადვე, თანხის ოდენობას ადგენს მეხუთე-მეექვსე

212 იქვე, 111

213 იქვე, 112

214 შეად. მართლმადიდებელი ეკლესიის კანონები, ტომი I, დასახ. ნაშრომი, 37

მსოფლიო კრების მე-6 კანონიც, სადაც განსაზღვრულია ოთხმაგი გადასახადი.

მნიშვნელოვანია ისიც, რომ გრიგოლ ნოსელის მე-6 კანონის თანახმად, თუ განკანონებულს არ აქვს შესაბამისი ფინანსური შესაძლებლობა, მაშინ მან ფიზიკური შრომით უნდა აანაზღაუროს მსგავსი ვალდებულება.

გ) უზიარებლობა და მისი აღსრულების წესი. როგორც არაერთხელ აღინიშნა, ზიარება, ანუ ევქარისტიის საიდუმლო, ქრისტიანთა რწმენით, არის პურისა და ღვინის უხილავად გადაარსება ქრისტეს ხორცად და სისხლად. ევქარისტიის უდიდესი მნიშვნელობა კანონიკური სამართლისათვის არის ის, რომ იგი „უმჭიდროესად აერთიანებს ყველა მართალს ქრისტეში ერთ სხეულად".[215] ზიარების უფლებას ერთგვარად შეიძლება ეწოდოს სრული ქმედუნარიანობა ქრისტეს ეკლესიაში, ხოლო მისგან განყენება — ქმედუნარიანობის მოკლება და შესაბამისად, უფლებათა დამცრობა ქრისტიანისათვის. უზიარებლობის პარალელურად ინიშნება არაერთი დამატებითი ეპიტიმია, როგორებიცაა მორწმუნეებთან ლოცვა ზიარების გარეშე, შეტირება, შევრდომა და ა.შ. განვიხილოთ უშუალოდ უზიარებლობის, როგორც სასჯელის შესრულების წესი.

კანონიკური განსაზღვრება

უზიარებლობა გულისხმობს ქრისტიანისთვის ზიარების მიღების უფლების ჩამორთმევას გარკვეული ვადით ან სიკვდილამდე. ეს სასჯელი, როგორც წესი, განესაზღვრება ქრისტიან **საერო** პირს.

ზიარების წესი, ჩვეულებრივ, სრულდება საღმრთო **წირვის** დროს, მის დასასრულ ნაწილში. დასაშვებია, ზიარების შესრულება შინ, სახლშიც და სხვა საგანგებო პირობებში, საზიარებელი პირის სნეულების ან სხვაგვარი უძლურების გამო. რამდენადაც ზიარება წირვის დროს სრულდება, კანონიკურ სამართალში არსებითია იმის დადგენაც, რამდენად აქვს უზიარებელს საერთოდ წირვაზე დასწრების უფლება.

რაც შეეხება სხვა საეკლესიო საიდუმლოებსა თუ საღმრ-

215 პროტოპრესვიტერი *მიხეილ პომაზანსკი*, დასახ. ნაშრომი, 253

თისმსახურო ლოცვებში მონაწილეობის უფლების საკითხს, აღნიშნულის თაობაზე უშუალოდ არცერთ საეკლესიო კანონში არ არის საუბარი. კანონისტთა მოსაზრებების საფუძველზე, შეგვიძლია დავასკვნათ შემდეგი:

ა) **ნათლობის** საიდუმლო: მასში განკანონებული ვერ მიიღებს მონაწილეობას. საუბარია მის მიერ მიმქმელის, ანუ ნათლიის ფუნქციის შესრულებაზე. ის, ვინც განყენებულია თავისი შეცოდების გამო ეკლესიის ერთობიდან, ცხადია, ვერ იქნება დავმდები სხვის მიერ ქრისტიანული ცხოვრებისა და აღზრდისა. „აკრძალულია მიმქმელი იყოს სხვა სარწმუნოების წარმომადგენელი, ან მწვალებელი, სქიზმით განდგომილი თუ დაყენებული".[216] რაც შეეხება **მირონცხების** საიდუმლოს, მასში მონაწილეობს მხოლოდ სასულიერო პირი და ის, ვისაც მირონს ცხებენ. ამდენად, გარეშე პირების მასში მონაწილეობაზე საუბარი არ შეიძლება იყოს.;

ბ) **აღსარება**: ბუნებრივია, რამდენადაც იგი დადგენილია სწორედ რომ ცოდვილთათვის, მისი მონანიებისა და სულიერი კურნებისათვის,[217] ცხადია, მასში მონაწილეობა უპირველესად განკანონებულისთვის არის სასურველი;

გ) **ზეთის კურთხევა**: საიდუმლო ეკლესიაში დაწესებულია სნეულის სულიერ და ხორციელ უძლურებათა განსაკურნებლად.[218] *პ. ბუმისის* მითითებით, ზეთის კურთხევის აუცილებელ წინაპირობათაგან ერთ-ერთია ის, რომ სნეული მიეკუთვნებოდეს მართლმადიდებელ ეკლესიას.[219] იმის თაობაზე, შეუძლია თუ არა განკანონებულ პირს, მონაწილეობა მიიღოს ზეთის კურთხევის საიდუმლოში, პასუხს სცემს V ს. საეკლესიო მოღვაწე რომის პაპი *ინოკენტი*, რომელიც აღნიშნავს, რომ „საეკლესიო სინანულში მყოფს არ შეიძლება ცხების ნება დაერთოს, რადგანაც ეს არის საიდუმლო და ვისაც ეკრძალება სხვა საიდუმლონი, როგორ შეიძლება მარტო ერთის ნება მიეცეს?"[220]

---

216 *პანაიოტის ბუმისი*, დასახ. ნაშრომი, 78

217 პროტოპრესვიტერი *მიხეილ პომაზანსკი*, დასახ. ნაშრომი, 256

218 იქვე, 272

219\ *პანაიოტის ბუმისი*, დასახ. ნაშრომი, 94

220 იხ. პროტოპრესვიტერი *მიხეილ პომაზანსკი*, დასახ. ნაშრომი, 274

დ) **ქორწინება**: მასში მონაწილეობის შესახებაც, სხვა საიდუმლოთა მსგავსად, როგორც აღინიშნა, არ არსებობს მკაფიო განსაზღვრება. თუმცა, საგულისხმოა, რომ ქორწინების დადებით წინაპირობათა შორის, *პ. ბუმისი* გამოყოფს „ეპისკოპოსის ნებართვას".[221] ვფიქრობთ, ეს მრავლისმომცველი ჩანაწერია, რამდენადაც სწორედ ეპისკოპოსი დაადგენს კონკრეტულ შემთხვევაში მიიღოს თუ არა ჯვრისწერის საიდუმლოში მონაწილეობა ზიარებიდან განყენებულმა, შეცოდების სიმძიმის, მისჯილი სასჯელისა და მისი აღსრულებიდან გამომდინარე;

ე) **მღვდლობის** საიდუმლო: მასშიც მონაწილეობას განკანონებული ვერ მიიღებს, რამდენადაც არათუ განკანონებულის ან სხვაგვარად დაყენებულის, არამედ ახლად მოქცეულის ხელდასხმაც კი იკრძალება,[222] რათა ახალბედა ქრისტიანის მღვდლობით არც თვითონ დაბრკოლდეს და არც სხვები დააბრკოლოს.

ვადა და მისი დინება

უზიარებლობის ვადის განმავლობაში აუცილებელია მმართველი მღვდელმთავრის მეთვალყურეობა, რათა მან შეაფასოს, როგორ სრულდება განსაზღვრული სასჯელი და როგორ წარემატება სულიერ ღვაწლში განკანონებული. ამას კანონიკური მნიშვნელობა ენიჭება იმ მხრივ, რომ თუკი ის შეატყობს, რომ დამნაშავის სულიერი კურნება ბევრად უფრო **სწრაფად** მიმდინარეობს, ვიდრე ეს უზიარებლობისთვის ვადის განსაზღვრისას ივარაუდებოდა, მას უფლება აქვს იმსჯელოს უზიარებლობის ვადის შემცირების თაობაზე. მნიშვნელოვანია, რომ პირველი მსოფლიო კრების მე-12 კანონის თანახმად, „საჭიროა, დაწვრილებით გამოიძიონ მათი (ე.ი. შემცოდეთა) მისწრაფება და სინანულის სახე, თუ როგორი შიშით, ცრემლით, მოთმინებით და კეთილმოქმედებით, საქმით და არა მხოლოდ გარეგნულად გამოაჩენენ თავის მოქცევას".

თავის მხრივ, ბასილი დიდის 74-ე კანონით განისაზღვრა, რომ შემცოდის სინანულის შემთხვევაში, განმკანონებელს უფლება აქვს **შეამციროს** ვადა. ამ კანონის მსგავსივე შინაარსი,

221 *პანაიოტის ბუმისი*, დასახ. ნაშრომი, 103

222 იხ. პირველი მსოფლიო კრების მე-2 კანონი

მხოლოდ ერთი კონკრეტული შეცოდების თაობაზე არსებობს მეხუთე-მეექვსე მსოფლიო კრების მე-16 კანონშიც. საინტერესოა, რომ ამ მხრივ ანკვირიის კრების მე-5 კანონი ავრცობს ეპისკოპოსის კომპეტენციას და უფლებას აძლევს მას არა მხოლოდ შეამოკლოს, არამედ **გაზარდოს** კიდევაც სასჯელის ზომა, გამომდინარე მისი აღსრულებისას გამოჩენილი ქმედობიდან.

ზემოაღნიშნული კანონებიდან გამომდინარე, უზიარებლობის ვადის დინებასთან და უზიარებლობის კანონის შესრულებასთან დაკავშირებით შეგვიძლია **დავასკვნათ** შემდეგი:

ა) განკანონებულ პირზე აუცილებლად უნდა დაწესდეს მმართველი მღვდელმთავრის **მეთვალყურეობა**, რათა მას შეექმნას წარმოდგენა განკანონებული სინანულის თაობაზე, განსაკუთრებით შეცოდებამდელი და შეცოდების შემდგომი ქმედობების შესადარებლად;

ბ) გამომდინარე განკანონებულის საქციელიდან, **შესაძლებელია** უზიარებლობის ვადის შემცირება;

გ) ამის **უფლებამოსილება** აქვს მმართველ მღვდელმთავარს;

დ) ეს არის მხოლოდ **უფლება** და არა ვალდებულება ან აუცილებლობა;

ე) ვადის შემცირებას საფუძვლად უდევს **კაცთმოყვარეობა** და არა ძალაში მყოფი სასჯელის მიმართ ეჭვი ან მისი უკანონობის თაობაზე შესაძლო ვარაუდი.

სიკვდილამდე უზიარებლობის შემთხვევები

განსხვავებულად წესრიგდება უზიარებლობის კანონის შესრულების შემთხვევები, როდესაც უზიარებლობა სიკვდილამდე არის მისჯილი.[223]

ასეთ შემთხვევაში, აგრეთვე მაშინ, როდესაც სიკვდილი დგება უზიარებლობის კანონის ვადის დინების დროს, ეკლესია **უშვებს** ზიარების უფლებას, უზიარებლობის რა დროც არ უნდა იყოს გასული, რათა მისი მოკლებით ქრისტიანს არ მოაკლდეს მარადიული ნეტარი ცხოვრების საწინდარი.[224] აღნიშნულთან მიმართებით, განსახილველია **ორი** შემთხვევა: სასჯელის მოხდის

223 მაგ., ნებსითი მკვლელობისათვის, ანკვირიის 22-ე კანონის თანახმად.

224 პროტოპრესვიტერი *მიხეილ პომაზანსკი*, დასახ. ნაშრომი, 255

გაგრძელების საკითხი, თუკი მომაკვდავი ქრისტიანი სასნაულებრივად გადარჩება მის მიმართ ვადიანი ან სიკვდილამდე უზიარებლობის შემთხვევაში:

ა) როდესაც უზიარებლობა ვადიანია და ზიარების შემდეგ ქრისტიანი გადარჩება, იგი ვალდებულია, რომ **დაასრულოს** შეცოდებისათვის განწესებული როგორც უზიარებლობის კანონი, ისე თანმდევი ეპიტიმია;

ბ) რაც შეეხება შემთხვევას, როდესაც სასჯელად სიკვდილამდე უზიარებლობა იყო განსაზღვრული, მაშინ, გრიგოლ ნოსელის 1-ლი კანონის შესაბამისად განკანონებული „თუ უიმედობის მიუხედავად, მაინც მოხდეს ისე, რომ არ მოკვდეს და დაუბრუნდეს სიცოცხლეს, ისევ **იმავე სასჯელით** იცხოვროს და **იყოს უზიარებელი** სიწმიდის საიდუმლოთაგან, სანამ არ დაუდგება ბოლო წუთები".

საგულისხმოა, რომ **ანათემა** ანუ დიდი დაყენება თვით სიკვდილის წინაც კი არ იძლევა ზიარების უფლებას, რამდენადაც ანათემიზირებული ადამიანი ეკლესიის წევრი აღარ არის.

რაც შეეხება იმ შემთხვევას, როდესაც განკანონებული პირი უზიარებლად გარდაიცვლება. მიუხედავად იმისა, უზიარებლობა ვადიანი იყო თუ უვადო, იგი სიკვდილის შემდეგ უბრუნდება ეკლესიის უფლებებს და შესაძლებელია მისი როგორც ქრისტიანული წესით დაკრძალვა, ისე მისი მოხსენიება ქრისტიანისათვის დადგენილ ლოცვებსა და მსახურებებში.[225]

დ) დაყენება (დაცადება) და მისი აღსრულების წესი. დაყენება, იგივე დაცადება სასულიერო პირის სასჯელია. მას სხვაგვარად **მღვდელმოქმედების აკრძალვასაც** უწოდებენ. დიდი სჯულისკანონის ძველქართულ თარგმანში მიეთითება ხოლმე, რომ ცალკეული შეცოდების ჩადენისათვის სასულიერო პირი „დაეცადენ". პ. ბუმისის მოსაზრებით, დაყენების ანუ დაცადების სამი ფორმა არსებობს: „ა) დაყენება მხოლოდ განსაზღვრული სახით ღმრთისმსახურებისაგან, ბ) დაყენება ყველანაირი ღმრთისმსახურებისაგან გარკვეული დროით... და გ) დაყენება მთელი ცხოვრების მანძილზე".[226] მსგავსივე პოზიცია აქვს ეპ.

225 შეად. *პანაიოტის ბუმისი*, დასახ. ნაშრომი, 170

226 *პანაიოტის ბუმისი*, დასახ. ნაშრომი, 167

ნიკოდიმსაც.[227] შესაბამისადვე, განსხვავდება თითოეული მათგანის აღსრულების წესი.

ცალკეული მღვდელმოქმედებისაგან დაყენება

ეს სასჯელი გულისხმობს იმას, რომ სასულიერო პირს ეკრძალება შეასრულოს **ცალკეული სახის** საღმრთისმსახურო მოქმედებანი. ეს სასჯელი შესაძლებელია იყოს როგორც **ვადიანი**, ისე **უვადო**, ანუ სიცოცხლის ბოლომდე. ცალკეული მღვდელმოქმედების აკრძალვის აღსრულებაში უმთავრესი არის ის, რომ სასულიერო პირს უნარჩუნდება წოდება, აქვს უფლება შეასრულოს მხოლოდ განჩინებით განსაზღვრული მსახურებები, ხოლო სასჯელის სრულად და პირნათლად აღსრულების შემდეგ, თუკი სასჯელი ვადიანი იყო, მას სრულად აღუდგება არა მხოლოდ სამღვდელო პატივი, არამედ შესაბამისი წოდებისათვის ნებადართული ყველა მღვდელმოქმედების შესრულების უფლება.

მღვდელმოქმედების დროებითი აკრძალვა

ეს სასჯელი სასულიერო პირს განესაზღვრება მაშინ, როდესაც მას „ისეთ დანაშაულში ედება ბრალი, რომელსაც ხარისხიდან განკვეთა მოსდევს".[228] ამის მაგალითია მოციქულთა მე-5 კანონი, რომელიც სასულიერო პირს მეუღლის უმიზეზოდ გაშვებისთვის მღვდელმოქმედების აკრძალვას, ხოლო განმეორების ან გაგრძელების შემთხვევაში — განკვეთას უდგენს, აგრეთვე, მოციქულთა 58-ე კანონი, რომელიც სასულიერო პირს ავალდებულებს კეთილმსახურების სწავლებას და მოციქულთავე 59-ე კანონი, რომელიც ავალდებულებს სასულიერო პირს მოყვასის თანადგომას.

დაყენება მთელი ცხოვრების მანძილზე

ამ სასჯელს ძველქართულად „დაცხრომაც" ეწოდება. „ეს სასჯელი ეფარდებათ შედარებით მძიმე ცოდვისათვის, განსაკუთრებით ისეთებისათვის, რომლებიც ერში საცდურს წარმოშობენ, მაგრამ **ჩადენილია** ან უმეცრებით, ან გამოუვალი მდგომარეობით და, ამასთან, როცა შემცოდებელმა მოინანია და

227 მართლმადიდებელი ეკლესიის კანონები, ტომი I, დასახ. ნაშრომი, 40

228 იქვე

ცოდვა დაუტევა".[229]

დაყენება, თუკი ის ვადიანია, აუცილებლად გულისხმობს სასულიერო პირისათვის შესაძლებლობას, რომ ამ გამოსაცდელ პერიოდში მან გააცნობიეროს თავისი შეცოდების სიმძიმე და გამოიყენოს სამღვდელო პატივში ხელახალი აღდგენის ეს საშუალება. ხოლო თუკი მან პირიქით, უარყოფითად და არაქრისტიანულად განვლო სინანულისთვის მიცემული პერიოდი, შესაძლებელია არათუ აღარ აღუდგეს მას სამღვდელო პატივი და მღვდელმოქმედების უფლება, არამედ საერთოდ განიკვეთოს კიდევაც სასულიერო დასიდან.

ე) განკვეთა და მისი აღსრულების წესი. განკვეთა უმძიმესი სასჯელია სასულიერო პირისათვის. განკვეთის აღსრულების შემდეგ სასულიერო პირი კარგავს ყოველგვარ პატივს, მღვდელმოქმედების უფლებას და იგი ერისკაცამდე დაიყვანება. „განკვეთით დასჯილი სასულიერო პირი, პირველ რიგში კარგავს ყველა იმ უფლებასა და უპირატესობას, რაც მას მინიჭებული ჰქონდა... ამას გარდა, ის **კარგავს ყველა პატივს**, რაც მას ეკუთვნოდა, როგორც ღვთისმსახურს... მისი სახელი წარიშლება სასულიერო დასის სიიდან, სადაც ის ხელდასხმისას შეიყვანეს, დაბოლოს, გადადის ერისკაცთა რიგში და სარგებლობს მხოლოდ მრევლის უფლებებით".[230]

მადლმოქმედების საკითხი

განკვეთასთან მიმართებით უაღრესად საინტერესო და მნიშვნელოვანია საეკლესიო სამართლისთვის მახასიათებელი და საერო სამართლისაგან განმასხვავებელი საღმრთო მადლმოქმედების საკითხი, რამდენადაც სასულიერო პირის უფლებამოსილების საკითხს განსაზღვრავს არა მხოლოდ განკვეთის თაობაზე არსებული დოკუმენტი, არამედ — მღვდლობის საიდუმლოს აღსრულებით მისთვის მინიჭებული მადლის მოქმედების საკითხი. შესაბამისად, ამასთანვეა მჭიდროდ დაკავშირებული ამ სასჯელის აღსრულების საკითხიც. აღნიშნულის თაობაზე საკუთარ მოსაზრებას აყალიბებს პროფ. *პანაიოტის*

229 იქვე, 41

230 მართლმადიდებელი ეკლესიის კანონები, ტომი I, დასახ. ნაშრომი, 41

ბუმისი: „განკვეთის სასჯელს უკავშირდება „წარხოცვის“ ანუ მღვდლად ყოფნა-არყოფნის საკითხი. კანონის მრავალ მცოდნეს მიაჩნია, რომ მღვდლობა არ არის წარუხოცველი ხასიათისა, და, შესაბამისად, განკვეთა წარხოცავს მღვდლობის ნიჭსაც (მადლს). სხვების აზრით კი, რაკი მღვდლობის მადლს ანიჭებს ღმერთი, ადამიანს არ ძალუძს მისი წარხოცვა, შესაბამისად, იგი წარუხოცველია. მართლმადიდებელ ეკლესიას არ გამოუტანია ოფიციალურად აზრი ამ საკითხის თაობაზე. მაგრამ შეიძლება აქ დავიმოწმოთ უფლის სიტყვები: "რაოდენი შეჰკრათ ქვეყანასა ზედა, კრულ იყოს იგი ცათა შინა" (მათე 18, 18). მაშასადამე, თუკი ეკლესია უკრძალავს ამა თუ იმ სასულიერო პირს ღმრთისმსახურებას, იგი მას „შეჰკრავს“ ეკლესიის წევრთა მიმართ და წინაშე უფლისა და მღვდელი მოკლებულია ნიჭსა და უნარს, რათა გადასცეს საღმრთო მადლი მორწმუნეებს“.[231] ზემომოყვანილი მსჯელობიდან გამომდინარე, პ. ბუმისი ასკვნის, რომ „განკვეთა... არის მღვდლობის მადლის მოქმედების წარხოცვა. მაშასადამე, განკვეთა უმოქმედოს ხდის ღმრთიურ მადლს“.[232]

განკვეთილის სამღვდელო ხარისხში აღდგენის საკითხი

განკვეთის აღსრულებასთან მიმართებაში საგულისხმოა განკვეთილი სასულიერო პირისათვის ხარისხის აღდგენის საკითხი. დეკანოზ ვლ. ციპინის მოსაზრებით, „ხარისხიდან განკვეთა განისაზღვრება ერთხელ და სამუდამოდ. ბასილი დიდის მე-3 კანონის თანახმად, სასულიერო ხარისხი, რაკი ერთხელ ჩამორთმეულ იქნა, არ შეიძლება დაბრუნებულ იქნეს“.[233] ეპ. *ნიკოდიმი* არა მხოლოდ იზიარებს იმ აზრს, რომ სასულიერო პირის განკვეთა სამუდამოა და არ აღდგება, არამედ ამის საფუძვლად სწორედ რომ ბასილი დიდის **ზემოხსენებულ** მე-3 კანონს უთითებს.[234]

აღნიშნულთან მიმართებაში საგულისხმოა, რომ *პ. ბუმისი* უშვებს განკვეთილი სასულიერო პირისათვის ხარისხის აღდგენის საკითხს და მას უკავშირებს თავის მსჯელობას სამღვ-

231 *პანაიოტის ბუმისი*, დასახ. ნაშრომი, 168

232 იქვე

233 **Протоиерей *Владислав Цыпин***, დასახ. ნაშრომი, 531

234 მართლმადიდებელი ეკლესიის კანონები, ტომი I, დასახ. ნაშრომი, 41

დელო **მადლის მუდმივობის** და მხოლოდ მადლის მოქმედების წარხოცვის შესახებ: „რაკი განკვეთა არის სწორედ მღვდლობის მადლის წარხოცვა და არა მისი განყენება, მოკლება, ამიტომ ახალმა სასამართლომ კვლავაც თუ გაამართლა განკვეთილი სასულიერო პირი, იგი ახალი ხელთდების გარეშე უბრუნდება სამღვდელო წოდებას".[235]

ამდენად, თუ ბოლო ინსტანციის საეკლესიო სასამართლომ საქმე განიხილა ობიექტურად, დიდი სჯულისკანონის როგორც მატერიალური, ისე საპროცესო ნორმების სრული დაცვით, **სრულად** გამოიკვლია მტკიცებულებები და ამის შემდეგ გამოიტანა განაჩენი სასულიერო პირის ხარისხიდან განკვეთის შესახებ, ეს განაჩენი აღარ უქმდება და განკვეთის ძალმოსილება რჩება **სამუდამოდ**.

3) ანათემა და მისი აღსრულების წესი. ანათემა, იგივე დიდი განყენება, იგივე შეჩვენება, იგივე ყოვლითურთ მოკვეთა არის უმძიმესი საეკლესიო სასჯელი.

კანონიკური განსაზღვრება

პ. ბუმისის მოსაზრებით, ანათემა „მიიჩნევა **ბეჭდად** მებრძოლი ეკლესიიდან ერთ-ერთი მისი წევრის თავისი ნებით გამოსვლისა, და იგი **სულიერი სიკვდილის** ტოლფასია".[236] ეპ. *ნიკოდიმი* ანათემის შესახებ განმარტავს, რომ იგი იწვევს ეკლესიიდან ერთობის დაკარგვას, ყველა იმ უფლებისა და შესაძლებლობის დაკარგვას, რომელიც ქრისტიანს ენიჭება ნათლობის შედეგად. უზიარებლობისა და ანათემის ურთიერთმიმართების საინტერესო შედარებაა რუსულ „სასულიერო რეგლამენტში": „ანათემით ადამიანი ემსგავსება **მოკლულს,** ხოლო უზიარებლობით ან განყენებით მსგავსია **დაპატიმრებულისა**".[237]

ანათემის აღსრულების თავისებურებები

იმის გამო და გათვალისწინებით, რომ ანათემის შედეგად ქრისტიანი კარგავს ეკლესიის წევრობის პატივს, საერო პირებთან რელიგიური, ხოლო სასულიერო პირებთან პირადი ურ-

---

235 *პანაიოტის ბუმისი*, დასახ. ნაშრომი, 168

236 *პანაიოტის ბუმისი*, დასახ. ნაშრომი, 205

237 იხ. Протоиерей *Владислав Цыпин*, დასახ. ნაშრომი, 526

თიერთობის უფლებასაც,[238] ანათემის შესახებ გადაწყვეტილება ცხადდება **საჯაროდ**.[239] მეტიც, ეკლესიაში არსებობდა ტრადიცია, როდესაც ანათემებს საგანგებოდ **აცხადებდნენ**. დღეს ეს სრულდება დიდი მარხვის პირველ კვირა დღეს, როდესაც აღინიშნება „მართლმადიდებლობის ზეიმი". თუმცა, დღესდღეობით, ამ დღეს წირვის დასასრულს წარმოითქმება ხოლმე ისტორიულ-დოგმატური ცდომილებებისა და მათი მხარდამჭერების ანათემები. მსგავსივეა რუის-ურბნისის ძეგლისწერის სინოდიკონის ბოლო ნაწილი.

ანათემის საგულისხმო და გამორჩეული მახასიათებელია მისი **სიკვდილის შემდეგ** ძალმოსილება. შეჩვენების შესახებ შეგვიძლია ვთქვათ, რომ იგი იმდენად უვადო და მარადიულად ძალმოსილია, რომ თუკი სხვა ყველა სასჯელის მოქმედება **წყდება** ადამიანის გარდაცვალებით,[240] ანათემით ქრისტიანი კარგავს „უფლებას, სიკვდილის შემდეგ აეგოს წესი და დაიკრძალოს მართლმადიდებლურ სასაფლაოზე".[241] *პ. ბუმისის* მიხედვით კი, „ეკლესიას არ აქვს უფლება სამგლოვიარო მსახურება აღუსრულოს ასეთ [(ე.ი. ანათემიზირებულ, დ.ჩ.]) მიცვალებულს, მოიხსენიოს იგი, ან აღასრულონ ესა თუ ის შესანდობარი წესი".[242]

ამდენად, ანათემის აღსრულების პირობებში ქრისტიანი:

ა) განიდევნება ეკლესიიდან;

ბ) კარგავს ყველა უფლებასა და პრივილეგიას, რაც მან ნათლობისას მიიღო;

გ) შეჩვენების პერიოდი უვადოა, ანუ გრძელდება სიკვდილის შემდეგაც;

დ) ამის შემდეგ მასზე (რამდენადაც იგი აღარაა ეკლესიის წევრი) მოქმედებას წყვეტს საეკლესიო სამართალი.[243]

რაც შეეხება საღმრთო **აღსრულების** საკითხს, „სრული დაჯერებულობით მაინც ვერ განვსაზღვრავთ შეჩვენებულის სულიერ მდგომარეობას. იგი გადაეცემა უფლის **განგებას**".[244]

---

238 მართლმადიდებელი ეკლესიის კანონები, ტომი I, დასახ. ნაშრომი, 39

239 *პანაიოტის ბუმისი*, დასახ. ნაშრომი, 205

240 იქვე, 170

241 მართლმადიდებელი ეკლესიის კანონები, ტომი I, დასახ. ნაშრომი, 39

242 *პანატიოს ბუმისი*, დასახ. ნაშრომი, 205

243 *დავით ჩიკვაიძე*, დასახ. ნაშრომი, 139

244 *პანაიოტის ბუმისი*, დასახ. ნაშრომი, 206

ა) განსჯადობის საკითხი. საეკლესიო სამართლის პროცესში სამართლის სხვა საპროცესო დარგების მსგავსად, მნიშვნელოვან საკითხს წარმოადგენს განსჯადობა, ანუ ვინ შეიძლება იყოს ამა თუ იმ საქმის **განმხილველი** ორგანო. თავდაპირველად უნდა ითქვას, რომ საეკლესიო მართლმსაჯულების უფლებამოსილება მიენიჭა **მოციქულებს** (მთ. 18:18). მოციქულთაგან კი იგი გადაეცა მხოლოდ ეპისკოპოსებს, რომლებიც სრულად ფლობენ სამოციქულო მადლს, რამდენადაც ისინი ითვლებიან მოციქულთა მემკვიდრეებად (პირველი მსოფლიო კრების მე-5 კანონი). სწორედ ამის გამო, XIX საუკუნის რუსი პროფესორი *ბერდნიკოვი* მიიჩნევს, რომ „საეკლესიო სასამართლო, როგორც მაცხოვრის სიტყვებიდანაც ჩანს, ძირითადად ეფუძნება საღმრთო უფლებამოსილებას, იგი არის **ღმრთის სასამართლო**."[245]

საქმის განხილვის უფლებამოსილებასთან დაკავშირებით, საეკლესიო კანონმდებლობა ადგენს რამდენიმე მნიშვნელოვან დებულებას:

ზოგადი დებულებანი განსჯადობასთან დაკავშირებით

კართაგენის მე-15 კანონის თანახმად, სასჯელს ექვემდებარება ის სასულიერო პირი, რომელიც საეკლესიო საქმის განხილვის საჭიროებისას გვერდს აუვლის საეკლესიო სასამართლოს და მიმართავს საეროს. ეპისკოპოსი *ნიკოდიმი* ამ კანონის კომენტირებისას აღნიშნავს, რომ „ეს სულაც არ გულისხმობს იმას, რომ ეკლესიას სურს თავისი მსახურები მუდმივად და ყოველმხრივ გაათავისუფლოს საერო სასამართლოსაგან და არ უშვებს, რომ ისინიც შეიძლება **დაექვემდებარონ** ამგვარ სასამართლოს; ვინაიდან არსებობს საქმეები, რომლებიც თავისი შინაარსით ექვემდებარებიან საერო სასამართლოს, მაგალითად სახელმწიფოებრივი დანაშაულები, რომელთა განსჯა არასდროს აუღია ეკლესიას თავის თავზე."[246]

საეკლესიო ხასიათის ყველა სასამართლო პროცესი უნდა

---

245 Краткій курсъ церковнаго права, сост. проф. *И.С.Бердниковъ*, Казань, тип. Императорскаго Университета, 1888, 180

246 მართლმადიდებელი ეკლესიის კანონები, ტომი II, დასახ. ნაშრომი, 141

შესრულდეს **საეკლესიო მართლმსაჯულების** მიერ. გამონაკლისია მხოლოდ მკაფიოდ გამოხატული საერო ხასიათის ქმედებები. საგულისხმოა, რომ ამ დებულებას უფრო ლაკონურად აყალიბებს კართაგენის 104-ე კანონი, რომლის თანახმადაც თუ სასულიერო პირი ითხოვს **მეფისაგან** საერო სამსჯავროში თავისი საქმის გარჩევას, წაერთმევა მისი პატივი. ხოლო თუ მეფისაგან საეპისკოპოსო სამსჯავროს მოითხოვს, ნუ აეკრძალება ეს მას.

საინტერესო მოსაზრებას ავითარებს *ბერდნიკოვი*, რომელიც აღნიშნავს, რომ „საეკლესიო სასამართლოში აუცილებელია განვასხვავოთ საერთო სასამართლო ყველა მორწმუნისათვის და საგანგებო სასამართლო ეკლესიის მსახურთათვის".[247]

დიაკვნისა და მღვდლის საქმეების განხილვის უფლებამოსილება

საეკლესიო წესებითა და კანონებით დადგენილია, რომ მღვდელსა და დიაკონს ხელს ასხამს მხოლოდ ერთი ეპისკოპოსი. შესაბამისად, დიაკონიცა და მღვდელიც იმყოფება ერთი ეპისკოპოსის იურისდიქციაში. აღნიშნულის გათვალისწინებით, დადგენილია, რომ „ეპისკოპოსი და საერთოდ ყოველი საეკლესიო მართლმსაჯულებრივი ორგანო განიხილავს მხოლოდ იმ სამღვდელო პირთა და მორწმუნეთა შეცოდებებს, რომელნიც მათი უფლებამოსილების გარემოს მიეკუთვნებიან."[248]

იმ შემთხვევაშიც კი, როდესაც მღვდლისა და დიაკვნის საქმეს კრება განიხილავს, აუცილებელია მის სხდომაში მმართველი ეპისკოპოსის მონაწილეობა (კართაგენის კრების მე-15 კანონი).

ეპისკოპოსის საქმეების განხილვის უფლებამოსილება

განსხვავებით დიაკვნებისა და მღვდლებისაგან, ეპისკოპოსები ხელდასხმულ იქნებიან მინიმუმ ორი ეპისკოპოსის მიერ, თანახმად მოციქულთა 1-ლი კანონისა. გამომდინარე იქიდან, რომ ეპისკოპოსს არ ჰყავს უშუალო მმართველი, მისი საქმის წარმოება ექვემდებარება საეკლესიო კრებას.

ცალკეულ ადგილობრივ ეკლესიებს, სხვადასხვა პრაქტიკა

247 *И.С.Бердниковъ*, დასახ. ნაშრომი, 180

248 *პანაიოტის ბუმისი*, დასახ. ნაშრომი, 157

აქვს ეპისკოპოსის საქმის განხილვასთან დაკავშირებით. გავრცელებულია, როგორც 12-კაციანი საეპისკოპოსო კრების მოწვევა, ისე საქმის განხილვა წმინდა სინოდის მიერ. საქართველოს სამოციქულო მართლმადიდებელ ეკლესიაში, როგორც წინა კარში საუბრისას აღინიშნა, მართვა-გამგეობის დებულების მეორე თავის §7-ის თანახმად, „წმ. სინოდი არის **პირველი და უკანასკნელი ინსტანცია** საქართველოს ეკლესიაში, რომელიც უფლებამოსილია გაასამართლოს მღვდელმთავარი, განიხილოს მისი მოღვაწეობის დოგმატური და კანონიკური ცდომილება."

აცილების საკითხი

აცილების საკითხს ეხება *კირილე ალექსანდრიელის* 1-ლი კანონი, რომელიც ეხება ვინმე *პეტრეს* საქმის განხილვას: „განისაჯოს იგი ჩვეულებისამებრ შენი ღმრთისმსახურების წინაშე, ცხადია, შენი ქვეშევრდომი ღმრთისმოშიში ეპისკოპოსების თანდასწრებით, **იმათ გარდა**, ვისაც თვითონ ის არ მოისურვებს, მათდამი **უნდობლობის** გამო. ჩვენ ვერ ვირწმუნებთ, რომ ვინმეს ღმრთისმოყვარე ეპისკოპოსთაგან ჰქონდეს მტრობა თავისი ძმის მიმართ. მაგრამ იმისთვის, რათა ეს მომავალი სასამართლოს **დარღვევის** მიზეზი არ გახდეს, თითქოს რაიმე დააკლდა ძიების პროცესს, არ არის ჯეროვანი სასამართლოზე იმათ! ყოფნა, ვის მიმართაც მას რაიმე **ეჭვი** აქვს".

ბ) საქმის აღძვრა. საპროცესო მოქმედებები იწყება საქმის აღძვრით. კანონიკური ნორმების ანალიზის ცხადჰყოფს, რომ საქმის აღძვრის რამდენიმე საფუძველი არსებობს, რომლებიც პირობითად **ოთხ** ჯგუფში ერთიანდება.

1. აღიარება;
2. ბრალდება;
3. გავრცელებული ცნობა;
4. შემოწმების შედეგად მიღებული ცნობა.

1. აღიარება

აღსარების, ანუ აღიარების არსი მდგომარეობს იმაში, რომ ქრისტიანი აცნობიერებს რა მის მიერ ჩადენილი ქმედებების ანტიკანონიკურ და ღვთის საწინააღმდეგო ხასიათს, ნანობს მას

და აღიარებს ამას სულიერი მოძღვრის წინაშე. თუკი ქრისტიანის ქმედება შეიცავს **შეცოდების ნიშნებს**, ცხადია, ეს შეიძლება გახდეს საქმის წარმოების დაწყების საფუძველი. აღიარების საკითხის განხილვის დროს ყურადსაღებია ერთი მნიშვნელოვანი გარემოება: აღსარების დროს წარმოთქმული ცოდვა არ შეიძლება გახდეს საქმის დაწყების საფუძველი აღსარების მიმღები მღვდლის მიერ. სხვა სიტყვებით რომ ვთქვათ, აღსარების შედეგად შეტყობილი შეცოდების შესახებ მღვდელი არ არის **უფლებამოსილი** და მეტიც, **ეკრძალება**, რომ იყოს ბრალმდებელი. ხოლო რაც შეეხება იმას, თუ ამგვარი რამ მაინც მოხდება, იგი განეკუთვნება მძიმე შეცოდებათა რიცხვს.

აღსარების დაწყებულ წარმოებას, გარდა თავისი სულიერი მხარისა, აქვს საპროცესო მნიშვნელობაც:

ა) აღიარების საფუძველზე დაწყებული საქმის წარმოება მარტივია (მოციქულთა 74-ე კანონი);

ბ) იგი არის შემამსუბუქებელი გარემოება (ბასილი დიდის 61-ე კანონი);

გ) შეიძლება გათვალისწინებულ იქნეს სასჯელის აღსრულების პერიოდში.

2. ბრალდება

საეკლესიო სამართლის პროცესში საქმის აღძვრის ყველაზე გახშირებული საფუძველი არის ბრალდება. საეკლესიო პროცესის ხასიათთან მიმართებაში ზოგადად გასათვალისწინებელია ეპ. ნიკოდიმის მოსაზრება, რომ „პროცესის ორი სახიდან, კანონებში, გვხვდება ისეთი, რომლებიც იწყება რაიმე ბრალდებით".[249] საეკლესიო ბრალდება გულისხმობს იმას, რომ საეკლესიო სამართლის სუბიექტის მიმართ განსჯადობის უფლებამოსილების მქონე საეკლესიო ორგანოში ხდება ცნობის წარდგენა ამავე სუბიექტის მიერ შეცოდების ჩადების თაობაზე.

ბრალდების ორი სახე

ბრალდება შინაარსის მიხედვით იყოფა ორ ჯგუფად: **საერო** და **საეკლესიო** ბრალდებად (მეორე მსოფლიო კრების მე-6 კანონი).

---

249 *Никодимъ*, Еп. Далматинскій, Д-ръ Богословія, Православное Церковное право, переводъ съ сербскаго Милана Петровича, СПб, 1897, 480

საერო ბრალდება გულისხმობს იმას, რომ ბრალდების შინაარსი არის საერო-სამართლებრივი, აღნიშნულის თაობაზე სახელმწიფოს კანონმდებლობით დადგენილია შესაბამისი ნორმები და იგი არ ეხება ეკლესიის სწავლებისა თუ შიდა მოწყობის საკითხებს. II მსოფლიო კრების მე-6 კანონით დადგენილია, რომ არასარწმუნოებრივ საკითხებზე მართლმადიდებელი ქრისტიანის მიმართ ბრალდების წარდგენის უფლება აქვს **ნებისმიერ** ადამიანს. აქ, მართალია, არ არის აღნიშნული, მაგრამ სავარაუდოდ იგულისხმება პირთა ის წრე, რომლებსაც საერო კანონმდებლობა ნებას რთავს, იყვნენ ბრალმდებლები ან მხარეები სასამართლო პროცესზე. მცირეწლოვნები, შეურაცხადები და საპროცესო უფლებაჩამორთმეული სხვა პირები, ცხადია, თვით არასარწმუნეობრივი თემატიკის ბრალდების წარმდგენებიც ვერ იქნებიან.

რაც შეეხება **საეკლესიო** ბრალდებას, მისი ამომწურავი განმარტება არ არის მოცემული სჯულისკანონში, მაგრამ შეგვიძლია ვივარაუდოთ, რომ „საეკლესიო ბრალდება გულისხმობს იმას, რომ შესმენა (ბრალდება) უნდა ხდებოდეს საღვთისმეტყველო, სარწმუნოებრივ ან ეკლესიოლოგიურ საკითხებთან დაკავშირებით".[250]

ამ დაყოფას უაღრესად დიდი მნიშვნელობა აქვს საპროცესო თვალსაზრისით, რადგან იმ შემთხვევაში, როდესაც სახეზეა საეკლესიო ხასიათის ბრალდება, კანონიკური ნორმები მკაცრად განსაზღვრავენ იმ პირთა წრეს, ვის მიერ **არ შეიძლება** იქნეს ამგვარი ბრალდება წარდგენილი (მეორე მსოფლიო კრების მე-6 კანონი).

პირები, რომელთა საეკლესიო ბრალდება არ მიიღება

საეკლესიო პროცესში არ მიიღება შემდეგი პირების საეკლესიო ბრალდება:

ა) მწვალებლის (მოციქულთა 75-ე, კართაგენის 129-ე კანონები);

ბ) განდგომილის (მეორე მსოფლიო კრების მე-6 კანონი);

გ) უზიარებლის (კართაგენის 128-ე კანონი);

დ) ბოროტებაში მხილებულის, გარდა იმ შემთხვევისა,

250 *დავით ჩიკვაიძე*, დასახ. ნაშრომი, 128

როცა ბრალდება პირადად მას ეხება (კართაგენის მე-8 კანონი);

ე) საერო კანონმდებლობით ბრალდებააკრძალული პირის (კართაგენის 129-ე კანონი).

3. გავრცელებული ცნობა

კონსტანტინოპოლის ორგზის კრების მე-15 კანონის თანახმად თუკი ეპისკოპოსის მიერ მწვალებლობის ქადაგება ღია და აშკარაა, ასეთ დროს მის ომოფორქვეშ მყოფ ქრისტიანებს უფლება აქვთ განუდგენ მას, როგორც მწვალებელს, მიუხედავად იმისა, რომ საკრებო განჩინება ამის თაობაზე ჯერ არ არსებობს, ხოლო საეკლესიო სასამართლო უფლებამოსილია ამგვარი ცნობის **გავრცელების** შემთხვევაში, შესაბამისი მსვლელობა მისცეს საქმეს. ამასთან, საქართველოს სამოციქულო მართლმადიდებელი ეკლესიის მართვა-გამგეობის დებულების II თავის $8-ის თანახმად, „ყოველგვარი საჩივრის გარეშე საქართველოს ეკლესიის საეკლესიო კრება უფლებამოსილია პასუხი აგებინოს იმ მღვდელმთავარს, რომელიც ცხადად არღვევს საეკლესიო კანონებსა და წესდებებს."

პროფ. *ბერდნიკოვი* აღნიშნავს: „ძველ ეკლესიაში საეკლესიო სასამართლოს ჰქონდა საბრალდებო ხასიათი... თუმცა საეკლესიო ხელისუფლება არ ყოფილა დაკავშირებული მართლმსაჯულების განხორციელებასთან მხოლოდ კერძო ბრალმდებლის ინიციატივით. აშკარა და ყველასთვის ცნობილ დანაშაულზე სასულიერო ხელისუფლებას არ ჰქონია საჭიროება **დალოდებოდა** ბრალმდებელს; აქ მას შეეძლო და ვალდებულიც იყო ბრალდებული სასამართლოსათვის გადაეცა და დაედო სასჯელი".[251]

4. შემოწმების შედეგად მიღებული ცნობა

ეკლესია ზედამხედველობის წესით ყურადღებას აქცევდა და აქცევს სამღვდელო და საერო პირთა მიერ საეკლესიო კანონების დაცვას და სათანადო ზომებსაც იღებდა გამოვლენილი შეცოდებების აღმოსაფხვრელად და შემცოდეთა განსაკანონებლად. ეპ. *ნიკოდიმის* მოსაზრებით, „საეკლესიო ხელისუფლება ვალდებულია ზედამხედველობა გაუწიოს როგორც სასულიერო დასის მსახურებით დამოკიდებულებას, ასევე მათ ცხოვრებასა

251 *И.С.Бердниковъ*, დასახ. ნაშრომი, 184

და ქცევებს. ამიტომ, მას უნდა ჰქონდეს უფლება თავად, ყოველგვარი ბრალმდებლების გარეშე, დაიწყოს სასამართლო ძიება".[252] ამდენად, საეკლესიო უფლებამოსილ ორგანოს შეუძლია აღიარების, ბრალდების ან გავრცელებული ცნობის გარეშეც, გამოსცეს შესაბამისი ბრძანება და დაიწყოს მოკვლევა ამა თუ იმ შეცოდების გამოსავლენად და განსასჯელად.

გ) საქმის არსებითი განხილვა. საპროცესო სამართლის მთავარ სტადიას წარმოადგენს საქმის არსებითი განხილვა, რომლის დროსაც ხდება მტკიცებულებათა გამოკვლევა, საქმეზე ობიექტური ჭეშმარიტების დადგენა და განაჩენის გამოტანა.

წინაპირობები საქმის განხილვის დასაწყებად

საეკლესიო ნორმებით დადგენილია ის აუცილებელი პირობები, რაც წინ უნდა უძღოდეს ბრალდების საქმის განხილვას. ეს წინაპირობები იმითაც არის მნიშვნელოვანი, რომ უშუალოდ განხილვის მომწესრიგებელი რამდენიმე კანონი სწორედ რომ ამ წინაპირობების შესრულების აუცილებლობაზე საუბრობს.

ა) ბრალდება წერილობითი სახით;[253]

ბ) თავის მართლების დრო და საშუალება (კართაგენის მე-19 კანონი): 1 თვე;

გ) განხილვის დრო და ადგილი (*კირილე ალექსანდრიელის* 1-ლი კანონი);

ადვოკატის ინსტიტუტი საეკლესიო სამართლის პროცესში

ეპ. *ნიკოდიმ მილაში*, საუბრობს რა საპროცესო სამართლის საკითხებზე, აღნიშნავს, რომ საეკლესიო სამართლის კანონები იცნობენ დამცველის ინსტიტუტსაც, რომლებიც ასრულებდნენ ადვოკატის ფუნქციებს საეკლესიო სამართლის პროცესში.[254] იგი ასევე მართებულად აღნიშნავს, როდესაც საუბრობს იმის თაობაზე, რომ დამცველთა თანამდებობა მუდმივად იქცა

252 *Никодимъ*, Православное Церковное право, დასახ. ნაშრომი, 481

253 იქვე, 482

254 იქვე, 483

საეპისკოპოსო კათედრებზე,[255] რადგან ზემოხსენებულ მეხუთე-მეექვსე მსოფლიო კრების მე-2 კანონში არსებობს მითითება „ეკდიკის", ანუ „ქადაგის", როგორც საეკლესიო თანამდებობაზე, რომელზეც განწესებას ახორციელებს ეპისკოპოსი.

საგანგებო შემთხვევები, როდესაც საქმის არსებითი განხილვა არ ხდება

საეკლესიო კანონებით დადგენილია ისეთი შემთხვევები, როდესაც ბრალდების არსებითი განხილვა და გამოკვლევა არ ხდება, არამედ ან წარდგენილი ბრალდება ითვლება **დადასტურებულად** და საეკლესიო სასამართლო მსჯელობს მხოლოდ სასჯელის **ზომისა** და **ფორმის** თაობაზე ანდა ბრალდება ითვლება **მოხსნილად**. ცხადია, იდენტური მიდგომა არ არსებობს ყველა იმ შემთხვევის მიმართ, რომლებიც ქვემოთ იქნება განხილული, მაგრამ მათი საერთო მახასიათებელი არის ის, რომ სასამართლო არ იყენებს იმ წესებს, რაც დადგენილია ბრალდების გამოკვლევისა და ჭეშმარიტების დადგენის მიზნით. ეს შემთხვევებია:

ა) აღიარებისას (მოციქულთა 74-ე კანონი);

ბ) ბრალდებულის გამოუცხადებლობისას (მოციქულთა 74-ე კანონი);

გ) ბრალმდებლის მიმალვისას (კართაგენის მე-19 კანონი);

დ) ცრუბრალდებისას — ცრუბრალმდებლის მიმართ (კართაგენის მე-19 კანონი);

ე) საერო სასამართლოს მიერ გამოტანილი განაჩენისას.

დ) საქმის განხილვის წესი. უპირველეს ყოვლისა უნდა ითქვას, რომ საეკლესიო სამართლის პროცესი განარჩევს ერთის მხრივ დიაკვნისა და მღვდლის, ხოლო მეორეს მხრივ ეპისკოპოსის საქმის განხილვის წესს. საინტერესოა ის ფაქტი, რომ საერო პირის საქმის განხილვის წესი, როგორც ასეთი, არც ცალკეა გამოყოფილი და არც სხვა კატეგორიის (მაგ.: დიაკვნისა და მღვდლის) საქმესთანაა ნახსენები. საერო პირის საქმის განხილვა, სავარაუდოდ იწარმოება დიაკვნისა და მღვდლის საქმის განხილვის წესის შესაბამისად, ცხადია, საერო პირის, როგორც საეკლესიო სამართლის ერთ-ერთი სუბიექტის **სპეციფიკურო-**

255 იქვე

ბის გათვალისწინებით.

ეპისკოპოსის საქმის განხილვა, როგორც ზემოთაც აღინიშნა, ზოგადი წესის მიხედვით ექვემდებარება საეკლესიო კრებას. თუმცა, გამომდინარე იქიდან, რომ საეკლესიო კრება მოიწვევა წელიწადში მხოლოდ ორჯერ ძირითადად დოგმატურ საკითხებზე, დასაშვებია მოწვეულ იქნეს **12-ეპისკოპოსიანი** სასამართლო, რომელიც უფლებამოსილი იქნება განიხილოს აღნიშნული კატეგორიის საქმე. დასაშვებია განმხილველ მოსამართლეთა რიცხოვნობის შემცირებაც, თუკი საპატიო მიზეზი არსებობს.

მხარეთა პოზიციის მოსმენა

როდესაც ბრალდებული დროულად გამოცხადდება სასამართლოზე, მაგრამ ბრალს არ აღიარებს, მაშინ ბრალმდებელს წინადადება ეძლევა წარმოადგინოს ბრალდება. როგორც ზემოთაც აღინიშნა, მეორეII მსოფლიო კრების მე-6 კანონის თანახმად, საქმის განმხილველი ეპისკოპოსები ვალდებული არიან ბრალმდებელი გააფრთხილონ, რომ თუკი იგი ვერ დაამტკიცებს თავის ბრალდებას, მაშინ იგი იმავე სასჯელით დაისჯება, რა სასჯელითაც ბრალდებული დაისჯებოდა ბრალდების დამტკიცების შემთხვევაში, ხოლო ბრალმდებელი, თავის მხრივ ვალდებულია დადოს წერილობით პირობა იმის შესახებ, რომ ბრალდება არ არის ცილისწამება.

დაკითხვა

საეკლესიო პროცესი, გარდა მხარეთა პოზიციისა ითვალისწინებს აგრეთვე, დაკითხვასაც. დაკითხვა წარმოებს იმავე წესით, რაც დღეს მოქმედებს საერო სასამართლოში.

მტკიცების ტვირთი და მტკიცებულებათა გამოკვლევა

საქმის განხილვის პროცესში მხარეები (ბრალმდებელი და ბრალდებული) მოვალენი არიან ბრალდების მტკიცების დროს წარმოადგინონ საეკლესიო კანონებით განსაზღვრული მტკიცებულებები. საეკლესიო სამართალი პირდაპირ არ საუბრობს **მტკიცების ტვირთზე**, თუმცა შესაბამისი კანონების გამოკვლევის საფუძველზე უნდა ითქვას, რომ მტკიცების ტვირთი ეკისრება **ბრალმდებელს**. კერძოდ, რაკი ბრალმდებელს ევალება, რომ

მისი ბრალდება იყოს **ზუსტი**, მას ეკისრება **პასუხისმგებლობა** და ედება **სასჯელიც** კი, თუკი ბრალდება ცილისწამება იქნა, ყოველივე ეს გვაფიქრებინებს, რომ მტკიცების ტვირთი არის ბრალმდებლის მხარეზე. ამ მხრივ გასათვალისწინებელია ისიც, რომ პროფ. *ბერდნიკოვის* მტკიცებით, ისტორიულად, „ბრალმდებელი ზრუნავდა ყველა იმ საშუალების შეკრებისათვის, რითაც დაარწმუნებდა სასამართლოს მისი ბრალდების სიმართლეში".[256]

ე) განაჩენის გამოტანა. საეკლესიო სამართლის საპროცესო ხასიათის კანონები და პრაქტიკა შესანიშნავ წარმოდგენას გვიქმნის საპროცესო მოქმედებათა ერთ-ერთი მნიშვნელოვანი ნაწილის — განაჩენის გამოტანის შესახებ. ზემოხსენებული კანონები შეიძლება დაყოფილ იქნეს იმის გათვალისწინებით, თუ რა აუცილებელი სტადია უნდა გაიაროს გადაწყვეტილებამ, სანამ ის ოფიციალურად გამოიცემოდეს საეკლესიო სასამართლოს სახელით.

გადაწყვეტილების მიღების წესი

თუ საქმეს იხილავს ერთი მოსამართლე, მაშინ იგი, ცხადია, გადაწყვეტილებას ერთპიროვნულად. რაც შეეხება კრებულის მიერ, ზოგადად, გადაწყვეტილების მიღეების თაობაზე არსებობს ანტიოქიის კრების მე-19 კანონი, რომელიც ეხება ეპისკოპოსის გამორჩევის წესს, მაგრამ კანონისტთა მოსაზრებით იგი ითვლება **საერთო წესად** კრებულის მიერ გადაწყვეტილების გამოტანის შესახებ.[257] კრების კანონით დადგინდა, რომ:

ა) კრებაზე მოწვეულ უნდა იქნეს **ყველა**. მართალია, აქ ხელდასხმაზეა საუბარი, მაგრამ ჯერ ერთი, აღინიშნა, რომ იგი ასევე მილებულია, რომ ვრცელდება გადაწყვეტილებაზეც. და მეორე — რახან ხელდასხმის დროს არის აუცილებელი კრებულის გადაწყვეტილება, ცხადია, რომ აუცილებელი უნდა იყოს **განაჩენის** გამოტანის დროსაც;

ბ) მნიშვნელოვანია ისიც, რომ იმ პირობებში, როცა არ ხერ-

256 *И.С.Бердниковъ*, დასახ. ნაშრომი, 185

257 Правила Православной Церкви с толкованиями Никодима, დასახ. ნაშრომი, გვ. 77

ხდება ყველა ეპისკოპოსის შეკრება, კანონი აუცილებლობად აწესებს კრების **უმრავლესობის მაინც** შეკრებას, ანდა, ასევე გამონაკლის შემთხვევაში, კრების გადაწყვეტილების ლეგიტიმურობისათვის აუცილებელ წევრთა **წერილობითი** პოზიციის წარდგენას;

გ) თუკი მაინც არსებობს აზრთა წინააღმდეგობა, მტკიცდება **უმრავლესობის** გადაწყვეტილება.

ბრალდების დამტკიცება ან უარყოფა

თუმცა კი საეკლესიო სამართალი ცალკე არ მიუთითებს, მაგრამ განაჩენი შეიძლება იყოს გამამართლებელი ან გამამტყუნებელი.

გამამართლებელი განაჩენის გამოტანის შემთხვევაში ბრალდებულს, ცხადია, ეხსნება ყველა ბრალდება და **აღუდგება** ყველა თავისი უფლება (მაგ.: ზიარების, მღვდელმოქმედების და ა.შ.), რომელიც მას ჩამორთმეული ჰქონდა საქმის განხილვის დროს.

გამამტყუნებელი განაჩენით ხდება წაყენებული ბრალდების დადასტურება, ანუ დამტკიცება. საგულისხმოა, რომ საქმის განმხილველმა მოსამართლეებმა ერთი ბრალმდებლის მიერ წარდგენილი ბრალდებები ერთობლიობაში უნდა დაამტკიცონ. თუ რომელიმე ბრალდება ვერ დამტკიცდა, ამ ბრალდების წარმდგენი პირის სხვა ბრალდებებიც **არ მიიღება**, თუმცა ეს არ ნიშნავს, რომ თუ საქმის განხილვის დროს ბრალდებულის მიმართ ბრალდებები წარდგენილია სხვა პირის მიერაც, ამ უკანასკნელის ბრალდებები არ მიიღება.

ბრალდების დამტკიცების შემდეგ საქმის განმხილველმა მოსამართლეებმა უნდა განსაზღვრონ **სასჯელის ზომა**. საპროცესო სამართალში მიღებული წესის თანახმად ბრალდების დამტკიცება ხდება კონკრეტული შეცოდების მიმართ, ხოლო შეცოდებას, როგორც წესი თან ახლავს სასჯელის ზომაც.

სასჯელის ზომის განსაზღვრა

საეკლესიო სამართალში მიღებულია, რომ ძირითადი სასჯელი, რაც დადგენილია ქრისტიანისათვის, ესაა **ზიარებისაგან**

განყენება.[258] დაცადება და მღვდელმოქმედებისაგან დაყენება, რაც სასულიერო პირებს მიესჯებათ ხოლმე, არსობრივად ზიარებისაგან დაყენებაა, რადგან მღდელმოქმედების აკრძალვა გულისხმობს იმას, რომ მღვდელს ეკრძალება მონაწილეობა საეკლესიო მსახურებებში, ანუ ფაქტობრივად ამით იგი განყენებულია ზიარებისგანაც.[259]

სჯულისკანონის შეცოდების დამდგენი ნორმები ორ ჯგუფად შეიძლება დაიყოს: (ა) სადაც მითითებულია, სასჯელის მხოლოდ **სახე** და (ბ) სადაც მითითებულია მისი შესრულების **ვადაც**.

პირველ კატეგორიას მიეკუთვნება ისეთი კანონები, სადაც აღნიშნულია მხოლოდ „უზიარებელ იქმენინ", „დაეცადენ მღდელობისაგან" და ა.შ. რაც შეეხება მეორე კატეგორიას, მას მიეკუთვნება ისეთი კანონები, სადაც უკვე ვხვდებით უზიარებლობის კონკრეტულ ვადას. საგულისხმოა, რომ **პირველი** კატეგორიის კანონები ძირითადად გამოცემულია **მოციქულთა** და **მსოფლიო კრებების** მიერ, ხოლო **მეორე** კატეგორიისა, როგორც წესი, **ადგილობრივი კრებების** მიერ. მასვე მიეკუთვნება ავტორიტეტულ საეკლესიო მოღვაწეთა **ეპისტოლარული კანონები**.

სასჯელის განსაზღვრის დროს განმხილველი სასამართლო ვალდებულია, გაითვალისწინოს პირველი მსოფლიო კრების მე-12 კანონი, რომლის თანახმადაც საქმის განმხილველმა მოსამართლეებმა „საჭიროა დაწვრილებით გამოიძიონ მათი **მისწრაფება** და **სინანულის** სახე, თუ როგორი შიშით, ცრემლით, მოთმინებით, და კეთილმოქმედებით, საქმით და არა მხოლოდ გარეგნულად გამოაჩენენ თავის მოქცევას". ეპისკოპოსი *ნიკოდიმი* ამ კანონის კომენტირებისას იმოწმებს სხვა განმმარტებლებსაც და ადასტურებს, რომ ეს არის ქრისტიანი ეპისკოპოსების **განსაკუთრებული უფლება**, რომ გამოიძიონ მონანული შემცოდის სულიერი მდგომარეობა და არათუ ამის მიხედვით განსაზღვრონ სასჯელი, არამედ თვით განსაზღვრული და ძალაში შესული სასჯელიც კი **შეამცირონ**.[260]

258 იხ. *დავით ჩიკვაიძე*, დასახ. ნაშრომი, 66-67

259 *პანაიოტის ბუმისი*, დასახ. ნაშრომი, 167

260 მართლმადიდებელი ეკლესიის კანონები, ტომი I, დასახ. ნაშრომი, 193

ამდენად, თვით ის კანონებიც კი, სადაც მითითებულია შეცოდებისათვის კონკრეტული ვადა უზიარებლობისა, მაინც **პირობითია** და საქმის განმხილველ მოსამართლეს უფლება აქვს გარემოებების გათვალისწინებით დაადგინოს განკანონების ვადა და პირობები.

განაჩენის ტექსტი და მისი სავალდებულო ნაწილები

საპროცესო ხასიათის საეკლესიო კანონებში არსად არაა ნორმები, სადაც განსაზღვრული იქნებოდა ის აუცილებელი ნაწილები თუ კომპონენტები, რასაც აუცილებლად უნდა შეიცავდეს საეკლესიო განაჩენი. თუმცა, შეიძლება გამოიყოს ის პუნქტები, რასაც, როგორც წესი, შეიცავენ საეკლესიო სასამართლოს გადაწყვეტილებები. ეს ნაწილებია:

ა) **განაჩენი ღმრთის სახელით**: აეკლესიო ტრადიციით განაჩენი გამოიტანება ღმრთlს სახელით. ეს შეიძლება იყოს როგორც სამების დასახელება, ისე სამების მეორე პირის (იესო ქრისტეს) ან ღვთის რომელიმე ქრისტიანული ეპითეტის;

ბ) **განაჩენის წინაპირობა ან დასაბუთება:** განაჩენის დასაბუთებასთან მიმართებაში საინტერესოა პროფ. *ბერდნიკოვის* მოსაზრება: „ბრალმდებელი აყალიბებდა ბრალდების პუნქტებს და მხოლოდ ამ პუნქტების მიხედვით წარმოითქმოდა განაჩენი სასამართლოზე";[261]

გ) **განკანონების ნაწილი:** განაჩენი სრულდება განკანონებით, ანუ ამ ნაწილში მიეთითება ის სასჯელი, რაც განესაზღვრა და შეეფარდა ბრალდებულს. მართალია, ამის შესახებ პირდაპირ არ არის არცერთ კანონში მითითებული, მაგრამ განკანონების ფორმულირებისას შეიძლება მიეთითოს მისი აღსრულების წესიც;

დ) **სინანულისკენ მოწოდება:** თანახმად მოციქულთა 52-ე კანონისა, ეკლესიის მსახურებს ეკრძალებათ მონანიებული ადამიანის უკან გაძევება ან მის მიერ გამოხატული სინანულის მიუხედავად ეკლესიაში დაბრუნებაზე თუ სხვა იმ უფლების აღდგენაზე, რაც მას ჩამოერთვა განკანონებით, უარის თქმა. ეს კანონი ეფუძნება **სახარებისეულ** სწავლებას, რომელიც ბრძანებს, რომ „დიდი სიხარული იქნება ზეცაში ერთი ცოდვილისა-

261 *И.С.Бердниковъ*, დასახ. ნაშრომი, 185

თვის, რომელიც შეინანებს“ (ლკ. 15:7). ამის გათვალისწინებით, რაც უნდა დიდი და მძიმე სასჯელიც არ უნდა იყოს მითითებული განკანონების ნაწილში, განკანონების შემდეგ განჩინებას თან ახლავს **მოწოდება სინანულისკენ**. საგულისხმოა ერთი საკითხიც. ზოგადად, ნებისმიერ შემთხვევაში, განკანონებულმა სასჯელი უნდა მიიღოს სიმდაბლით და მორჩილებით: „რომელი განიკანონოს და იდრტვინოს და არა მადლობით მიითუალოს, ორკეცად მიიღენ კანონი იგი“.[262]

ვ) განაჩენის თანმდევი პროცედურები. საეკლესიო კანონმდებლობა ადგენს განაჩენის თანმდევ რამდენიმე აუცილებელ პროცედურას, რომლის შესრულებაც სავალდებულოა განაჩენის ძალაში სრული სისავსით შესვლისათვის. აღნიშნული პროცედურები არ არის განაჩენის გამოტანის შემადგენელი ნაწილი, მაგრამ, იმის გათვალისწინებით, რომ მისი ზუსტი ანალოგი საერო სამართალში დღეს არ გვხვდება, მიზანშეწონილია მისი ცალკე გამოყოფა.

გაფრთხილება დასჯამდე

მას შემდეგ, რაც დადგინდება პირის ბრალეული ქმედება, საეკლესიო სასამართლოს, ქრისტიანული კაცთმოყვარებიდან გამომდინარე, უფლება აქვს, განსაკუთრებით, ნაკლებად მძიმე შეცოდებებისათვის, რომ გააფრთხილოს ეს პირი მისი მოსალოდნელი სასჯელის თაობაზე. ეს არ ჰგავს საერო სამართალში მიღებულ „პირობით მსჯავრს“, რადგან მისგან განსხვავებით, ამ პროცედურის შედეგად პირს არ სჯიან, არც პირობითად და არც რეალურად, არამედ **უდასტურებენ** ბრალს და მოუწოდებენ, **თავი დაანებოს** ამ შეცოდებას (მოციქულთა 42-ე კანონი). გაფრთხილება დასჯამდე, აუცილებელია მხოლოდ **კანონით** დადგენილ შემთხვევებში და იგი ერთგვარი დასკვნითი ნაწილია ბრალდებაზე გამოტანილი განაჩენისთვის. გასათვალისწინებელია ისიც, რომ „ბრალდებულს უფლება აქვს, რომ მოუსმინონ მას დაწვრილებით არა მხოლოდ იმასთან დაკავშირებით, რაშიც მას ბრალი ედება, არამედ იმაზეც, რაც მას შეუძლია განაცხა-

262 მცირე სჯულისკანონი, 123

დოს თავის დასაცავად. და მას ეკუთვნის ბოლო სიტყვა".[263]

დაინტერესებულ მხარეთათვის შეტყობინება

განაჩენის გამოტანის შემდეგ ერთ-ერთი თანმდევი პროცედურა არის დაინტერესებულ მხარეთათვის შეტყობინება განაჩენის თაობაზე. ეს ძირითადად ეხება შემთხვევებს, როდესაც საქმე კონკრეტული მხარის ბრალდებით იყო აღძრული ანდა ანათემის შემთხვევაში.

ზ) გასაჩივრება. საეკლესიო კანონები საკმაოდ დეტალურად ადგენენ შემთხვევებს, როდესაც დასაშვებია გამოტანილი განჩინების გასაჩივრება. ასევე განსაზღვრულია წინაპირობები, რა შემთხვევაშიც კანონიკური ნორმები კრძალავენ გამოტანილი განჩინების **გასაჩივრებას**. მართალია, საეკლესიო კანონებში არსად არ არის კონკრეტული მითითება იმის თაობაზე, რომ გამოტანილი განჩინება ძალაში არ შედის, სანამ მხარის მიერ არ იქნება იგი გასაჩივრებული ან გასაჩივრების ვადა არ იქნება გაშვებული, მაგრამ განხილული პრაქტიკა გვიჩვენებს, რომ გასაჩივრების გამოყენებასა თუ არ გამოყენებაზე მნიშვნელოვნად არის დამოკიდებული **განჩინების ძალაში** შესვლა.

შემთხვევები, როდესაც გასაჩივრება არ დაიშვება

საეკლესიო კანონთა თანახმად, გამოტანილი განაჩენი არ საჩივრდება:

ა) განაჩენის მხარეთა არჩეული მოსამართლეების მიერ გამოტანისას კართაგენის კრების 96-ე და 122-ე კანონები);

ბ) ერთხმად მიღებული გადაწყვეტილებისას (ანტიოქიის კრების მე-15 კანონი);

გ) საერო სასამართლოში (მეხუთე-მეექვსე კრების მე-9 და კართაგენის კრების მე-15 კანონები).

გასაჩივრებისა და განხილვის წესი

გასაჩივრებასთან დაკავშირებით საეკლესიო კანონებით დადგენილია:

ა) **გასაჩივრების უფლება:** საეკლესიო კანონებით

263 *Никодимъ*, Православное Церковное право, დასახ. ნაშრომი, 486

განმარტებულია, რომ მმართველი მღვდელმთავრის გულფიცხელობის თუ აჩქარების გამო უარყოფითი შედეგების თავიდან ასაცილებლად დადგენილია გასაჩივრების უფლება. სარდიკიის კრებაზე შეკრებილმა მამებმა მე-14 კანონით დაადგინეს, რომ „გაძევებულს (ანუ დასჯილს) უფლება უნდა ჰქონდეს, მიმართოს იმ მხარის მიტროპოლიტს. თუ არ იყოს დედაქალაქის ეპისკოპოსი, მიაშუროს მახლობელ სამთავროს და შეევედროს იქ მყოფ ეპისკოპოსებს, რომ დაწვრილებით გამოიძიონ მისი საქმე. მათ კი, ვისაც ევედრება ბრალდებული, ყური უნდა მიაპყრონ მას". საგულისხმოა, ამ კანონის კომენტირებისას ეპ. *ნიკოდიმი* აღნიშნავს, რომ მახლობელი სამთავროს მიტროპოლიტთან საჩივრით მისვლა არ უნდა იქნეს სიტყვასიტყვით გაგებული, რადგან, აღნიშნავს იგი, „სხვა ეპარქიის მიტროპოლიტს არასდროს არ აქვს უფლება, ქვემდებარეობის მიხედვით განიხილოს ეპისკოპოსის ან მღვდლის საქმე, თუკი იგი არ ექვემდებარება ამ მიტროპოლიტს",[264]აქ, ფაქტობრივად, მოიაზრება **ზემდგომ იერარქიაში** გასაჩივრების უფლება.

ბ) **გასაჩივრების ვადები:** საეკლესიო კანონებით, ცალსახად არ არის განსაზღვრული პირველი ინსტანციის სასამართლოს მიერ გამოტანილი განჩინების გასაჩივრების ვადები. ვადების შესახებ ზოგადად საუბრობს, აგრეთვე, ეპ. *ნიკოდიმიც*: „განაჩენით უმაყოფილების შემთხვევაში, ბრალდებულს შეუძლია გაასაჩივროს იგი უმაღლეს საეკლესიო სასამართლოში საამისოდ კანონით განსაზღვრული ვადის განმავლობაში",[265] თუმცა არ უთითებს, კერძოდ რომელი კანონი ადგენს გასაჩივრების ვადებს. საგულისხმოა ერთი რამე, რომ პირველი მსოფლიო კრების მე-5 კანონის თანახმად დადგენილია გადაწყვეტილების **კრებულის წინაშე** გასაჩივრების უფლება, რომელიც საგანგებოდ ამ მიზნით, უნდა გაიმართოს წელიწადში **ორჯერ** — დიდმარხვის წინ და შემოდგომაზე.[266] სავარაუდოდ, გასაჩივრების ვადის გასვლად შეიძლება ჩაითვალოს არასაპატიო მიზეზით უახლოესი გასაჩივრების საშუალების, ანუ საეკლესიო კრების, გაშვება.

გ) **საქმის ხელახლა განხილვა:** სარდიკიის კრების მე-3 კა-

264 მართლმადიდებელი ეკლესიის კანონები, ტომი II, დასახ. ნაშრომი, 120

265 *Никодимъ*, Православное Церковное право, დასახ. ნაშრომი, გვ. 486

266 დიდი სჯულისკანონი, გვ. 232

ნონის თანახმად, დადგენილია შემდეგი პროცედურები:

1. საქმე განახლდება ბრალდებულის მიერ;

2. გასაჩივრება ხორციელდება ეკლესიის მეთაურის მეშვეობით;

3. დასაშვებობის თაობაზე გადაწყვეტილებას იღებს ეკლესიის მეთაური;

4. განმხილველ მოსამართლეებს ნიშნავს ეკლესიის მეთაური;

5. ბრალდებულის მიერ განაჩენის დათანხმება ნიშნავს გადაწყვეტილების ძალაში შესვლას.

რაც შეეხება საკუთრივ საქმის განხილვის **პროცედურებს**, აღნიშნულის თაობაზე ცალკე საეკლესიო კანონი არ არსებობს და, წესით, საქმე განხილულ უნდა იქნეს იმ წესის მსგავსად, რაც დადგენილია **პირველ ინსტანციაზე** განსახილველად. გასაჩივრების პროცედურებზე მსჯელობისას პროფ. *ბერდნიკოვი* აღნიშნავს, რომ საეკლესიო სასამართლოებში ძირითადად იხილებოდა სასამართლო აქტები, ხოლო ცალკეულ შემთხვევებში კი — ტარდებოდა ხელახალი გამოძიება: „სასამართლოს უმაღლეს ინსტანციაში **აპელაციისას** იხილებოდა პირველი ინსტანციის სასამართლო აქტები. ზოგიერთ შემთხვევაში ჩვენ ვხვდებით, აგრეთვე, დებულებას გამოძიების დაწყების შესახებ, როდესაც საჭიროებამ მოითხოვა ზოგიერთი ფაქტის ადგილზე დამოწმება".[267]

საქმის განსახილველად დაბრუნება

სარდიკიის კრების მე-5 კანონი ადგენს იმგვარ შემთხვევას, როდესაც შეიძლება საქმე განსახილველად **დაუბრუნდეს** ქვედა ინსტანციას, იმავე ან სხვა შემადგენლობას. განსხვავებით წინა შემთხვევისაგან, ამ კანონით საქმე განსახილველად **უბრუნდება** ქვედა ინსტანციის სასამართლოს, მაგრამ საბოლოო გადაწყვეტილების უფლება რჩება ზედა ინსტანციას. ცხადია, ეს კანონი ზუსტად არ ეთანადება საერო კანონმდებლობაში არსებულ საქმის განსახილველად დაბრუნების წესს, მაგრამ შინაარსობრივად იგი განსხვავდება საქმის ზედა ინსტანციით განხილვისაგან

267 *И.С.Бердниковъ*, დასახ. ნაშრომი, 186

და ამდენად, შეგვიძლია მივიჩნიოთ, როგორც საქმის **განსახილ-ველად დაბრუნება** ქვედა ინსტანციისათვის.

შერიგებით დასრულება

საეკლესიო კანონები ითვალისწინებენ იმგვარ შემთხვევა-საც, როდესაც კანონი ბრალდებულ სასულიერო პირს მოუწო-დებს თავის მღვდელმთავართან შერიგებისაკენ. ამ პროცედუ-რას ადგენს კართაგენის მე-11 კანონი. მნიშვნელოვანია, რომ ამ სახით საქმის მოგვარებისათვის აუცილებელია მიმართვა **მეზობელ** ეპისკოპოსთან შუამდგომლობის თაობაზე. სავარა-უდოდ, ეს წესი დადგენილია იმის გამო, რომ შესაძლოა ბრალდე-ბულს საქმის განმხილველმა მღვდელმთავარმა არც მოუსმინოს. ამასთან, შერიგებით საქმის დასასრულებლად ერთი მხრივ, სავალდებულოა ბრალდებულის მხრიდან ან ბრალის აღიარე-ბა (თუ ბრალდება მძიმე არ არის, ანუ არსებობს შერიგების სამართლებრივი წინაპირობა) ან შუამავლის მიერ განმხილველი მღვდელმთავრის დარწმუნება იმაში, რომ ბრალდებული დამნა-შავე არ არის.

თ) კასაციის საკითხისათვის. სჯულისკანონის სამი კანო-ნით დადგენილია პროცედურა, როდესაც კრების მიერ მიღე-ბული გადაწყვეტილების გასაჩივრებაც შეიძლება უმაღლეს საეკლესიო მმართველობასთან. ცხადია, სახელწოდება „კასა-ცია" პირობითია და მასში იგულისხმება, **ერთი** მხრივ, საქმის მეორედ გასაჩივრება უმაღლესი ინსტანციის საეკლესიო სასა-მართლოში, ხოლო, **მეორე** მხრივ, საქმის არა არსებით განხილ-ვა, არამედ მხოლოდ წინა ინსტანციების გადაწყვეტილებათა რევიზია.

სარდიკიის კრების მე-4 კანონის შესაბამისად, დადგინდა, რომ დასავლეთის ეკლესიების უმაღლესი და საბოლოო ინსტან-ცია არის რომის საყდარი.

რაც შეეხება აფრიკის კონტინენტზე მდებარე ეკლესიებს, მათ შესახებ კართაგენის კრების 125-ე კანონმა დაადგინა, რომ კასაციისას მხარეს შეუძლია **განხილვისთვის** მიმართოს არა მხოლოდ ერთ ეპისკოპოსს, არამედ **კრებასაც**, ამასთან შეუ-ძლია აირჩიოს განმხილველი სასამართლო.

რაც შეეხება აღმოსავლეთის ეკლესიებს, მათთვის კასაციის პროცედურა განსაზღვრულია I მეხუთე-მეექვსე მსოფლიო კრების მე-17 კანონით, რომლის თანახმადაც კასაციის უფლება შეიძლება განხორციელდეს კონსტანტინოპოლის საყდართან. რამდენად მოქმედებს ეს კანონები ავტოკეფალურ ეკლესიებთან მიმართებაში, **დამატებით მსჯელობას** საჭიროებს. აღსანიშნავია ისიც, რომ საეკლესიო კანონებიდან არ ირკვევა, **როდის** ან **რა ვადაში** შეიძლება მოხდეს უმაღლესი ინსტანციის სასამართლოში გასაჩივრება.

ზოგადად, აუცილებელია აღინიშნოს, რომ განაჩენის გასაჩივრების **ვადის გაშვების** ან გადაწყვეტილების **უცვლელად** დატოვების შემთხვევაში, განაჩენი ძალაში შესულად ითვლება და იგი უნდა **აღსრულდეს**.

ი) შენდობა, შეწყალება: ქრისტიანული მოძღვრების თანახმად, ეკლესია დაარსებულია ცოდვილთა სინანულისკენ მოწოდებისთვის (მთ. 9:13). ქრისტიანული **სასჯელის** მიზანი არ არის შურისძიება და ადამიანის დამცირება.

განაჩენის ნაწილებზე მსჯელობისას აღინიშნა, რომ თვით უმძიმესი სასჯელის — ანათემის დროსაც კი შემცოდეს ეძლევა **საშუალება**, რომ მოინანიოს და ამ გზით კვლავ დაუბრუნდეს ეკლესიას.

ტერმინ „**შენდობაში**" იგულისხმება შემთხვევა, როდესაც განკანონებული სრულად აღასრულებს მასზე დადებულ სასჯელს, რის შედეგადაც მას შეენდობა ჩადენილი ცოდვა. შენდობისათვის აუცილებელია, რომ განკანონებულმა ზედმიწევნით შეასრულოს ყველა ის ეპიტიმია, რაც მას განესაზღვრა, განსხვავებით შეწყალებისაგან. „**შეწყალებაში**" მოიაზრება შემთხვევა, როდესაც განკანონებულს, გამომდინარე სხვადასხვა სუბიექტური წინაპირობებიდან, ეპიტიმიათა და სასჯელთა სრულად შესრულებამდე კომპეტენტური საეკლესიო ორგანო **მიანიჭებს** შენდობას, რის შედეგადაც განკანონებულს, მიუხედავად იმისა, რომ ფორმალურად სრულად არ ექნება შესრულებული მისდამი დადებული სასჯელი, საეკლესიო იერარქიის შესაბამისი გადაწყვეტილების საფუძველზე, იგი განთავისუფლებული იქნება ცოდვისაგან და დაუბრუნდება ის უფლებები, რაც მას აღუდ-

გებოდა შენდობის შედეგად. შედეგობრივად, შენდობაც და შეწყალებაც ერთი და იგივეა, მაგრამ განსხვავდება მისი წინაპირობები, პროცედურა და საეკლესიო ორგანოთა ფუნქცია.

შენდობის მიღების წინაპირობები

მიცემული სასჯელის სრულყოფილად აღსრულების შედეგების და აქედან გამომდინარე, შეცოდების პატიობის გამო სასჯელის დასასრულის თაობაზე საუბრობს პროფ. *ბუმისი*, რომელიც ჩამოთვლის ხუთ შემთხვევას, როდესაც სასჯელის ვადა დასრულებულად, ხოლო თავად სასჯელი აღსრულებულად ჩაითვლება:

„1) თავისთავადი, ანუ როცა მთავრდება დადგენილი სასჯელის ვადა.

2) ბუნებრივი, მსჯავრდებულის სიკვდილისთანავე. გამონაკლისი დაშვებულია დიდი დაყენების სასჯელისათვის, რომელიც სიკვდილის შემდეგაც გრძელდება.

3) შესაბამისი სასამართლოს მიერ დადგენილი სასჯელის გადასინჯვის და შეცვლის შემდეგ.

4) თუკი მომდევნო ხანის კანონიკური განკარგულება ან ოქმი ხასიათდება, როგორც უკან გამოხმობილი (წყვეტს დამსჯელობით ძალმოსილებას).

5) შეწყალების მინიჭების შედეგად. ესე იგი შეწყალების მინიჭებისათვის დამნაშავე სულიერი პირის დარღვევა უნდა იყოს ისეთი, რომლის შედეგად განკანონება არ აბრკოლებდეს მას მღვდლობისაგან“.[268]

შეწყალების მიღების წინაპირობები

არსობრივად შეწყალების საკითხის განხილვა გასაჩივრებისაგან იმით განსხვავდება, რომ ამ დროს არ ხდება საქმის **ხელახალი განხილვა**, არც განჩინების გადახედვა, არამედ, მსგავსად საერო წესისა, განიხილება მხოლოდ შემცოდის შეცოდების შემდგომი ქმედებები და აღნიშნულის გათვალისწინებით, ასევე რამდენიმე სხვა შემთხვევაშიც ხდება **შემცოდის შეწყალება** და შესაბამისად, მისთვის შეცოდების შენდობა.

---

268 *პანაიოტის ბუმისი*, დასახ. ნაშრომი, 170

შეწყალების კანონისმიერი უფლებამოსილება

მოციქულთა 32-ე კანონით განისაზღვრა, რომ შეწყალების (შეწყნარების) უფლება აქვს მხოლოდ განმკანონებელ ეპისკოპოსს. იმავე უფლებამოსილებას, მხოლოდ ოდნავ განვრცობით ადგენს მეხუთე-მეექვსე! მსოფლიო კრების 102-ე კანონიც.

ამდენად, ეს ორი კანონი განსაზღვრავს, რომ მონანულის შეწყალებისათვის განჩინების გამომტანი ეპისკოპოსია უფლებამოსილი:

ა) განიხილოს შეწყალების საქმე;

ბ) განიხილოს ცოდვის ხარისხსი;

გ) შეაფასოს მისი სინანული;

დ) მიიღოს ის გადაწყვეტილება, რაც აღებულ დროს ადეკვატური და ამავე დროს სამართლიანი იქნება.

რაც შეეხება სასჯელის დამდები მღვდლის მმართველი ეპისკოპოსის წინაშე შეწყალების თხოვნას, იგი მიჩნეულ უნდა იქნეს გამონაკლის შემთხვევად და მიეცეს უფლებამოსილება ეპისკოპოსს შეიწყალოს მისი იურისდიქციაში მყოფი მღვდლის მიერ განკანონებული პირი.

გამონაკლისი შემთხვევები შეწყალებისთვის

რაც შეეხება იმ შემთხვევებს, როდესაც გარდაცვალების ან სხვა ობიექტური მიზეზების გამო, კანონისმიერად უფლებამოსილ პირს არ ძალუძს შეწყალების განხორციელება, მაშინ, როდესაც ობიექტურად არსებობს საამისო წინაპირობები, აღნიშნული წესრიგდება შესაბამისი კანონიკური ნორმებით:

ა) **განაჩენის გამომტანი ეპისკოპოსის გარდაცვალება:** თუკი გარდაიცვლება ის ეპისკოპოსი, რომელმაც გამოიტანა განკანონების გადაწყვეტილება, მაშინ, თანახმად მოციქულთა 32-ე კანონისა, ამ შემთხვევაში საქმეს იხილავს „სხვა ეპისკოპოსი". ამდენად, გარდაცვლილ ეპისკოპოსს შეწყალების კომპეტენციაში ცვლის მისი **მემკვიდრე** ან **ზემდგომი იერარქი**, მხოლოდ კრებაზე განხილვის შედეგად მიღებული გადაწყვეტილების გათვალისწინებით.

ბ) **განაჩენის გამომტანი ეპისკოპოსის მიერ შეწყალების შეუძლებლობა:** იმ შემთხვევის მოსანესრიგებლად, როდესაც უფლებამოსილ მღვდელმთავარს არ შეუძლია განიხილოს

შეწყალების საქმე, კართაგენის ადგილობრივმა კრებამ მიიღო კანონი 7. ამ კანონით დამტკიცდა ავრილიოს ეპისკოპოსის წინადადება, რომ საგანგებო ვითარებაში, როდესაც ეპისკოპოსი არ არის, შეწყალების განხორციელების უფლება აქვს მღვდელს ეპისკოპოსთან შეთანხმებით. ამგვარი გამონაკლისი, ამ კანონის თანახმად, ორ შემთხვევაშია დასაშვები:

1. როდესაც განსაკუთრებულ გაჭირვებაშია შემცოდე;
2. როდესაც სიკვდილის საფრთხეა.

შენდობისა და შეწყალების განსაკუთრებული შემთხვევები

არსებობს შეწყალების რამდენიმე, განსაკუთრებული შემთხვევა. ამ დროს, ყოველგვარი განხილვის გარეშე, „ავტომატურად" მოიპოვებს განკანონებული ცოდვისათვის შენდობას:

ა) **მოწამეობის შედეგად:** ქრისტიანულ სამყაროში მიღებულია, რომ ქრისტიანობისათვის და მისი მცნებების აღსრულებისათვის თავდადება, თუკი ის დასრულდა ამ პირის ფიზიკური სიკვდილით, უტყუარი ნიშანია წმინდანობისა და ამ გზით მისთვის ყველა ცოდვის მიტევებისა.[269] მოწამეობის დროს, განსხვავებით სიკვდილის შედეგად შენდობისა, არ არის აუცილებელი არც საეკლესიო სასამართლოს განჩინება და არც სასჯელი ან მისი აღსრულების დაწყება. თუკი დადასტურდება თავად ის ფაქტი, რომ ამა თუ იმ პირმა თავი შესწირა ქრისტიანულ რწმენას, იგი ითვლება სრულად შენდობილად ეკლესიის მიერ და აღირაცხება წმიდათა დასში;

ბ) **სიკვდილისწინა მდგომარეობისას:** სიკვდილისწინა მდგომარეობა შემცოდეს საშუალებას აძლევს ეზიაროს და ამით **შეურიგდეს** ეკლესიას. მართალია, გადარჩენის შემთხვევაში იგი ვალდებულია, დადებული ეპიტიმია შეასრულოს, მაგრამ ეს პროცედურა ცოდვათა მიტევების წინაპირობად უნდა იქნეს მიჩნეული, რადგან:

ა) სიკვდილის შემთხვევაში უპირობოდ ითვლება ამგვარი განკანონებული ეკლესიაში დაბრუნებულად;

ბ) გადარჩენის შემთხვევაშიც, იმის მიუხედავად, რომ სასჯელის აღსრულებას გააგრძელებს, მას განკანონების შემდეგ

269 პროტოპრესვიტერი *მიხეილ პომაზანსკი*, დასახ. ნაშრომი, 292

უკვე მიღებული ექნება წმ. ზიარება, რაც, როგორც ცნობილია, ეკლესიასთან ერთობის ნიშანია.[270]

3) მტკიცებულებები. საპროცესო სამართლის შესწავლისას განსაკუთრებული მნიშვნელობა ენიჭება მტკიცებულებებს, ანუ იმას, თუ რას შეიძლება **დაეფუძნოს** სასამართლოს გადაწყვეტილება. უნდა აღინიშნოს, რომ საეკლესიო სამართლის პროცესში და განხილულ გადაწყვეტილებებში არ არის უხვად მტკიცებულება და მით უფრო, განაჩენის დაფუძნება მტკიცებულებებზე, მაგრამ უდავოდ, საპროცესო სამართლისათვის ამ მნიშვნელოვან ინსტიტუტს გვერდს ვერ ავუვლით საეკლესიო სამართლის პროცესის განხილვისა და კვლევის დროსაც. მტკიცებულებათა შესახებ საუბრისას აუცილებელია კიდევ ერთხელ მოვიხმოთ ზემომოყვანილი ციტატა ბერდნიკოვის წიგნიდან, რომ „ბრალდებული ზრუნავდა ყველა იმ საშუალების შეკრებისათვის, რითაც დაარწმუნებდა სასამართლოს მისი ბრალდების სიმართლეში".[271]

საეკლესიო სამართლის პროცესში გამოიყენება შემდეგი მტკიცებულებები:

ა) **ბრალდებულისა და ბრალმდებლის ჩვენება:** როგორც საქმის არსებითი განხილვის დროს აღინიშნა, ყველაზე გავრცელებული მტკიცებულება არის ბრალმდებლის საჩივარი, ერთი მხრივ, ხოლო ბრალდებულის ჩვენება ან აღიარება, მეორე მხრივ;

ბ) **წიგნიდან ციტატა, როგორც მტკიცებულება:** მტკიცებულების ეს სახე უნიკალურია და იგი ძირეულად განსხვავებულია საერო სამართალში არსებული მტკიცებულებებიდან. თავად მიზეზი ამგვარი მტკიცებულების არსებობისთვის განპირობებულია საეკლესიო სამართლის **თავისებურებებიდან**. რამდენადაც საეკლესიო სამართალში არცთუ იშვიათია ბრალდება და საქმის განხილვა **დოგმატური ცდომილების** გამო, ასეთ შემთხვევაში საპროცესო სამართალში მიღებული და საყოველთაოდ ცნობილი მტკიცებულებები ვერ გამოდგება ბრალდების პოზიციის გასამყარებლად, რამდენადაც ბრალდება ამ დროს ეხება არა ცალკეულ ქმედობას, არამედ ბრალდებულის თეოლოგიურ შეხედულებას. თუკი სასამართლოსთვის საქმის განხილვის კონკრეტულ ეტაპზე არსებითია, რომ ბრალდებულს დაუმტკიც-

270 *პროტოპრესვიტერი მიხეილ პომაზანსკი*, დასახ. ნაშრომი, 253

271 *И.С.Бердниковъ*, დასახ. ნაშრომი, 185

დეს, მართლა ჰქონდა თუ არა მას ესა თუ ის თეოლოგიური მოსაზრება (იგულისხმება — დოგმატურად ცდომილი), ასეთ შემთხვევაში, ცხადია დასაშვებია, გამოყენებულ იქნეს საპროცესო სამართლისათვის ცნობილი მეთოდები და, მათ შორის, მტკიცებულებებიც აღნიშნულის დასამოწმებლად, მაგრამ როდესაც ბრალდებული **ღიად** აცხადებს თავისი თეოლოგიური პოზიციის თაობაზე, ანუ როდესაც სასამართლოსთვის განსახილველი არის არა ასეთ დროს, გამოყენებულ უნდა იქნეს სხვა მეთოდი, რათა დამოწმდეს თავად ამ მოსაზრების უმართებულობა ეკლესიის მოძღვრებასთან მიმართებაში.

ამდენად, იმისათვის, რომ ბრალდებულს დაუდასტურდეს ცდომილება, საჭიროა წმინდა წერილიდან შესაბამისი **ციტატის მოხმობა**, რომელიც უტყუარი მტკიცებულება იქნება იმისა, რომ ბრალდებულის სადავო თეოლოგიური მოსაზრება ეწინააღმდეგება მართლმადიდებლურ-ქრისტიანულ მოძღვრებას. შეიძლება იყოს ისეთი შემთხვევაც, როდესაც სადავო შეხედულება ეხება არა წმ. წერილის, არამედ მისიდან გამომდინარე საღვთისმეტყველო პოსტულატს. ასეთ დროს, მტკიცებულების სახით გამოდგება ეკლესიის მიერ აღიარებული წმ. მამის შეხედულება.

გ) **კრების სწავლების გამოცემა მტკიცებულების სახით:** მტკიცებულების ეს სახე, მსგავსად ზემოთ განხილული მტკიცებულებისა, უნიკალურია საეკლესიო სამართლის პროცესში და ამით იგი განსხვავდება საპროცესო სამართალში ზოგადად მიღებულ მტკიცებულებათა სახეებისაგან. მტკიცებულების ეს სახე შინაარსობრივად პრაქტიკულად წინა მტკიცებულების **სახესხვაობა** და მისი გაგრძელებაა.

მნიშვნელოვანი ისაა, რომ ისტორიულად საეკლესიო კრებები, როგორც წესი, მოიწვეოდა კონკრეტული მწვალებლობის საწინააღმდეგოდ და მის განსამარტად. კანონიკურად კი ეს გულისხმობს იმას, რომ საეკლესიო კრებები ერთ-ერთ ყველაზე მძიმე შეცოდებას განიხილავდნენ. კრების სწავლების გამოცემა მაშინ ხდებოდა საჭირო, როდესაც კრების მონაწილენი ნახავდნენ, რომ მათ მიერ განხილული საეკლესიო მოღვაწის მოსაზრებები ეწინააღმდეგებოდა ეკლესიის მოძღვრებას, მაგრამ ამის დასადასტურებლად იმ აღებულ მომენტში **არ მოიპოვებოდა** საეკლესიო სწავლება. განსაკუთრებით მაშინ, როდესაც წმიდა წერილის ცალკეული ფრაზის განმარტებასთან დაკავშირებით

იყო აზრთა სხვადასხვაობა, რა დროსაც, ბუნებრივია, ციტატა წმ. წერილიდან მტკიცებულების სახით ვერ გამოდგებოდა;

დ) **მოწმის ჩვენება:** მოწმის ჩვენება საეკლესიო სამართალში ყველაზე გავრცელებული და ხშირად გამოყენებადი მტკიცებულებაა. მოწმის ჩვენებასთან დაკავშირებულ საკითხებს აწესრიგებენ კანონიკური ნორმები, გვხვდება განხილულ პრაქტიკაში.

პირები, რომლებიც მოწმედ არ მიიღებიან

საეკლესიო სამართლის პროცესში მოწმედ არ მიიღება:

ა) ურწმუნო — თანახმად კართაგენის 129-ე კანონისა;

ბ) მწვალებელი — თანახმად მოციქულთა 75-ე და II მსოფლიო კრების მე-6 კანონებისა;

გ) განხეთქილნი და განკვეთილნი;

დ) ის, ვინც თავად არის ბრალდებული — ორივე თანახმად სოფლიო კრების მე-6 კანონისა;

ე) ის, ვინც მონაწილეობდა საქმის გარჩევაში — თანახმად კართაგენის 59-ე კანონისა;

ვ) მხოლოდ ერთი მოწმე (ერთი ჩვენებით) — თანახმად წმ. წერილისა (მთ. 18:16) და მოციქულთა 75-ე კანონისა;

ზ) 14 წლის ასაკს მიუღწეველი — თანახმად კართაგენის 131-ე კანონისა;

თ) საქმეში დაინტერესებული *პირი* — თანახმად *კართაგენის* 59-ე კანონისა.

ამდენად, **საეკლესიო სამართლის მიხედვით მოწმედ შეიძლება გამოძახებულ იქნეს მორწმუნე მართლმადიდებელი ქრისტიანი, რომელიც არ იმყოფება ეპიტიმიის ქვეშ და შეუსრულდა 14 წელი;**

ე) **ფიცი:** საეკლესიო სამართალში მოწმის ჩვენებასთან მჭიდროდ არის დაკავშირებული ფიცი. ზოგადად, ქრისტიანული მოძღვრება კრძალავს ფიცს, რადგან ქრისტიანის დასტური დასტური უნდა იყოს და უარი — უარი (მთ. 5:34-37). თუმცა, აღნიშნულის მიუხედავად, იმის გამო, რომ სახარებისეული ეს სწავლება ხშირად არ სრულდება ობიექტური თუ სუბიექტური მიზეზების გამო, საეკლესიო სამართალმა დაადგინა ნორმები, რომლებიც აწესრიგებენ ფიცთან დაკავშირებულ საკითხებს.

კარი V

ეკლესიის სამოქალაქო სამართალი

ა) ქორწინების კანონიკური გაგება. საეკლესიო ქორწინება, რომელსაც სხვაგვარად ჯვრისწერასაც უწოდებენ, არის ერთ-ერთი საეკლესიო საიდუმლო, რომლის დროსაც ქალი და მამაკაცი იკურთხება ერთ ოჯახად და ისინი ხდებიან „ერთ სულ და ერთ ხორც". ქრისტიანული სარწმუნოება ქორწინებას იმდენად დიდ მნიშვნელობას ანიჭებს, რომ ქორწინებით შეერთებული ქრისტიანული ოჯახი **მცირე ეკლესიად** იწოდება: „ოჯახი საზოგადოებრივი ორგანიზმის ძირითადი შემადგენელი უჯრედი და მისი საყრდენია. იგი ქრისტეს მებრძოლ ეკლესიაშიც, აგრეთვე, წარმოადგენს მისი სხეულის ძირითად ერთეულს. ამიტომ არის, რომ თვითონ ქრისტიანული ოჯახი მოციქულთა ნაწერებში „**ეკლესიად**" იხსენიება".[272]

მიტროპოლიტ *პანტელეიმონის* მოსაზრებით, საეკლესიო ქორწინებას აქვს **სამი** მნიშვნელოვანი ასპექტი, სამი **ელემენტი**, რომელიც მთლიანად აღწერს საეკლესიო ქორწინების არსს:

„ა) **ბუნებრივი** ელემენტი, ესე იგი მამაკაცის და ქალის ცოლქმრული კავშირი;

ბ) **ზნეობრივი** ელემენტი, ესე იგი მამაკაცის და ქალის სრულყოფილი და დაურღვეველი თანაცხოვრება მთელი ცხოვრების მანძილზე;

გ) **რელიგიური** ელემენტი, რომელიც მოიცავს ყველაფერ იმის სრულ თანაზიარებას, რაც ეხება რელიგიას და სამართალს".[273]

საეკლესიო ქორწინება, მიუხედავად იმისა, რომ ეკლესიის მიერ ასეთ მაღალ რანგშია აყვანილი, არ არის **სავალდებულო** თითოეული ქრისტიანისათვის. მეტიც, უქორწინებლობის აღთქმა, რომელსაც სამონაზვნე დებს, **აღმატებულია** ქორწინებაზე და იგი რჩეულთა ხვედრია (მთ. 19:11-12) ცხადია, ეს იმას არ გულისხმობს, რომ ეკლესია უარყოფს ქორწინებას და მის სიწ-

272 პროტოპრესვიტერი *მიხეილ პომაზანსკი*, დასახ. ნაშრომი, 269

273 Prof. Dr. *Panteleimon Rodopoulos*. დასახ. ნაშრომი, 187

მიდეს. პირიქით, „პატიოსანია ქორწილი და საწოლი — შეუგინებელი (ებრ. 13:4), თუმცა მონაზვნობა უპირატესია ქორწინებაზე.

„პატივს ვცემთ ქორწინებით თანამკვიდრობას" — აღნიშნულია ღანგრის კრების 21-ე კანონში,[274] რითიც გადმოცემულია ეკლესიის სწავლება და დამოკიდებულება საქორწინო ურთიერთობის საკითხზე. აუცილებელია აღინიშნოს ისიც, რომ რამდენადაც ძველ პერიოდში ქორწინებას მიუღებლად აცხადებდნენ ცალკეული პირები, იმავე ღანგრის კრების მიერ **აიკრძალა ქორწინების ძაგება** და აღნიშნულის ჩამდენისთვის დადგინდა მძიმე საეკლესიო სასჯელი: „თუ ვინმე აძაგებს ქორწინებას და გმობს ქმართან თანამცხოვრებ მორწმუნე და ღმრთისმოშიშ დედაკაცს, ან კიცხავს, რომ მას სასუფეველში შესვლა არ შეუძლია, შეჩვენებულ იყოს" (ღანგრის კრების 1-ლი კანონი).[275] აღსანიშნავია ისიც, რომ ქორწინების უფლისმიერად კურთხევის მოწმობად ხშირად მოჰყავთ გალილეის კანაში მაცხოვრის მისვლა და იქ პირველი სასწაულის აღსრულება (ინ. 2:1-11). ამდენად, **პატიოსანი ქორწინება, როგორც მამაკაცისა და დედაკაცის შეერთება ერთ სულად და ერთ ხორცად, მიზანმიმართული ურთიერთშემწეობისათვის და კეთილმორწმუნეობით თანამკვიდრობისათვის, არის ქრისტიანული ცხოვრების ერთ-ერთი სახე, მოსაწონი ღმრთისათვის და დადგენილი თავად მის მიერ.**

ბ) ქორწინების მიზანი. ახალი აღთქმისეული სწავლებით, „სიძვის თავიდან ასაცილებლად, ყველა კაცს თავისი ცოლი ჰყავდეს და ყველა ქალს — თავისი ქმარი" (1 კორ. 7:2). წმ. იოანე ოქროპირი ამ სწავლების განმარტებისას აღნიშნავს, რომ **„ჯვრისწერა დადგენილია** არა სიღარიბის თავიდან ასაცილებლად და სიმდიდრის მოსაპოვებლად, არამედ — **ავხორცობისაგან თავდასაცავად**, თავშეკავებული ცხოვრებით ღვთის მცნებების აღსასრულებლად. ქორწინებას მოაქვს ცოლით კმაყოფილება — ესაა მისი ნაყოფი და სარგებელი. ადამიანმა იმისთვის უნდა იქორწინოს, რომ იცხოვროს მშვიდად და უბიწოდ".[276]

იმის გათვალისწინებით, რომ ქორწინება ერთ-ერთი საეკლე-

274 დიდი სჯულისკანონი, 87

275 იქვე, 85

276 *იოანე ოქროპირი,* ქრისტიანული ქორწინება და ცოლ-ქმრობა, თბილისი, 2002, 23

სიო საიდუმლოა, მისი მიზნების შესახებ არსებობს ეკლესიის ჩამოყალიბებული სწავლება, რაც შესაბამისად და სათანადოდ არის ასახული საეკლესიო სამართალშიც. წმ. *იოანე ოქროპირი* ზემოხსენებულ საკითხებზე საუბრისას აღწერს ქორწინების **ორ ძირითად მიზანს:**

ა) სიძვისგან თავის არიდება და ურთიერთშემწეობა ცხონების გზაზე;

ბ) გამრავლება.

საგულისხმოა, რომ წმიდა მღვდელმთავარი ამ ორი მიზეზიდან უპირატესად პირველს ასახელებს და ამას სათანადოდ განმარტავს: „ქორწინება არის დაწესებული შვილების გასაჩენად და უფრო იმიტომ, რომ სხეულის ბუნებრივი მოთხოვნილება დაიოკო. ამაზე მიუთითებს პავლე მოციქულიც. მას არ უთქვამს, შვილების გასაჩენადო, არამედ ხაზს უსვამს ქორწინების სწორედ ამ დანიშნულებას. **თავდაპირველად** ქორწინების მთავარი მიზანი გამრავლება იყო, მაგრამ როდესაც მთელი დედამიწა დასახლდა ადამიანებით, მისი **ძირითადი მისია ავხორცობის თავიდან აცილება გახდა,** რადგან თუ ადამიანი უქორწინებლად მიეცემა ვნებებს, სულს დაიღუპავს, ქორწინება კი გაათავისუფლებს მას სიბილწისაგან და ძალას მისცემს, შეინარჩუნოს სიწმიდე“.[277]

ცხადია, წმ. *იოანე ოქროპირის* სიტყვები ისე არ უნდა იქნეს გაგებული, თითქოს შვილიერება ქრისტიანობისათვის არსებითი აღარ არის. მეტიც, იგი, როგორც აღინიშნა, ქორწინების ერთ-ერთი ძირითადი მიზანია, თუმცა **უმთავრესი** მიზანი ისაა, რომ მეუღლეებმა **მიაღწიონ** სულიერ და ხორციელ ერთობას და **შეეწიონ** ერთმანეთს საცხონებლად. მღვ. *პატრიკ ვისკუზოს* ამ საკითხზე მსჯელობისას მოყვანილი აქვს წმ. *ნიკოდიმოს მთაწმინდელის* კომენტარი *ბასილი დიდის* 42-ე კანონთან დაკავშირებით: „ქორწინებას უმთავრეს მიზნად უნდა ჰქონდეს არა მეუღლეების მიერ ვნებების დაკმაყოფილება სიამოვნებისათვის და ხორციელი მოთხოვნილებებისთვის, არამედ ურთიერთშემწეობა სულიერებაში, რათა ასე განასრულონ თავისი ცხოვრება“.[278] ამით აღესრულება ადამიანების განსხვავებული სქესით შექმნის

277 იქვე, 22-23

278 *Patrick Viscuso,* დასახ. ნაშრომი, 33

მიზანიც: „არ ვარგა ადამის მარტო ყოფნა. გავუჩენ შემწეს, მის შესაფერს“ (დაბ. 2:18).

დეკ. *ვლადისლავი ციპინი* საუბრობს რა ქორწინების საფუძვლებზე, აღნიშნავს: „თუმცა პირველდაწყებით საფუძველს დასაქორწინებლად აქვს **ფიზიოლოგიური** ბუნება, ქრისტიანულ ქორწინებაში **რელიგიურ-ზნეობრივი** საწყისი შეადგენს მის საფუძველს, რომელსაც ექვემდებარება მისი სხვა ელემენტებიც: ბუნებრივი, სოციალური, იურიდიული“.[279]

იმისათვის, რომ საეკლესიო ქორწინების, როგორც ეკლესიის საიდუმლოს და საზოგადოებაში რელიგიურ-ზნეობრივი მოვლენის მიზნები მიღწეულ იქნეს, აუცილებელია, რომ დაცულ იქნეს საეკლესიო კანონების მიერ დადგენილი **დადებითი წინაპირობები** და **უარყოფითი გარემოებები.** ქორწინების **დადებით** წინაპირობად ითვლება ის წინაპირობები, რომელთა არსებობაა აუცილებელი ქორწინების ნამდვილობისთვის, ხოლო **უარყოფითი** გარემოებები კი, ამის საპირისპიროდ, არ უნდა არსებობდეს.

გ) დადებითი წინაპირობები ქორწინებისათვის. საეკლესიო კანონების თანახმად საეკლესიო ქორწინებისათვის ნამდვილობისათვის აუცილებელია:[280]

ა) მექორწინეთა **განსხვავებული სქესი**: ქორწინება სრულდება მხოლოდ განსხვავებული სქესის წარმომადგენლებს შორის (*ბასილი დიდის* 62-ე კანონი);

<u>აკრიბია:</u>

დაუშვებელია ერთსქესიანთა ქორწინება.

ბ) მექორწინეთა **თავისუფალი ნება**, რაც გულისხმობს იმას, რომ დაუშვებელია ქორწინება შედგეს ძალდატანებით, მოტაცებით ან ანგარებით;

გ) მექორწინეთა **უვადო შეერთების სურვილი**, რაც ნიშნავს იმას, რომ საქორწინო ურთიერთობები ვერ იქნება ვადიანი, ვერც დროითი ვადით განსაზღვრული (ანუ კალენდარულად აღნიშნული) და ვერც სიტუაციურად განსაზღვრული (ანუ რაღაც მოვლენამდე);

დ) საეკლესიო ქორწინებისათვის **სახელმწიფოს კანონების დაცვა**: რამდენადაც ყოველ ქრისტიანს მართებს, რომ დაე-

---

279 Протоиерей *Владислав Цыпин*, დასახ. ნაშრომი, 40

280 *პანაიოტის ბუმისი*, დასახ. ნაშრომი, 101-104

მორჩილოს სახელმწიფოს კანონმდებლობას (რომ. 13:1), თუ იგი არ ეწინააღმდეგება ღმრთის კანონებს (საქმ. 5:29), აუცილებელია, რომ საეკლესიო ქორწინებისათვის შესრულდეს ზოგადად ქორწინებისათვის სახელმწიფოს მიერ დადგენილი კანონები, მათ შორის უპირველესად — საქორწინო ასაკის შესახებ, ვინაიდან, საეკლესიო კანონები საქორწინო ასაკს არ ადგენენ.

დ) უარყოფითი (დამაბრკოლებელი) გარემოებები ქორწინებისთვის. საეკლესიო კანონების თანახმად, უარყოფითი, ანუ დამაბრკოლებელი გარემოებები ქორწინებისათვის პირობითად შეიძლება დაიყოს **ორ ჯგუფად**: საზოგადო-საყოველთაო დამაბრკოლებელი გარემოებები და ინდივიდუალური დამაბრკოლებელი გარემოებები,[281] ხოლო ორივე გარემოებებს შეიძლება ჰქონდეს მუდმივი ან დროებითი **ხასიათი.**

საზოგადო-საყოველთაო უარყოფითი გარემოებები ისინია, რომლებიც საერთოა ყველა ქრისტიანისათვის, ხოლო **ინდივიდუალური** დამაბრკოლებელი გარემოებები წარმოშობილია მხოლოდ კონკრეტულ პირებს შორის, ხოლო არ მოქმედებს სხვა პირებისათვის. რაც შეეხება მუდმივ გარემოებებს, ისინი არ შეიცვლება დროის გასვლის შემდეგ, ხოლო დროებითი შეიძლება ცალკეული მოვლენების შემდეგ შეიცვალოს.

საეკლესიო ქორწინება ეკრძალებათ (**საზოგადო-საყოველთაო უარყოფითი გარემოებები**):

ა) სამღვდელო **ქიროტონიით** ხელდასხმულ პირებს: დიაკვნებს, მღვდლებსა და ეპისკოპოსებს, აგრეთვე, კერძო-დიაკვნად ხელდებულ პირებს (მეხუთე-მეექვსე მსოფლიო კრების მე-3 და მე-6 კანონები, მოციქულთა 26-ე კანონი);

ბ) **სამონაზვნო** აღთქმადადებულ პირებს (ანკვირიის მე-19 კანონი, მეხუთე-მეექვსე მსოფლიო კრების 44-ე კანონი);

გ) **კანონიერ ქორწინებაში** მყოფ პირებს (მეხუთე-მეექვსე მსოფლიო კრების 93-ე კანონი, *ბასილი დიდის* 31-ე და 36-ე კანონები);

დ) პირებს, ვინც იმყოფებოდნენ კანონიერ ქორწინებაში **სამჯერ** (*ბასილი დიდის* მე-4 კანონი);

ე) **უცხო აღმსარებლობის** მქონე პირთან (მეოთხე მსოფლიო კრების მე-14 კანონი, ლაოდიკიის კრების მე-10 და 31-ე კანონები);

---

281 Prof. Dr. *Panteleimon Rodopoulos*, დასახ. ნაშრომი, 195

ვ) საეკლესიო **მარხვების** პერიოდში.

<u>აკრიბია:</u>

„ა" — „დ" გარემოებები დაცულია აკრიბიით.

<u>იკონომია:</u>

1. „ე" გარემოება, მეოთხე მსოფლიო კრების მე-14 კანონის თანახმად, შეიძლება უგულებელყოფილ იქნეს, თუ არამართლმადიდებელი მექორწინე „აღთქმას დადებს, რომ მიიღებს მართლმადიდებლურ სარწმუნოებას".[282]

2. „ვ" გარემოება, უკიდურესი გამონაკლისი და პატივსადები შემთხვევის არსებობისას, შეიძლება არ იქნეს გათვალისწინებული.

ზემომოყვანილი გარემოებებიდან „ა" — „დ" მუდმივი ხასიათის მქონე გარემოებებია, „ე" შეიძლება იყოს დროებითი, ხოლო „ვ" — დროებითია.

საეკლესიო ქორწინება აკრძალულია ორ პირს შორის, თუ (**ინდივიდუალური უარყოფითი გარემოებები**):

ა) მათ შორის არსებობს **ნათესაური** კავშირი (მოციქულთა მე-19 კანონი, მეხუთე-მეექვსე მსოფლიო კრების 53-ე და 54-ე კანონები, *ბასილი დიდის* 23-ე, 67-ე, 68-ე, 75-ე, 76-ე, 78-ე, 79-ე და 87-ე კანონები), რომელიც თავის მხრივ იყოფა სისხლით, სულიერ და დამოყვრებით ნათესაობად;[283]

ბ) მათ შორის წარმოშობილია **შვილებითი** ურთიერთობა (მეხუთე-მეექვსე მსოფლიო კრების 53-ე კანონის კომენტარი *თეოდორე ბალსამონის* მიერ[284]);

გ) ისინი ერთმანეთის მიმართ **დაცემული არიან სიძვის** ცოდვით, რადგანაც სიძვა არ არის ქორწინების საწყისი (მეხუთე-მეექვსე მსოფლიო კრების 87-ე კანონი, *ბასილი დიდის* 69-ე კანონი);

დ) ერთ-ერთი მათგანისთვის **ბლოვის წელიწადია**. ბლოვის წელიწადი, ბერძნული ეკლესიის ტრადიციით გრძელდება მეუღლის გარდაცვალებიდან 10 თვის განმავლობაში,[285] ხოლო საქართველოს სამოციქულო მართლმადიდებელი ეკლესიის

282 დიდი სჯულისკანონი, 117

283 პირთა შორის ნათესაობის გამოთვლის წესს ეხება შემდეგი ქვეთავი.

284 Правила святыхъ Вселенскихъ соборовъ, 457-458

285 *პანაიოტის ბუმისი,* დასახ. ნაშრომი, 109

ტრადიციით — 1 წელი (იხ. სრულიად საქართველოს კათოლიკოს-პატრიარქის 1992 წლის განჩინება „მიცვალებულთა სულის საოხად", პუნქტი 23-ე).

<u>აკრიბია:</u>

აკრიბიით დაცულია „ა" და „ბ" გარემოებები.

<u>იკონომია:</u>

იკონომია შეიძლება გავრცელდეს „გ" გარემოების მიმართ (*ბასილი დიდის* 69-ე კანონი) და „დ" გარემოების მიმართ, გამონაკლის შემთხვევაში.

ზემომოყვანილი გარემოებებიდან „ა" — „გ" მუდმივია, ხოლო „დ" — დროებითი.

ე) ნათესაობის გამოთვლის წესი. ორ პირს შორის ნათესაური კავშირი, როგორც აღინიშნა, არის ქორწინების უარყოფითი გარემოება და მისი არსებობა კრძალავს ამ პირთა შორის დაქორწინებას.

ნათესაობა თავის მხრივ მოიცავს:

ა) სისხლით, ანუ ხორციელ ნათესაობას, რაც გულისხმობს ორი პირისთვის საერთო წინაპრის არსებობას გარკვეული თაობის ჩათვლით;

ბ) სულიერ ნათესაობას, რაც გულისხმობს ორი პირის ნათლობის საიდუმლოთი ნათესაურ დაკავშირებას;

გ) დამოყვრებით ნათესაობას, რაც გულისხმობს ნათესაურ კავშირს მეუღლეების სისხლით ნათესავებს შორის.

სისხლით ნათესაობა

საერთო-საეკლესიო ტრადიციით აკრძალულია ქორწინება **მეხუთე** თაობის ჩათვლით, ხოლო საქართველოს სამოციქულო მართლმადიდებელ ეკლესიის ადგილობრივი ტრადიციით — **მეცხრე**, ხოლო დღეს არსებული პრაქტიკით — **მეშვიდე** თაობის ჩათვლით.

საქართველოს ეკლესიაში მოქმედებს 1748 წლის საეკლესიო კრების მე-20 კანონი: „იყავნ დასაბამ პირველ მამა და მისგან რაი გამოეკვეთნენ ოთხნი ერთ კერძო და კუალად ოთხნი ერთ კერძო; ხოლო ეს იქმს, თვინიერ დასაბამისა მის, რიცხვსა რვასა და სრულ იქმნეს რაი ორსავე კერძოსა რიცხვი რვა, — მეხუთე ერთ

კერძოსა და მეხუთე მეორისა კერძოსა — ესე მეხუთენი შეიუღ-ვლიან ურთიერთას. და ამა მეხუთეთა ნაკლებს არავის განუჩინებთ ქმნად ქორწინებისაი".[286] ამდენად, **ამ კანონის თანახმად აკრძალულია ქორწინება ერთი დიდი პაპის შვილიშვილის შვილიშვილების ჩათვლით.**

რაც შეეხება ნათესაობის გამოთვლის წესს, აღნიშნულისა-თვის საჭიროა შემდეგი საფეხურები (იხ. მაგალითი):

1. იმ პირთათვის, რომელთა შორისაც უნდა იქნეს გამოთვლი-ლი ნათესაობა, განვსაზღვრავთ უახლოეს საერთო წინაპარს.

2. საერთო წინაპრიდან იმ პირებამდე, რომელთა ნათესაობა-საც ვითვლით, ვადგენთ გენეალოგიურ ხეს, რა დროსაც ცალკე აღვნიშნავთ თითო თაობის წარმომადგენელს.

3. თაობების დათვლას ვიწყებთ ერთ-ერთი პირიდან, აღმა-ვალი შტოთი ავდივართ საერთო წინაპრამდე და შემდეგ დაღმა-ვალი შტოთი ჩამოვდივართ იმ პირამდე, რომელთან ნათესაობა-საც ვითვლიდით.

4. მიღებულ რიცხვს ვაკლებთ 1-ს და მიღებული შედეგი გან-საზღვრავს ნათესაობის რიგს (თაობას).

<u>მაგალითი:</u>

მერამდენე რიგის ნათესავი იქნება ა-სთვის მისი ბიძაშვილის შვილი (ბ)?

1. ა-სა და ბ-ს უახლოესი საერთო წინაპარი არის პაპა.

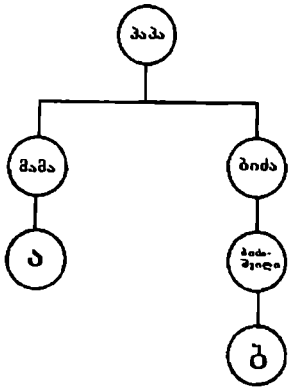

2. ვადგენთ გენეალოგიურ ხეს:

ჯამი ა-დან ბ-ს ჩათვლით არის 6.

4. 6-1=5. ა-სთვის ბ არის მე-5 რიგის (თაობის) ნათესავი. მათ შორის ქორწი-ნება აკრძალულია.

სულიერი ნათესაობა

სულიერი ნათესაობა წარმოიშვება ადამიანებს შორის, როდესაც პირადად ისინი ან მათი უახლოესი ნათესავები ერთმანეთს დაუკავშირდებიან ნათ-ლობის საიდუმლოთი, სხვაგვარად — ნათლიობით (ნათელ-მირონობით).

286 ქართული სამართლის ძეგლები, ტომი III, 801

მეხუთე-მეექვსე მსოფლიო კრების კანონით დადგენილია, რომ: „სულიერი ნათესაობა მეტია, ვიდრე ხორციელი. ჩვენ კი შევიტყვეთ, რომ სხვადასხვა ადგილებში ზოგიერთნი, ნათლავენ რა ჩვილ ყრმებს, მათი მშობელი დედების დაქვრივების შემდეგ ქორწინდებიან მათთან. ვადგენთ, რომ ამიერიდან აღარ მოხდეს ამგვარი რამ".[287] ეს კანონი კრძალავს დაქორწინებას ნათლულის მშობელთან, ცხადია, იმის გათვალისწინებით, რომ ქორწინება თავისთავად დაუშვებელია ნათლიასა და ნათლულს შორის. საქართველოში გავრცელებულია შეხედულება, თითქოს აკრძალულია ქორწინება ნათლიისა და ნათლულის შვიდ თუ ცხრა თაობას შორის, რაც **უმართებულოა.** დიდი სჯულისკანონით და მისი კომენტარებით განსაზღვრულია, რომ შეზღუდვა ეხება:

საეკლესიო **კანონებით**:

ა) ნათლიასა და ნათლულს;

ბ) ნათლიასა და ნათლულის მშობელს;

საეკლესიო **ტრადიციით**:

ა) ერთი ნათლიის ნათლულებს;

ბ) ერთი ნათლულის ნათლიებს;

გ) საქართველოს სამოციქულო მართლმადიდებელი ეკლესიის ტრადიციით: ნათლიისა და ნათლულის ოჯახების წარმომადგენლებს.

<u>იკონომია:</u>

ადგილობრივ საეკლესიო კრებას უფლება აქვს დაადგინოს განსხვავებული წესი ზემოაღნიშნული ტრადიციისგან (მეხუთე-მეექვსე მსოფლიო კრების 53-ე კანონის კომენტარი ეპ. *ნიკოდიმის (მილაში)* მიერ).

ზემოაღნიშნული შეზღუდვის გარდა სხვა შეზღუდვა ეკლესიაში არ არსებობს. გასათვალისწინებელია ისიც, რომ **ნათლობით ნათესაობა გვერდით შტოზე არ გადადის.**

დამოყვრებით ნათესაობა

დამოყვრებით ნათესაობა წარმოიშვება ორი პირის დაქორწინების შემდეგ მათ სისხლით ნათესავებს შორის. დამოყვრებით ნათესაობა გრძელდება განქორწინების შემთხვევაშიც.

დამოყვრებით ნათესაობით გამოთვლისათვის საჭიროა შემდეგი <u>საფეხურები</u> (იხ. მაგალითი):

287 დიდი სჯულისკანონი, 257

1. ცალ-ცალკე ვადგენთ სისხლით ნათესაობის გენეალოგიურ ხეს ორივე მეუღლის ნათესავისთვის.

2. ვითვალისწინებთ, რომ თანახმად სახარებისეული სწავლებისა, ცოლი და ქმარი არის ერთი სული და ერთი ხორცი, ამიტომ თაობების დათვლისას ისინი ერთ თავად (ერთ რიგად) ითვლებიან.

3. დავთვლით იმ ორ პირს შორის ნათესაობას მეუღლეთაგან მის ნათესავთან, ავდივართ რა აღმავალი შტოთი მათ საერთო წინაპრამდე, შემდეგ კი ჩამოვდივართ ნათესავ მეუღლემდე, მეუღლეებს ვთვლით ერთ თავად და ვაგრძელებთ აღმავალი შტოთი საერთო წინაპრამდე და საერთო წინაპრიდან მეორე მეუღლის ნათესავამდე.

4. მიღებულ რიცხვს გამოვაკლებთ 1-ს და მიღებული შედეგი განსაზღვრავს ნათესაობის რიგს (თაობას).

<u>მაგალითი:</u>

მერამდენე რიგის ნათესავი იქნება ა-სთვის მისი დეიდაშვილის მეუღლის ძმიშვილი (ბ)?

1. ა-ს და მის დეიდაშვილს შორის უახლოესი საერთო წინაპარი არის პაპა, ხოლო დეიდაშვილის მეუღლესა და მის ძმიშვილს (ბ) შორის საერთო წინაპარი არის მამა.

2. ა-ს დეიდაშვილი და ბ-ს ბიძა არიან მეუღლეები, ესე იგი ერთი თაობა.

3. ვადგენთ გენეალოგიურ ხეს:

4. ვთვლით თაობებს, რაც ა-სა და ბ-ს შორის შეადგენს 8-ს.

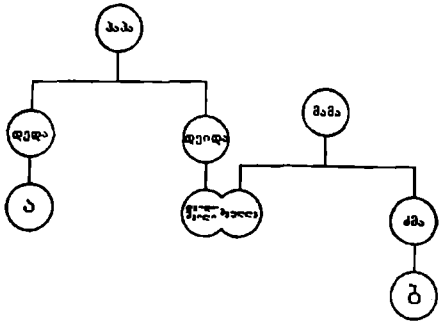

5. 8-1=7. ა-სთვის ბ არის მე-7 რიგის (თაობის) ნათესავი. მათ შორის ქორწინება აკრძალულია.

3) დაქორწინების წესი. როგორც ზემოთ არაერთხელ აღინიშნა, ქორწინება არის საეკლესიო საიდუმლო და, ამდენად, მისი აღსრუ-

ლების წესი განსაზღვრულია ეკლესიის ლიტურგიკული ტრადიციით. არსებობს ცალკეული კანონებიც, რომლებიც ეხება საეკლესიო ქორწინების აღსრულებას.

საეკლესიო ქორწინების, ანუ ჯვრისწერის საიდუმლო უნდა აღსრულდეს:

ა) სამრევლო ტაძარში,[288] სათანადო წესით ნაკურთხ ტრაპეზზე;

ბ) მართლმადიდებელი მღვდელმსახურის, დიდად სასურველია ცოლიანი მღვდლის მიერ (რუის-ურბნისის კრების მე-7 კანონი);

გ) ლიტურგიკულად სათანადო დროს, ესე იგი, როგორც ზემოთაც აღინიშნა, დაუშვებელია მარხვების დროს და მიზანშეწონილი არ არის უდიდესი საეკლესიო დღესასწაულების დღეებში (შობიდან ნათლისღებამდე, ბრწყინვალე შვიდეულში და ა.შ.);

დ) სულ ცოტა ორი მეჯვარის თანდასწრებით. აქვე უნდა აღინიშნოს, რომ საეკლესიო კანონებით **მეჯვარეობა ნათესაობას არ წარმოშობს**.

საეკლესიო ქორწინების აღსრულებისათვის წარმოითქმის სიტყვები **„გვირგვინოსან იქმნების მონა ღმრთისა *(სახელი)* და მხევალი ღმრთისა *(სახელი)*“**, რა დროსაც მექორწინეებს დაედგმით თავზე გვირგვინი.[289] საგულისხმოა, რომ მეორე და მესამე ქორწინების დროს გვირგვინის კურთხევა არ აღესრულება (იხ. *ბასილი დიდის* მე-4 კანონი).

ზ) მეორე და მესამე ქორწინება. *ბასილი დიდის* დიოდორესადმი კანონიკური ეპისტოლის თანახმად, „მეორე ქორწინება სიძვის შეწყვეტას წარმოადგენს და არა სიბილწის მიზეზს, ვინაიდან საღმრთო წერილი ამბობს; „თუ თავშეკავება არ შეუძლიათ, იქორწინონ“ (1 კორ. 7:9)“.[290]

რაც შეეხება მესამე ქორწინებას: იმავე *ბასილი დიდის* განწესით „მესამე ქორწინება, კანონის მიხედვით, არ შედგება. ასეთებს ვთვლით ეკლესიის ლაქად და ბინად. მაგრამ საერთო სახალხო განსჯის საგნად არ ვაქცევთ, რადგან ისინი უკეთესად

---

288 ტაძრების სახეების შესახებ იხ. შემდეგი თავი.

289 პროტოპრესვიტერი *მიხეილ პომაზანსკი*, დასახ. ნაშრომი, 271

290 დიდი სჯულისკანონი, 384

იქცევიან, ვიდრე აშკარა სიძვის მოქმედნი" (50-ე კანონი).[291]

ეკლესია მეორე ქორწინებას უშვებს გამონაკლისის, ხოლო მესამე ქორწინებას — უკიდურესი გამონაკლისის სახით, მიიჩნევს მათ ადამიანური სისუსტის გამო გადადგმულ ნაბიჯად და არ აკურთხებს მათ გვირგვინოსნებით. მეოთხე ქორწინება კი გამორიცხულია.

თ) ქორწინების კანონიკური შედეგები. საეკლესიო სამართლის კანონებით, მას შემდეგ, რაც დასაქორწინებელ პირებზე აღესრულება ქორწინების (ჯვრისწერის) საიდუმლო, ისინი შეერთდებიან ცოლ-ქმრად, „ერთ სულ და ერთ ხორც" და წარმოიქმნება ქრისტიანული ოჯახი, რომელსაც, როგორც ზემოთ აღინIიშნა, ეწოდება „მცირე ეკლესია".

საეკლესიო სწავლების შესაბამისად, ქორწინების აღსრულების **შემდეგ**:

ა) ოჯახის **თავი** ხდება ქმარი (ეფ. 5:23-25), რომელიც მოწოდებულია შეიყვაროს თავისი მეუღლე ისე, როგორც ქრისტეს უყვარს ეკლესია;

ბ) ყალიბდება „სრული და **თანაბარუფლებიანი თანაზიარობა ყველაფერში**, რაც კი მიემართება ცხოვრებისეულ სულიერ და ხორციელ ურთიერთობას",[292] თანახმად *პავლე მოციქულის* სიტყვებისა: „ცოლი როდია თავისი სხეულის უფალი, არამედ — ქმარი, და არც ქმარია თავისი სხეულის უფალი, არამედ — ცოლი" (1 კორ. 7:3);

გ) წარმოიშვება მეუღლეთა შორის **ურთიერთპატივისცემის** და **ურთიერთთანადგომის** ვალდებულება;

დ) შვილების დაბადების შემდეგ, მეუღლეებს წარმოიშვებათ მათი **აღზრდის, მოვლის** და **რჩენის** ვალდებულება (ღანგრის კრების მე-15 კანონი);

ე) შვილებსაც, ანალოგიურად, წარმოეშვებათ მშობელთა მიმართ პატივისცემის ვალდებულება (ღანგრის კრების მე-16 კანონი);

ვ) საეკლესიო-საქორწინო ურთიერთობები **გრძელდება** ერთ-ერთი მეუღლის **გარდაცვალებამდე** (რომ. 7:2), მისი დარღვევის უფლება არ აქვს არავის (მთ. 19:6), გარდა სჯულით

291 იქვე, 371

292 *პანაიოტის ბუმისი*, დასახ. ნაშრომი, 111

გათვალისწინებული შემთხვევებისა (მთ. 5:32), ხოლო იმქვეყნად საქორწინო ურთიერთობები აღარ გრძელდება (მთ. 23:30).

ზ) წარმოიშვება **დამოყვრებითი** ნათესაობა ქმრისთვის ცოლის სისხლით ნათესავების მიმართ, ცოლისთვის ქმრის სისხლით ნათესავების მიმართ და ცოლ-ქმრის სისხლით ნათესავებს შორის, ერთმანეთში.

ი) **განქორწინება.** ქრისტიანებს მართებთ, რომ სიცოცხლის ბოლომდე უერთგულონ მეუღლეებს და ამით სრულ-ჰყონ თავიანთი ქრისტიანული ცხოვრება. ამიტომაც, ქორწინების დარღვევა **არ არის მისაღები** ეკლესიისთვის, თუმცა დაშვებულია, როგორც **გამონაკლისი**. საღმრთისმეტყველო მოძღვრებით „ეკლესია მხოლოდ გამონაკლის შემთხვევაში იძლევა თანხმობას - დაირღვეს ქორწინება. ეს ძირითადად მაშინ ხდება, როდესაც ქორწინება უკვე მრუშობით შეიბილწა ანდა ცხოვრებისეულ გარემოებათა გამო დაირღვა (როცა ერთ-ერთი მათგანი უგზოუკვლოდ არის დაკარგული მრავალი წლის განმავლობაში)".[293]

საეკლესიო კანონების თანახმად, არსებობს **ორი** შემთხვევა, როდესაც ეკლესია უშვებს ქორწინების დარღვევას:

ა) მრუშობა (*ბასილი დიდის* მე-9 კანონი);

ბ) მეუღლის უგზო-უკვლოდ დაკარგვა (მეხუთე-მეექვსე მსოფლიო კრების 93-ე კანონი).

საგულისხმოა, რომ, როგორც ბულგარელი კანონისტი, დოც. *დილიან ნიკოლჩევი* აღნიშნავს, „სხვა მიზეზები, რომლებიც აკანონებენ განქორწინებას, მსოფლიო ეკლესიის კანონებში კონკრეტულად მითითებული არ არის. თუმცა არსებობს კანონები, სადაც მოცემულია მიზეზები, რომლის დროსაც განქორწინება დაუშვებელია".[294] აღნიშნულის **დასტურად** *დ.ნიკოლჩევი* უთითებს *ბასილი დიდის* მე-9 კანონს (სადაც საუბარია **ქონებრივი ზარალის** გამო მეუღლის მიტოვებაზე) და *ტიმოთე ალექსანდრიელის* მე-15 კანონს (სადაც საუბარია მეუღლის **სულიერი ავადმყოფობის** გამო მასთან განშორებაზე).

პროფ. *პანაიოტის ბუმისის* მიერ განქორწინების საფუძ-

---

293 პროტოპრესვიტერი *მიხეილ პომაზანსკი*, დასახ. ნაშრომი, 272

294 *Дилян Николчев*, Брак, развод и последващ брак в Православната църква, *канонично изследване*, София, 2007, 205

ვლებთან დაკავშირებით შედგენილი ჩამონათვალიდან[295] შეიძლება შემდეგი **ლოგიკური მსჯელობის** ამოკითხვა: რამდენადაც მრუშობა თავის თავში, სიძვისგან განსხვავებით, მოიცავს არა მხოლოდ უკანონო სქესობრივ კონტაქტს, არამედ მეუღლეობრივ ღალატს, განქორწინების სახარებისეული საფუძველი, რომელიც მრუშობიდან გამომდინარეობს, ფართო განმარტებით შესაძლებელია გაგებულ იქნეს, როგორც მეუღლის ღალატის ნებისმიერი ფორმა. სხვაგვარად რომ ითქვას, **თუკი მეუღლეთა შორის ერთ-ერთმა უღალატა მეორეს, რაც გამოიხატა ნებისმიერ იმ მოვალეობის აღსრულებაზე შეგნებულად უარის თქმით, რასაც მას ქრისტიანული მოძღვრება და საეკლესიო კანონები აკისრებენ, შეიძლება ჩაითვალოს განქორწინების საფუძვლად.**

ქორწინების შეწყვეტის საფუძველთა შორის ერთ-ერთი, თუმცა სპეციფიკური საფუძველია მეუღლის მიერ **სამონაზვნო ცხოვრების** არჩევა. ახალაღთქმისეული სწავლებით მონაზვნობა აღმატებულია ერისკაცობაზე (1 კორ. 7:7), თუმცა თუკი ადამიანი ქორწინებაში იმყოფება, მაშინ მის მიერ სამონაზვნო ცხოვრების არჩევა არ უნდა იყოს დაკავშირებული მეუღლის, შვილის ან მშობლის პატივისცემისა და მოვლა-პატრონობის **უარყოფასთან** და **თავის არიდებასთან** და, რა თქმა უნდა, შეთანხმებულ უნდა იქნეს მეუღლესთან. მხოლოდ ამ შემთხვევაში იქნება სამონაზვნო ცხოვრება ღმრთისათვის მოსანონი, ხოლო განქორწინება — კანონიკურად სწორად შესრულებული.

განქორწინების შემდეგ ყოფილი მეუღლეები მოწოდებული არიან, რომ **აღადგინონ** საქორწინო ურთიერთობები, ხოლო დამოყვრებითი ნათესაობა, როგორც აღინიშნა, **გრძელდება** შეუზღუდავად.

295 *პანაიოტის ბუმისი,* დასახ. ნაშრომი, 113-114

ა) საეკლესიო ქონების სახეები და წარმომავლობა. ეკლესია, როგორც ეს არაერთხელ აღნიშნა, ღმერთკაცობრივი ინსტიტუტია დედამიწაზე. შესაბამისად, იგი მოწოდებულია, რომ მისდიოს სახარებისეულ სწავლებას და იქონიოს მხოლოდ საარსებოდ საჭირო ნივთები (ლკ. 9:3), თუმცა, რამდენადაც ეკლესია „თავისი **ადამიანური ბუნების** გამო იმყოფება დედამიწაზეც, ამიტომაც, ეკლესია ჩართულია ჩვეულებრივ ცხოვრებისეულ პირობებში და მიწიერ საშუალებებზე აქვს ბუნებრივი მოთხოვნილება".[296] აღნიშნულის გათვალისწინებით აიხსნება ის, რომ ეკლესიას გააჩნია ქონება.

რაც შეეხება იმას, თუ როგორ ესადაგება საეკლესიო ქონების ფლობა სახარების სწავლებას, პროფ. *პანაიოტის ბუმისი* მართებულად აღნიშნავს: „ზემოთწარმოდგენილი ადგილი **არ ნიშნავს** იმას, რომ ეკლესიას უნდა **აკლდეს** აუცილებელი ნივთიერი საშუალებები; არამედ ეს ნიშნავს, რომ არ უნდა მძლავრობდეს ეკლესიასა და მის მკვიდრებზე **ვერცხლის მოყვარებისა** და **მიმხვეჭელობის** ვნება, რაც არის კერპთაყვანისმცემლობის სახე".[297]

საეკლესიო ქონების დაყოფასთან დაკავშირებით, კანონიკურ ლიტერატურაში არცთუ ბოლომდე შეთანხმებული პოზიციაა. ეპისკოპოს *ნიკოდიმის (მილაში)* მოსაზრება აღნიშნულ საკითხზე შემდეგნაირია: „საეკლესიო-იურიდიულ წყაროებში საეკლესიო ნივთები დაყოფილია **ორად**: ა) **წმიდა** ნივთები (πράγματα ιερά)[298], რომლებიც გამოიყენება უშუალოდ ღმრთისმსახურებისათვის და ბ) **ნაკურთხი** ნივთები (πράγματα άγια)[299] — ეკლესიის ქონება, რისი მეშვეობითაც ხორციელდება საეკლესიო მთლიანი ხარჯის დაფარვა".[300] ანალოგიურ მოსაზრებას ავითარებს, თუმცა თითოეულ მათგანს უფრო ზედმიწევნითად განმარტავს ასევე, მიტროპოლიტი *პანტელეიმონიც (როდოპუ-*

296 Протоиерей *Владислав Цыпин*, დასახ. ნაშრომი, 588

297 *პანაიოტის ბუმისი*, დასახ. ნაშრომი, 176

298 ქართულად ითარგმნება, როგორც „სამღვდელო (ან წმიდა) ნივთები".

299 ქართულად ითარგმნება, როგორც „წმინდა (ან განწმედილი) ნივთები".

300 *Никодимъ*, Епископъ Далматинскій, д-ръ богословія, Православное церковное право, СПб, 1897, 517

ლოსი), რომელიც აღნიშნავს, რომ „საეკლესიო საკუთრების ნივთები იყოფა:

1. **წმიდად**, ესე იგი ისინი, რომლებიც გამოიყენება მხოლოდ საღმრთისმსახუროდ. ესენიც შემდგომ ორად იყოფიან, რომელთაგან ერთია **განკუთვნილი საგანგებოდ** საეკლესიო წესებისთვის და აღბეჭდილია წმიდა მირონით (ეკლესია, წმინდა ტრაპეზი, ოდიკი, წმინდა ჭურჭელი და სხვა) და რომლებიც **უბრალოდ განწმენდილია** კურთხევით ან რომელიმე წმინდა, განწმედილ ადგილას მოთავსებით (საღმრთისმსახურო წიგნები, შესამოსელი, ხატები და სხვა).

2. **განწმედილი** ნივთები, ესე იგი ყველაფერი დანარჩენი (ავეჯი, უძრავი ნივთები და სხვა).[301]

საეკლესიო ქონებასაც ორ ჯგუფად, ხოლო თავის მხრივ, წმიდა, საღმრთისმსახურო ნივთებსაც ორ ჯგუფად ჰყოფს პროფ. *პანაიოტის ბუმისიც:*

„**საღმრთისმსახურო** ეწოდება იმ ნივთებს, რომლებსაც იყენებენ მხოლოდ და მხოლოდ ღმრთისმსახურების დროს. საღმრთისმსახურო ნივთები იყოფა: 1) **ეპისკოპოსის** მიერ **საგანგებო** მსახურებით და წმიდა ზეთით ნაკურთხი ნაგებობანი, ასევე წმიდა ნივთები (მაგ. წმიდა ტრაპეზი და ოდიკი) და 2) **მღვდლის** მიერ **ნაკურთხი** ნივთები, წმიდა ტაძარში მათი შემოტანითა და განთავსებით განწმედილი ნივთები (ასეთია, მაგ. საღმრთისმსახურო ნივთები, ლიტურგიკული წიგნები, შესამოსელი და სხვ.)".[302] რაც შეეხება საეკლესიო **სახმარ** ნივთებს, იგი „ეწოდება ყველა სახის საეკლესიო „სახმარს" საქონელს, ნივთს, მოძრავსა (მაგ. ავეჯი) და უძრავს (მაგ. სახლები, მიწის ნაკვეთები), რომლებიც **განკუთვნილია ეკლესიის მიზანთა აღსრულებისათვის**, ანუ ღმრთისმსახურების ხარჯთა შედგენისა და დაფარვისათვის. მათ **ეწოდებათ** წმინდა, **ნაკურთხი, იმიტომ, რომ** საეკლესიო მიზნისთვის არიან განკუთვნილი".[303]

საგულისხმოა, რომ ამ საკითხებს ეხება საქართველოს სახელმწიფოსა და საქართველოს სამოციქულო ავტოკეფალურ მართლმადიდებელ ეკლესიას შორის **კონსტიტუციური შე-**

301 Prof. Dr. *Panteleimon Rodopoulos*, დასახ. ნაშრომი, 182

302 *პანაიოტის ბუმისი*, დასახ. ნაშრომი, 171

303 იქვე

თანხმებაც, კერძოდ ტერმინთა განმარტების 23-ე, 25-ე და 26-ე პუნქტები.

23-ე პუნქტის თანახმად **საეკლესიო ნივთი** არის საღმრთისმსახურო და სულიერი დანიშნულების საგნები. სულიერი დანიშნულების საგანი ტექსტში განმარტებული არ არის. ხოლო რაც შეეხება საღმრთისმსახურო საგნებს, ისინი თავის მხრივ იყოფა საღმრთისმსახურო ქონებად და საღმრთისმსახურო პროდუქციად და საღმრთისმსახურო პროდუქცია მოიცავს საღმრთისმსახურო ნივთებსაც.

საღვთისმსახურო ქონებაა: ტაძრები, მონასტრები, საეკლესიო დანიშნულების ნაგებობანი, წმინდა ნაწილები, წმინდა რელიკვიები, საეკლესიო ნივთები.

საღვთისმსახურო (საეკლესიო) პროდუქციაა:

ა) ეკლესია-მონასტრები და საეკლესიო დანიშნულების ნაგებობანი *(კათოლიკოს-პატრიარქის ან მღვდელმთავრის რეზიდენციები, სასულიერო სასწავლებლები)*, — მათი პროექტირება, არქეოლოგია, მშენებლობა, რესტავრაცია-კონსერვაცია;

ბ) საეკლესიო მხატვრობა;

გ) საეკლესიო-საღვთისმსახურო ნივთები *(ბარძიმ-ფეშხუმი, ლახვარი, სანიწილე, ოდიკი, გარდამოხსნა, ემბაზი, ანალოღია, შანდალი, ტაკუკი, ვარსკვლავი, საცეცხლური, სასაკმევლე, კიოტი, საეკლესიო ნახშირი, სკვნილი, კვერთხი, პანაღია, სუდარა, სანათლავი, კვართი, სარტყელი, საეკლესიო სამშვენისი, ნაკურთხი წყლის, ღვინის, მიწის, ზეთისა და მირონის ჭურჭელი)*; ხატი, ჯვარი, საეკლესიო სანთელი, საღვთისმსახურო *(სარიტუალო)* ღვინო, საკმეველი, საკანდელე ზეთი, წმინდა წყალი, სეფისკვერი *(სარიტუალო პური)*;

დ) სასულიერო პირის შესამოსელი;

ე) მომლოცველობა;

ვ) საღვთისმეტყველო-საღვთისმსახურო და სასულიერო საგანმანათლებლო ლიტერატურა, ასევე ამ დანიშნულების ტელე-, კინო-, ვიდეო-, აუდიო- და რადიოპროდუქცია.

ამდენად, **საეკლესიო ნივთები იყოფა ორ ნაწილად: პირველს შეადგენენ საღმრთისმსახურო ნივთები, რომლებიც, თავის მხრივ, იყოფიან წმიდა მირონით ნაკურთხ და საგანგებოდ განწმედილ ნივთებად და სხვა საღმრთისმსახურო**

ნივთებად, ხოლო მეორეს შეადგენენ საეკლესიო წმინდა ნივთები, ანუ ის ნივთები, რომლებსაც ეკლესია იყენებს თავისი მიზნებისათვის.

რაც შეეხება საეკლესიო ქონების **წარმომავლობას**, იგი არსებითად არ განსხვავდება სამოქალაქო ბრუნვაში მიღებული ნივთების წარმომავლობისაგან. მთავარი განმასხვავებელი ნივთს ენიჭება მას შემდეგ, რაც ეკლესია თავისი **ლოცვით განწმედს** მას და ამრიგად, გადასცემს თავის მადლს. აღნიშნულის შედეგად ჩვეულებრივი ნივთი შეირაცხება საეკლესიო ქონებად და თავისი ბუნებიდან და შინაარსიდან გამომდინარე ჩაითვლება საღმრთისმსახურო თუ წმინდა ნივთად, თუმცა მათი შექმნის და სამოქალაქო ბრუნვაში მოძრაობის წესი საერო კანონმდებლობისთვის **არ განსხვავდება** სხვა ნივთებისგან. შესაძლებელია, სახელმწიფომ ეკლესიას დაუწესოს მთელი რიგი შეღავათები,[304] მაგრამ მათი შექმნა და სამოქალაქო კოდექსით გათვალისწინებული სანივთო უფლებების გამოყენება ჩვეულებრივი წესით ხორციელდება.

საეკლესიო ნივთების განხილვისას, ცალკე გამოიყოფა ტაძრების კლასიფიკაციის საკითხი. თავის მხრივ, **ტაძარი სამლოცველოსგან იმით განსხვავდება, რომ ტაძარში, კერძოდ, მის აღმოსავლეთ ნაწილში მდებარეობს წმიდა ტრაპეზი, ანუ მართკუთხა ფორმის მაგიდა, რომელზეც აღესრულება საღმრთო წირვა და სხვა მნიშვნელოვანი საეკლესიო მსახურებები.** წმიდა ტრაპეზის მდებარეობის ადგილს **საკურთხეველი** ეწოდება და იგი სპეციალური კედლით, **კანკელით,** გამოყოფილია დანარჩენი ტაძრისგან.

ტაძრები იყოფა დანიშნულების მიხედვით[305] შემდეგ ჯგუფებად და ქვეჯგუფებად:

ა) **საერთო-საჯარო დანიშნულების** და

ბ) **კერძო დანიშნულების.**

საერთო-საჯარო დანიშნულების ტაძრები თავის მხრივ იყოფა:

---

304 მაგალითად, საქართველოს საგადასახადო კოდექსის 99-ე და 168-ე მუხლები ათავისუფლებენ საქართველოს საპატრიარქოს ცალკეული საეკლესიო ნივთების წარმოებისა და რეალიზაციიდან გამომდინარე წარმოშობილი გადასახადებისგან.

305 ამ საკითხზე იხ. *პანაიოტის ბუმისი,* დასახ. ნაშრომი, 172-173

ა) **სამრევლო** ტაძრებად, რომლებიც ეწოდებათ საერო პირებით დასახლებულ პუნქტში ან პუნქტთან ახლოს მდებარე, საერთო მისასვლელის მქონე ტაძრებს, რომლებიც განკუთვნილია ერისკაცთა სულიერი მოთხოვნილებების **სრულად** დასაკმაყოფილებლად; და

ბ) **სამონასტრო** ტაძრებად, რომლებიც ეწოდებათ მონასტრის, ესე იგი მონაზონთა სავანის ტერიტორიაზე მდებარე ტაძრებს. სამონასტრო ტაძარში შეიძლება დაწესდეს საერო პირთა მისვლის შეზღუდვა როგორც *დროის* (დღე-ღამის ზოგიერთ მონაკვეთში), ისე *სქესის* (მხოლოდ მამაკაცთათვის ან ქალთათვის) ან *ღმრთისმსახურების* (მაგალითად, ჯვრისწერის საიდუმლოს შეზღუდვა) თვალსაზრისით.[306] სამონასტრო ტაძართან მჭიდროდ არის დაკავშირებული **მეტოქიონი,** ანუ მთავარი სამონასტრო ტაძრის ერთგვარი წარმომადგენლობა, ფილიალი სხვა ეპარქიაში, ხოლო მეტოქიონთა შორის გამორჩეულია **სტავროპიგიალური ტაძარი**, რომელიც ეწოდება ეკლესიის მეთაურის უშუალო დაქვემდებარებაში მყოფ ტაძარს, მისი მდებარეობის ეპარქიის მიუხედავად.

აქვე უნდა აღინიშნოს, რომ საქართველოს სამოციქულო მართლმადიდებელი ეკლესიის წმინდა სინოდის განჩინებით, ეპარქიაში მდებარე ერთ ან რამდენიმე სამრევლო ან სამონასტრო ეკლესიას ენიჭება **საკათედრო ტაძრის** სტატუსი. ეს სტატუსი კანონიკურად გულისხმობს, რომ აღნიშნულ ტაძარს უშუალოდ ხელმძღვანელობს ეპარქიის მმართველი ეპისკოპოსი, ტაძარში იდგმება **ტახტი,** ანუ **საყდარი** ეპისკოპოსისათვის და მცირედით იცვლება ლიტურგიკული განწესი.

კერძო დანიშნულების ტაძრები თავის მხრივ იყოფა:

ა) **დაწესებულებებთან** არსებულ ტაძრებად, რომლებიც ეწოდებათ ცალკეულ სახელმწიფო და საზოგადოებრივ დაწესებულებებთან არსებულ ტაძრებს, როგორებიცაა, მაგალითად, საქართველოს პარლამენტის, საქართველოს მთავარი პროკურატურის, ცალკეული საავადმყოფოების, თბილისის სახელმწი-

306 ლიტურგიკულად, თუკი ღმრთისმსახურება აღევლინება სამრევლო ტაძარში, მაშინ მშვიდობიანი კვერექსის დროს წარმოითქმის სიტყვების „წმიდისა ამის ტაძრისათვის...", ხოლო თუ სამონასტრო ტაძარში, მაშინ — „წმიდისა ამის მონასტრისათვის". ასევე განსხვავებულია მსგავსი ადგილები ღმრთისმსახურებისას სხვა ლოცვების წარმოთქმის დროს.

ფო უნივერსიტეტთან არსებული და სხვა ტაძრები. დასაშვებია, რომ დაწესებულებებთან არსებულ ტაძრებამდე წვდომა აკრძალული ან შეზღუდული იყოს ცალკეული პირებისთვის, გამომდინარე დაწესებულების სტატუსიდან;

ბ) **სასაფლაოებთან** არსებულ ტაძრებად, რომლებიც ეწოდება ქრისტიანთა განსასვენებლად განკუთვნილ სასაფლაოებზე ან მათ მიმდებარედ აღმართულ ტაძრებს, რომელთა ფუნქციაა **მიცვალებულთა მსახურების** აღსრულება და ამიტომ მიზანშეწონილი არ არის მღვდელმსახური დანიშნული იყოს მხოლოდ სასაფლაოს ტაძარში, არამედ მახლობელი სამრევლო ან სამონასტრო ტაძრის სასულიერო პირი უნდა მოემსახუროს სასაფლაო ტაძარს;[307]

გ) **ეკვდერებად**, ანუ რელიგიურად მნიშვნელოვან ადგილას აგებული მცირე ზომის ტაძრებად; და

დ) **ქტიტორულ**, ანუ პირად ტაძრებად, რომლებიც ეწოდებათ მორწმუნე ადამიანების პირად, საოჯახო ტაძრებს. ასეთი ტაძრის მოვლა-პატრონობის და მასში საღმრთისმსახუროდ მოვლენილი სასულიერო პირის შენახვის **ხარჯებს იღებს** მისი მაშენებელი, ანუ ქტიტორი, ხოლო თუ ის ამას ვერ ახერხებს, იგი **გადადის** შესაბამისი ეპარქიის საკუთრებაში. საგულისხმოა, რომ ქტიტორული ტაძრების ტრადიცია საქართველოში ამჟამად მივიწყებულია.

ბ) საეკლესიო ქონების მართვა. საეკლესიო ქონების მართვის საკითხი მჭიდროდაა დაკავშირებული საეკლესიო ქონების არსის გააზრებასთან. რამდენადაც საეკლესიო-ქონებრივი რეგულაციები მთელ რიგ შემთხვევებში სპეფიციკურია და **განსხვავებული** ქონებრივი საკითხების საერო გაგებისგან, ეს განსხვავება თავის ასახვას ჰპოვებს საეკლესიო ქონების მართვის საკითხის გადაწყვეტისასაც.

რამდენადაც საეკლესიო ქონების მესაკუთრე, ზოგადად, ეკლესიაა, ეკლესია ითვლება მისი ქონების უზენაეს მმართველად: „ეკლესიას ჰმართებს გულმოდგინედ, კეთილსინდისიერად და ყოვლისმხილველი და მსაჯული ღმრთის შეურყეველი რწმენით საეკლესიო ქონების შენახვა და კეთილად დაცვა“ (ან-

---

307 *პანაიოტის ბუმბერი*, დასახ. ნაშრომი, 172

ტიოქიის 24-ე კანონი).[308] მოყვანილი კანონის თანახმად, ეკლესია არა მხოლოდ მმართველია საეკლესიო ქონებისა, არამედ ქონების კეთილად გამოყენებისა და დაცვისათვის იგი პასუხს აგებს თავად ღმერთის წინაშე. ცხადია, ეკლესია, როგორც ერთიანი ორგანიზაცია უშუალოდ ვერ შეძლებს საეკლესიო ქონების მართვას, ამიტომაც, იმავე კანონმა ოდნავ ქვემოთ განსაზღვრა, რომ საეკლესიო ქონების „განგება, მოვლა-პატრონობა და გამოყენება შეიძლება იმ ეპისკოპოსის განსჯითა და უფლებით, რომელსაც ჩაბარებული ჰყავს მთელი ერი და იქ შეკრებილთა სულები". პათოსი, რომ ეპისკოპოსს, რომელსაც ეკლესიამ ადამიანთა სულები ანდო, უფრო მეტად შეიძლება ანდოს საეკლესიო ქონების განმგებლობა, აღებულია მოციქულთა 41-ე კანონიდან: „ვბრძანებთ, რომ ეპისკოპოსს უნდა ჰქონდეს ძალაუფლება საეკლესიო ნივთებზეც, რადგანაც, თუ მას ჩაბარებული აქვს ადამიანის პატიოსანი სულები, რამდენად უფრო ნივთებზე შეიძლება ამისი დაშვება, რათა თავისი ძალაუფლებით განაგოს მან ყველაფერი".[309]

ამდენად, საეკლესიო კანონების თანახმად, **საეკლესიო ქონებას მართავს ეპისკოპოსი.**

აუცილებელია, აღინიშნოს, რომ საეკლესიო ქონების მართვა **არ მოიცავს** მისი განკარგვის სრულ უფლებამოსილებასაც, რაც იმ ხსენებული პრინციპიდან გამომდინარეობს, რომ საეკლესიო ქონების უზენაესი მმართველი თავად ეკლესიაა. „თუ საეკლესიო საკუთრების პირველ და ძირითად საფეხურზე მართვა-განმგებლობისათვის პასუხისმგებელია ეპისკოპოსი იმ ეპარქიისა, სადაც თავმოყრილია ზემოხსენებული საკუთრება, კანონები მას მაინც არ აძლევენ უფლებას, რათა იგი აბსოლუტურად და კატეგორიულად განაგებდეს საეკლესიო საკუთრებას".[310]

საეკლესიო ქონების მართვის **შეზღუდვა** უმთავრესად **მოიცავს** ეკლესიის მიერ წმიდად შერაცხული ნივთების **გასხვისების აკრძალვას**. მოციქულთა 73-ე კანონის თანახმად აღნიშნული ქმედება ურჯულოებად ჩაითვლება. იმავეს ადგენს რუის-ურბნისის ძეგლიწერის მე-6 კანონიც: „სამღვდელო

308 დიდი სჯულისკანონი, 95

309 დიდი სჯულისკანონი, 56

310 *პანაიოტის ბუმბერი*, დასახ. ნაშრომი, 180

ჭურჭლისა და ღმრთისადმი შეწირულ სიწმიდეთა შესახებ, როგორიცაა ბარძიმ-ფეშხუემი, სამწერობელი, ყოველივე ეკლესიისათვის შეწირული და ერთხელ ღმრთისადმი მიცემული ოქრო, ვერცხლი, თვალ-მარგალიტი, მინა, სტავრა, სირმით ნაქსოვი, სპილენძი, რკინა, ხე, თიხა, ქვა, — ვადგენთ წმინდა კანონთა მიხედვით, რომ არავის მიეცეს მათი ხმარების უფლება, ტყვეთა გამოსახსენელადაც კი, გინდ უქმად და უხმარად ეწყოს და ფეხით სათელად ეყაროს ეკლესიის საგანძურში".[311] სხვა შემთხვევებში საეკლესიო ნივთების და, განსაკუთრებით, საეკლესიო შემოსავლის განაწილება ან გასხვისება დასაშვებია.

ეპისკოპოსი *ნიკოდიმი (მილაში)* აღწერს რა ეკლესიის მიერ პირველ საუკუნეებში საეკლესიო ქონების განკარგვის შემთხვევებს, აღნიშნავს, რომ შემოწირულობით მიღებულ ქონებას **ეპისკოპოსი სამნაირად ანაწილებდა**: „შემოწირულობათა ერთ ნაწილს ის მიზნობრივად იყენებდა ღმრთისმსახურებისა და აღნიშნულის მიზნით არსებული ფართობისათვის. მეორე ნაწილს ის ახმარდა საკუთარი თავის და სასულიერო დასის შენახვას, ხოლო მესამეს — ეკლესიის ღარიბ წევრთა თანადგომას".[312] საეკლესიო კანონები იზიარებს ამგვარ მიდგომას, რომ არააკრძალული ნივთები და შემოსავალი ეპისკოპოსმა **მოახმაროს** სასულიერო პირთა შენახვის და გაჭირვებულთა თანადგომის საქმეს: „მოიხმაროს ყველაფერი თავისი აუცილებელი საჭიროებისამებრ და აგრეთვე უცხო ძმებსაც მოახმაროს, რათა მათ არ მოინაკლისონ არანაირი მხრივ" (მოციქულთა 41-ე კანონი). იმავეს ადგენს ანტიოქიის 25-ე კანონიც: „ეპისკოპოსი... უნდა განაგებდეს მას და უნაწილებდეს ყველა მავედრებელს ღმრთის შიშით და კრძალვით. თვითონაც შეუძლია აიღოს იქიდან, თუ დასჭირდება, მოიხმაროს საჭიროებისამებრ სათანადო ნაწილი და მოახმაროს მასთან მისულ უცხო ძმებს, რომ არაფერი აკლდეს მათ არანაირი სახით".

ეპისკოპოსს, ამდენად, საეკლესიო ქონებისა და შემოსავლის **განმგებლობისათვის მართებს**:

ა) პირადი ქონება გამიჯნული ჰქონდეს საეპარქიო ქონებისგან (მოციქულთა მე-40 კანონი);

311 დიდი სჯულისკანონი, 442

312 *Никодимъ*, Православное церковное право, დასახ. ნაშრომი, 537

ბ) სასულიერო დასს გაუყოს საეკლესიო შემოსავალი (მოციქულთა 41-ე და ანტიოქიის 25-ე კანონები);

გ) საჭიროებისამებრ მოიხმაროს საეკლესიო ქონება (ანტიოქიის 25-ე);

დ) დაიცვას და არ შებღალოს საეკლესიო-საღმრთისმსახურო ნივთები (მოციქულთა 73-ე და რუის-ურბნისის მე-6 კანონები);

დ) არ მოახმაროს ქონება თავის ნათესავებს და ახლობლებს;

ე) ყოველივე განაგოს და განახორციელოს ღმრთის მოშიშებით.

იმ შემთხვევაში, თუკი **საეპარქიო საყდარი დაქვრივებულია**:[313]

ა) ეპარქიის სამღვდელო დასი ვალდებულია მოუაროს საეკლესიო ქონებას და დაახვედროს ახალ ეპისკოპოსს. თუ ეპარქიაში სასულიერო პირი აღარ არის, ამის ვალდებულება გადადის ეკლესიის მეთაურზე (მეხუთე-მეექვსე მსოფლიო კრების 35-ე კანონი);

ბ) მღვდლებს ეკრძალებათ საეკლესიო ქონების გასხვისება (ანკვირიის მე-15 კანონი);

გ) საეკლესიო შემოსავალი არ ნაწილდება და ინახება ახალი ეპისკოპოსის დადგინებამდე (მეოთხე მსოფლიო კრების 25-ე კანონი).

საქართველოს ეკლესიის მართვა-გამგეობის დებულების XII თავის §9, §10 და §21-ის თანახმად მათდამი რწმუნებულ საეკლესიო ქონებას, აგრეთვე, მართავენ სამრევლო ტაძრებისა და მონასტრების **წინამძღვრები**.

რაც შეეხება საეკლესიო ქონების მართვის მიმართებას საერო კანონმდებლობასთან, „დღესდღეობით საეკლესიო ქონების მართვა წესრიგდება თითოეული ავტოკეფალური ეკლესიის შესაბამისი დებულებებით და სახელმწიფო კანონების შესაბამისად".[314] აღნიშნულის მსგავსად, საქართველოს ეკლესიის მართვა-გამგეობის დებულების XII თავის §19-ის შესაბამისად

313 „საყდარი დაქვრივებულია" — კანონიკურად აღნიშნავს შემთხვევას, როდესაც მოქმედ ეპარქიას/სამღვდელმთავრო საყდარს აღარ ჰყავს ეპისკოპოსი, უმეტესწილად მისი გარდაცვალების გამო. თუმცა, ეს გამოთქმა ზოგჯერ გამოიყენება ეპარქიის უეპისკოპოსოდ დარჩენის სხვა შემთხვევების დროსაც.

314 Prof. Dr. *Panteleimon Rodopoulos*, დასახ. ნაშრომი, 182

„საეკლესიო ქონების მართვა და განკარგვა ხდება საეკლესიო კანონების, სახელმწიფოში მოქმედი კანონმდებლობის და „საქართველოს ავტოკეფალური მართლმადიდებელი ეკლესიის მართვა-გამგეობის დებულების“ თანახმად“.

კარი VI

ეკლესიის და სახელმწიფოს ურთიერთობა

ეკლესიისა და სახელმწიფოს ურთიერთობა საქართველოში

ა) **ქრისტიანული სწავლება ეკლესიისა და სახელმწიფოს ურთიერთობათა შესახებ.** ეკლესიისა და სახელმწიფოს ურთიერთობები და მათი რეგლამენტაცია მნიშვნელოვანი საკითხია საეკლესიო სამართალში. ზოგადად, ეკლესიისა და სახელმწიფოს კავშირის და თანამშრომლობის განხილვისას უნდა ითქვას, რომ ეკლესიას და სახელმწიფოს აქვთ საერთო და განმასხვავებელი მახასიათებლები.

ეკლესიისა და სახელმწიფოსათვის **საერთოა** შემდეგი:

ა) უპირველესად ის, რომ ორივე — ეკლესიაც და სახელმწიფოც ძალაუფლებას იღებს ღმრთისგან,[315] ეკლესია არის ღმრთის მიერ დაფუძნებული და სახელმწიფო — ადამიანთა მიერ, თუმცა ძალაუფლება, თანახმად სახარებისეული სწავლებისა, ორივეს აქვს ღმრთისგან (ინ. 19:13);

ბ) მეორე საერთო მახასიათებელია ის, რომ ეკლესიის მრევლი სახელმწიფოს მოქალაქეები არიან, ხოლო სახელმწიფოს მოქალაქეების ნაწილი — ეკლესიის მრევლი, ანუ ეკლესიასაც და სახელმწიფოსაც მართებთ იზრუნონ ერთი და იმავე ადამიანების სულიერ და ხორციელ კეთილდღეობაზე.

ეკლესიისა ასევე ითვალისწინებს შემდეგ **განსხვავებებს** სახელმწიფოსა და მას შორის, რაც საეკლესიო მოძღვრებიდან და სამართლიდან მომდინარეობს:

ა) ეკლესია არის **მარადიული**, მთელი დედამიწის **მომცველი** ორგანიზაცია, რომელიც უშუალოდ ღმრთის მიერ არის დაარსებული, სახელმწიფოები კი **მრავლად** არსებობენ, **იცვლიან** ტერიტორიებს, ფორმაციებს და სხვა მახასიათებლებს, დაარსებით კი ისინი ღმრთის დაშვებით ადამიანთა მიერ იქმნება;

ბ) ეკლესიას და სახელმწიფოს, მსგავსად საეკლესიო და საერო სამართლისა, როგორც საერო და საეკლესიო სამართლის საკითხებზე მსჯელობისას აღინიშნა, **არ აქვთ ერთი და იგივე მიზნები**: ეკლესია დაარსებული და მოწოდებულია ადამიანთა საცხონებლად, მათი მარადიული სიცოცხლისათვის გზის განმსაზღვრელად, ხოლო სახელმწიფო — მოქალაქეთა მშვიდობიანი

315 Prof. Dr. *Panteleimon Rodopoulos*, დასახ. ნაშრომი, 205

და კეთილდღეობითი ცხოვრებისათვის.

ზემოაღნიშნულიდან გამომდინარე, სახელმწიფოსა და ეკლესიის მშვიდობიანი ურთიერთობისათვის მნიშვნელოვანია, რომ **გაიმიჯნოს** საეკლესიო და საერო საქმეები და არ მოხდეს მათი ურთიერთაღრევა ან ურთიერთშერწყმა. თავად ეკლესია, რომელიც თავს მიიჩნევს ღმერთკაცობრივ ინსტიტუტად, ანუ უზენაესის მიერ შექმნილ ორგანიზაციად, სახელმწიფოს **არ მოუწოდებს** მორჩილებისაკენ, აღასრულებს რა ეკლესიისა და სახელმწიფოს ურთიერთობათა „ოქროს ფორმულად" წოდებულ სიტყვებს: „მიაგეთ კეისარს კეისრისა, ხოლო ღმერთს — ღმრთისა" (მთ. 22:17, 21).

ეკლესიისა და სახელმწიფოს ურთიერთობებში **დაქვემდებარებისა** (ცეზაროპაპიზმი და პაპოცეზარიზმი) და **პარალელიზმის** ფორმებს შორის, მართლმადიდებელი ეკლესია, ბუნებრივია, უპირატესობას ანიჭებს პარალელიზმს, ანუ ეკლესიისა და სახელმწიფოს თანასწორობას და ურთიერთჩაურევლობას.[316]

ეკლესიისთვის მნიშვნელოვანია, რომ იგი არსებობდეს მშვიდობიანი ცხოვრების პირობები იყო სახელმწიფოში, რათა ყოველი ქრისტიანი „მართლითა სარწმუნოებითა და კეთილმსახურებითა ცხოვრობდეს".[317] ხოლო იმისათვის, რომ ქრისტიანები არ ყოფილიყვნენ შფოთისა და არეულობის ხელშემწყობნი, მართებულად აღნიშნავს საეკლესიო სამართლის ახალგაზრდა მკვლევარი *ოთარ მაჩაიძე*, რომ „მოციქულები ქრისტიანებს ხელისუფლებისადმი მორჩილებას ასწავლიდნენ იმის მიუხედავად, თუ რა დამოკიდებულება ჰქონდა თვით ხელისუფლებას ეკლესიასთან".[318]

ყოველივე ზემოთქმულიდან გამომდინარე, უნდა აღინიშნოს, რომ ყოველ მართლმადიდებელ ქრისტიანს მართებს, სახელმწიფოსთან და საერო ხელისუფლებასთან ურთიერთობისას მისდიოს შემდეგ **სამ** წესს:

ა) აღიაროს ღმერთი, მისი მოძღვრება და წესები სახელმწი-

---

316 *პ.ბუმისი,* დასახ. ნაშრომი, 190-192

317 ციტატა დილის ლოცვითი კანონიდან: ლოცვა მთავრობისა და მხედრობისათვის

318 *ოთარ მაჩაიძე,* „ეკლესიისა და სახელმწიფოს ურთიერთთანამშრომლობის კანონიკურ-სამართლებრივი ანალიზი საქართველოს ეკლესიის 1748 წლის კრების მაგალითზე" // ჟურნ. „სარჩევი", 1-2 (3-4), 2012, 226

ფოზე **უზენაესად** (საქმ. 5:29);

ბ) აღიაროს ყოველი ხელისუფლება, როგორც ღმრთისაგან **დადგენილი** ან **დაშვებული** (რომ. 13:1) და **დაემორჩილოს** მას, იმის მიუხედავად, მოსწონს თუ არა (ინ. 19:11), **გარდა** იმ შემთხვევისა, როდესაც იგი ღმრთის მოძღვრებას **ეწინააღმდეგება** (საქმ. 4:19);

გ) დადგენილი წესით მიაგოს მას პატივი (მოციქულთა 84-ე კანონი).

ბ) კონსტიტუციური შეთანხმება საქართველოს სახელმწიფოსა და საქართველოს სამოციქულო ავტოკეფალურ მართლმადიდებელ ეკლესიას შორის. საქართველოში ეკლესიასა და სახელმწიფოს შორის ურთიერთობებს განსაზღვრავს, ეკლესიის განსაკუთრებულ როლს საქართველოს ისტორიაში და ეკლესიისა და სახელმწიფოს გამიჯვნას ადგენს საქართველოს კონსტიტუციის **მე-9 მუხლი** და კონსტიტუციური შეთანხმება საქართველოს სახელმწიფოსა და საქართველოს სამოციქულო ავტოკეფალურ მართლმადიდებელ ეკლესიას შორის.

კონსტიტუციური შეთანხმება[319] საქართველოს პრეზიდენტისა და სრულიად საქართველოს კათოლიკოს-პატრიარქის მიერ ხელმოწერილ იქნა 2002 წლის 14 ოქტომბერს, **სვეტიცხოვლობის** დღესასწაულზე, დამტკიცებულ იქნა საქართველოს ეკლესიის წმ. სინოდის მიერ — იმავე წლის 17 ოქტომბერს, ხოლო საქართველოს პარლამენტის მიერ — იმავე წლის 22 ოქტომბერს.

კონსტიტუციური შეთანხმებით **მართლმადიდებლობა** აღიარებულია რელიგიად, რომელმაც ჩამოაყალიბა მრავალსაუკუნოვანი ქართული კულტურა, ეროვნული მსოფლმხედველობა და ფასეულობები.

მსგავსად საქართველოს კონსტიტუციისა, კონსტიტუციური შეთანხმებითაც სახელმწიფო და ეკლესია ადასტურებენ მზადყოფნას, ითანამშრომლონ **ურთიერთდამოუკიდებლობის პრინციპის** დაცვით, ქვეყნის მოსახლეობის საკეთილდღეოდ.

საგულისხმოა ისიც, რომ კონსტიტუციურმა შეთანხმებამ საქართველოს სამოციქულო მართლმადიდებელი ეკლესია აღიარა ისტორიულად ჩამოყალიბებულ **საჯარო სამართლის**

319 ოფიციალური ტექსტი იხ. სსმ, 116, 27/11/2002

იურიდიულ პირად, რომელიც თავის საქმიანობას წარმართავს საეკლესიო (კანონიკური) სამართლის ნორმებით.

ეკლესიისა და სახელმწიფოს ურთიერთობებში სპეციალური უფლებამოსილების გარეშე წარმოადგენენ: საეკლესიო კრება, საქართველოს კათოლიკოს-პატრიარქი, წმიდა სინოდი და საქართველოს საპატრიარქო (ქორეპისკოპოსისა და მდივნის სახით), ხოლო სამართლებრივ ურთიერთობებში უფლებამოსილებას ანიჭებს კათოლიკოს-პატრიარქი.

კონსტიტუციური შეთანხმებით საქართველოს კათოლიკოს-პატრიარქი ხელშეუვალად, ხოლო დიდი საეკლესიო დღესასწაულები და კვირა დასვენების დღეებად გამოცხადდა.

მნიშვნელოვანია ის, რომ საეკლესიო სამართლის მოთხოვნათა გათვალისწინებით, სახელმწიფო მხარს უჭერს აღსარებისა და საეკლესიო საიდუმლოს დაცვას. სასულიერო პირი ვალდებულია არ გასცეს ინფორმაცია, რომელიც მას, როგორც სულიერ მოძღვარს, გაანდეს ან მისთვის, როგორც სასულიერო პირისათვის, გახდა ცნობილი.

კონსტიტუციური შეთანხმების თანახმად, მართალია, აღიარებულია ეკლესიის მიერ შესრულებული **ჯვრისწერა**, თუმცა ხსენებულ სფეროში კანონმდებლობა არ არის დახვეწილი, რადგან სამართლებრივ ურთიერთობებში გამოიყენება ქორწინების სახელმწიფო რეგისტრაციის მონაცემები.

სახელმწიფომ გაითვალისწინა მოციქულთა 81-ე კანონი სასულიერო პირთა **საერო** და **სამხედრო** საქმიანობაში ჩარევის **აკრძალვის** თაობაზე და კონსტიტუციური შეთანხმების მე-4 მუხლით სასულიერო პირები გაათავისუფლა სამხედრო ვალდებულებისაგან. იმავე მუხლით განისაზღვრა, რომ უნდა შეიქმნას მოძღვრის ინსტიტუტი სამხედრო-საჯარისო ფორმირებებში, საპატიმროებსა და თავისუფლების აღკვეთის ადგილებში.

კონსტიტუციური შეთანხმებით საგანმანათლებლო დაწესებულებებში **მართლმადიდებელი სარწმუნოების შესახებ საგნის** სწავლა **ნებაყოფილობითია**. სასწავლო პროგრამების დადგენა, შეცვლა, პედაგოგთა დანიშვნა და გათავისუფლება ხდება ეკლესიის **წარდგინებით**. რაც შეეხება განათლების დამადასტურებელ დოკუმენტებს, სახელმწიფო და ეკლესია კანონმდებლობით განსაზღვრული წესით **ორმხრივად** და **გათანაბრე-**

ბულად აღიარებენ შესაბამისი სასწავლო დაწესებულებების მიერ გაცემულ განათლების დამადასტურებელ დოკუმენტებს, სამეცნიერო ხარისხებსა და წოდებებს.

სახელმწიფო **იცავს** ეკლესიის საკუთრებასა და სხვა ქონებრივ უფლებებს და ნებას რთავს მას, რომ მან თავისი არასაღვთისმსახურო ქონების ფლობა, სარგებლობა და განკარგვა განახორციელოს **საეკლესიო-სამართლებრივი** ნორმებით, საქართველოს მოქმედი კანონმდებლობის დაცვით.

საგულისხმოა ისიც, რომ სახელმწიფო ეკლესიის მიერ წარმოებულ საღვთისმსახურო პროდუქციას — მის დამზადებას, შემოტანას, მიწოდებასა და შემოწირულობას, ასევე არაეკონომიკური მიზნით არსებულ ქონებასა და მიწას **ათავისუფლებს გადასახადებისაგან**.

მნიშვნელოვანი იყო ის, რომ სახელმწიფომ აღადგინა **ისტორიული სამართლიანობა** და ეკლესიის **საკუთრებად ცნო** საქართველოს მთელ ტერიტორიაზე არსებული მართლმადიდებლური **ტაძრები, მონასტრები** (მოქმედი და არამოქმედი), მათი **ნანგრევები**, აგრეთვე, **მიწის ნაკვეთები**, რომლებზეც ისინია განლაგებული და სახელმწიფო დაცვაში (მუზეუმებში, საცავებში) მყოფი საეკლესიო **საგანძური** (კერძო საკუთრებაში არსებული ნაწილის გარდა). თუმცა, ზემოაღნიშნული საეკლესიო საგანძური, როგორს საერთო-ეროვნული საგანძურის ნაწილი, არის სახელმწიფოსა და ეკლესიის **ერთობლივ მფლობელობაში** მოქმედი კანონმდებლობის შესაბამისად (წმიდა ნაწილებისა და წმიდა რელიკვიების გარდა). ამასთან, აღსანიშნავია, რომ სახელმწიფო და ეკლესია **ერთობლივად** ზრუნავენ ისტორიულ-კულტურული და არქეოლოგიურ-არქიტექტურული ფასეულობების მქონე საეკლესიო ნაგებობებისა და საეკლესიო საგანძურის სათანადო დაცვისა და მოვლა-პატრონობისათვის.

რაც შეეხება უცხო სახელმწიფოთა ტერიტორიაზე არსებულ ქართულ ტაძრებსა და მონასტრებს, სახელმწიფო თავის თავზე **იღებს ვალდებულებას**, აწარმოოს მოლაპარაკება შესაბამის სახელმწიფოებთან მათ ტერიტორიაზე არ-სებული ყველა ქართული მართლმადიდებლური ტაძრის, მონასტრის, მათი ნანგრევის, სხვა საეკლესიო ნაგებობის, აგრეთვე, საეკლესიო ნივთების დაცვის, მოვლა-პატრონობისა და საკუთრების თაობაზე.

კონსტიტუციური შეთანხმების მე-11 მუხლით სახელმწიფომ დაადასტურა XIX-XX საუკუნეებში (განსაკუთრებით 1921-90 წლებში), სახელმწიფოებრივი დამოუკიდებლობის დაკარგვის პერიოდში, ეკლესიისათვის მატერიალური და მორალური ზიანის მიყენების ფაქტი და როგორც ჩამორთმეული ქონების ნაწილის **ფაქტიურმა მფლობელმა**, თავის თავზე აიღო ვალდებულება მატერიალური ზიანის **ნაწილობრივ კომპენსაციაზე**.

კონსტიტუციური შეთანხმების მე-12 მუხლის თანახმად კონსტიტუციური შეთანხმება შედგება **ტექსტისა** და **ტერმინთა განმარტებისაგან**.

გ) საქართველოს კანონმდებლობა ეკლესიის შესახებ. კონსტიტუციური შეთანხმებიდან გამომდინარე, საქართველოს სახელმწიფოს ეკლესიასთან დაკავშირებით მიიღო არაერთი კანონი და კანონქვემდებარე აქტი, რომელთა ძალითაც დაზუსტდა ან განისაზღვრა კონსტიტუციითა და კონსტიტუციური შეთანხმებით ეკლესიისათვის დადგენილი უპირატესობანი.

ამდენად, საქართველოს კანონმდებლობის თანახმად:

ა) ძირითადი საეკლესიო დღესასწაულები გამოცხადებულია სახელმწიფო **უქმე დღედ**;[320]

ბ) **მოგების გადასახადისაგან გათავისუფლებულია** საქართველოს საპატრიარქოს მიერ რელიგიური დანიშნულებით გამოყენებული ჯვრების, სანთლების, ხატების, წიგნებისა და კალენდრების რეალიზაციით მიღებული მოგება;[321]

გ) **დღგ-ის გადახდისაგან გათავისუფლებულია** საქართველოს საპატრიარქოს მიერ ჯვრის, სანთლის, ხატის, წიგნის, კალენდრისა და სხვა საღვთისმსახურო საგნების მიწოდება, რომლებიც გამოიყენება მხოლოდ რელიგიური მიზნით[322] და მისი დაკვეთით ტაძრებისა და ეკლესიების მშენებლობა და მოხატვა;[323]

დ) სახელმწიფო საკუთრებაში არსებული **სასოფლო-სამეურნეო** დანიშნულების მიწის ნაკვეთის პრივატიზება საქართველოს სამოციქულო ავტოკეფალური მართლმადიდებელი ეკლე-

320 საქართველოს შრომის კოდექსი, მუხლი 20

321 საქართველოს საგადასახადო კოდექსი, მუხლი 99, ნაწილი 1, ქვეპუნქტი „დ"

322 იქვე, მუხლი 168, ნაწილი 1, ქვეპუნქტი „ვ"

323 იქვე, ნაწილი 2, ქვეპუნქტი „ბ"

სიისათვის ხორციელდება **უსასყიდლოდ**;[324]

ე) საქართველოს სამოციქულო ავტოკეფალური მართლმადიდებელი ეკლესიის **სარგებლობაში** არსებული სასოფლო-სამეურნეო დანიშნულების მიწის ნაკვეთები გამოცხადდა ეკლესიის **საკუთრებად**;[325]

ვ) საქართველოს სამოციქულო ავტოკეფალურ მართლმადიდებელ ეკლესიას **მიეცა უფლება**, საქართველოს ეკონომიკისა და მდგრადი განვითარების სამინისტროსთან შეთანხმებით, **ყოველგვარი საფასურის გადახდის გარეშე საკუთრებაში მიიღოს** სახელმწიფო საკუთრებაში არსებული, იჯარით გაუცემელი სასოფლო-სამეურნეო დანიშნულების მიწის ნაკვეთები;[326]

ზ) საქართველოს სამოციქულო ავტოკეფალური მართლმადიდებელი ეკლესიის მიერ „განათლების ხარისხის განვითარების შესახებ" საქართველოს კანონის საფუძველზე დაფუძნებული **მართლმადიდებლური საღვთისმეტყველო უმაღლესი საგანმანათლებლო დაწესებულებები** 2015 წლის 1 იანვრამდე ითვლება ამ კანონის შესაბამისად **ავტორიზებულად**. 2015 წლის 1 იანვრიდან აღნიშნული მართლმადიდებლური საღვთისმეტყველო უმაღლესი საგანმანათლებლო დაწესებულებები ექვემდებარება ავტორიზაციას საქართველოს კანონმდებლობით დადგენილი წესით;[327]

თ) სრულიად საქართველოს კათოლიკოს-პატრიარქი არის სახელმწიფო დაცვის სპეციალური სამსახურის **დასაცავ პირთა** ნუსხაში,[328] საქართველოს საპატრიარქოს ადმინისტრაციული შენობა — **სპეციალურ რეჟიმს** დაქვემდებარებულ ობიექტთა ნუსხაში,[329] ხოლო კათოლიკოს-პატრიარქი შედის სახელისუფლებო სპეციალური კავშირების სისტემის **პირველი კატეგო-**

---

324 „სახელმწიფო ქონების შესახებ" საქართველოს კანონი, მუხლი 3, პუნქტი 2

325 იქვე, მუხლი 11, პუნქტი „ა"

326 იქვე, პუნქტი „ბ"

327 „განათლების ხარისხის განვითარების შესახებ" საქართველოს კანონი, მუხლი 32[1]

328 „სახელმწიფო დაცვის სპეციალური სამსახურის შესახებ" საქართველოს კანონი, მუხლი 5, პუნქტი 1, ქვეპუნქტი „ვ"

329 „სპეციალურ რეჟიმს დაქვემდებარებული ტერიტორიებისა და ობიექტების ნუსხის დადგენის შესახებ საქართველოს მთავრობის 2013 წლის 26 დეკემბრის 377 დადგენილება, მუხლი 1, პუნქტი „დ"

რიის აბონენტთა ნუსხაში;[330]

ი) სრულიად საქართველოს კათოლიკოს-პატრიარქის **ოფიციალური ვიზიტის** ორგანიზაციულ უზრუნველყოფას ახორციელებს საქართველოს დიპლომატიური წარმომადგენლობა,[331] აგრეთვე მას უფლება ეძლევა ისარგებლოს საქართველოს საერთაშორისო აეროპორტების **პირველი კლასის** (ე.წ. **VIP**) **გასასვლელით**;[332]

კ) საქართველოს პატრიარქს, საპატრიარქოს საგარეო ურთიერთობათა სამსახურის უფროსს, ქორეპისკოპოსს, დასავლეთ ევროპის ეპარქიის მმართველსა და საპატრიარქოს რელიგიური ტურიზმის „მომლოცველთა სამსახურის" დეპარტამენტის თავმჯდომარეს ეძლევათ **დიპლომატიური პასპორტი**,[333] ხოლო პატრიარქის წარდგინებით — საპატრიარქოს 40 თანამშრომელს — **სამსახურებრივი პასპორტი**.[334]

---

330 „საჯარო სამართლის იურიდიული პირის — სახელისუფლებო სპეციალური კავშირების სააგენტოსა " და სახელისუფლებო სპეციალური კავშირების სისტემის შექმნის შესახებ" საქართველოს პრეზიდენტის 2010 წლის 23 აგვისტოს 670 ბრძანებულება, დანართი 3, პუნქტი 3

331 „ოფიციალური შეხვედრების (ვიზიტების) განხორციელებისას გასატარებელი ღონისძიებების შესახებ" საქართველოს პრეზიდენტის 2011 წლის 19 მაისის 268 ბრძანებულება, დანართი, პუნქტი „ო"

332 „საქართველოს აეროპორტებში სახელმწიფო ხელისუფლების უმაღლესი და მაღალი თანამდებობის პირთა და უცხო ქვეყნების ოფიციალურ დელეგაციათა მომსახურების წესის დამტკიცების შესახებ" საქართველოს პრეზიდენტის 2005 წლის 21 მარტის 154 ბრძანებულებით დამტკიცებული წესი, პუნქტი 2, ქვეპუნქტი „დ"

333 „საქართველოს სამსახურებრივი სარგებლობის პასპორტის დებულების დამტკიცების შესახებ" საქართველოს პრეზიდენტის 2005 წლის 17 ნოემბრის 941 ბრძანებულება, დანართი 1, პუნქტი „რ"

334 იქვე, დანართი 2, პუნქტი „უ"

გამომცემლობა „იურისტების სამყარო“
თბილისი, მ. კოსტავას ქ. №75
ტელ:. 238 35 99; 557 51 51 34
E-mail: Lawyers.world@yahoo.com;
https://www.facebook.com/PublishingHouselawyersworld